MİK-EL ELEKTRONİK SAN. TİC. LTD. ŞTİ.

YÜZYIL MAH. MATBAACILAR SİTESİ YOLU NO:56 34200 BAĞCILAR / İSTANBUL / TÜRKİYE

TELEFON	+90.212. 629 10 08 pbx	FAKS	+90.212. 629 11 35
	+90.216. 314 00 57-67	WEB	www.mik-el.com
T. DESTEK	+90.542. 591 30 80	E-mail	destek@mik-el.com

FİRMA	MİK-EL ELEKTRONİK SAN. TİC. LTD. ŞTİ.
KUMANDA SİSTEMİ	MİKRONİK SX PLUS
PROJE TANIMI	Hidrolik Blain EV100 (Kleemann, Doppler) / Yıldız-Üçgen
BAĞLANTI	KUMANDA PANOSU BAĞLANTI ŞEMASI
KAPI AÇIK SEVİYELEME	VAR
ERKEN KAPI AÇMA	VAR
GÜVENLİK DEVRESİ GERİLİMİ	220VAC
GERİ ALMA KUMANDA	VAR
H/W	PLUS/CPU : V1, PH/CAB : V1
S/W	PLUS/CPU : V2.05, PH/CAB: V2.00
TARİH	13.02.2015
ŞEMA NUMARASI	A3-5501-1-P / S
DOSYA İSMİ	SXS-A3-KL-YU-GAK-P-V1
SAYFA SAYISI	12
ÇİZİM	İ. YÖRDENİKLİ
KONTROL	M. SELÇOK

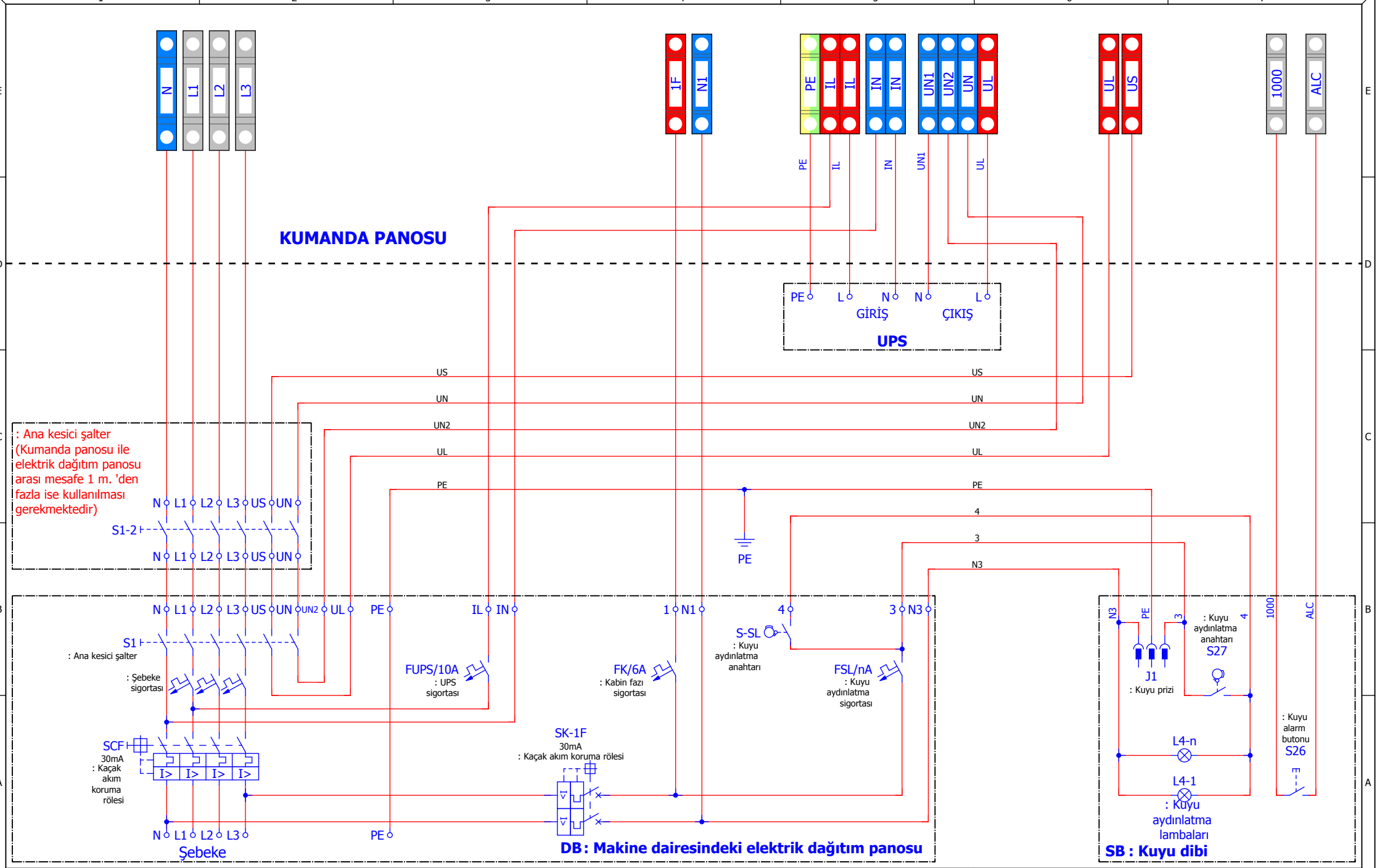

mik-el	ÇİZİM	İ. YÖRDENİKLİ	TARİH	13.02.2015	Hidrolik Blain EV100 (Kleemann, Doppler) / Yıldız-Üçgen	ELEKTRİK DAĞITIM KUTUSU BAĞLANTILARI	SAYFA
	KONTROL	M. SELÇOK	ŞEMA NO	A3-5501-1-P / S			2 / 12
			DOSYA	SXS-A3-KL-YU-GAK-P-V1			

BAĞLANTI	KUMANDA PANOSU BAĞLANTI ŞEMASI
KAPI AÇIK SEVİYELEME	VAR
ERKEN KAPI AÇMA	VAR
GÜVENLİK DEVRESİ GERİLİMİ	220VAC
GERİ ALMA KUMANDA	VAR

Bu belge, uygulamalar için öneri niteliğindedir. Mik-el Elektronik San. Tic. Ltd. Şti. önceden haber vermeksizin belgenin içerik veya görünümünde değişiklik yapma hakkını saklı tutar. Belgede yeralabilecek olası hata ve eksikliklerden Mik-el Elektronik San. Tic. Ltd. Şti. sorumlu tutulamaz.
© Bu belge Mik-el Elektronik San. Tic. Ltd. Şti. 'nin malıdır. Her türlü kullanım hakkı Mik-el Elektronik San. Tic. Ltd. Şti. 'ne aittir ve telif hakları yasasınca koruma altındadır. Mik-el Elektronik San. Tic. Ltd. Şti. 'nin yazılı izni olmadan hiçbir şekilde çoğaltılamaz ve üzerinde değişiklik yapılamaz.

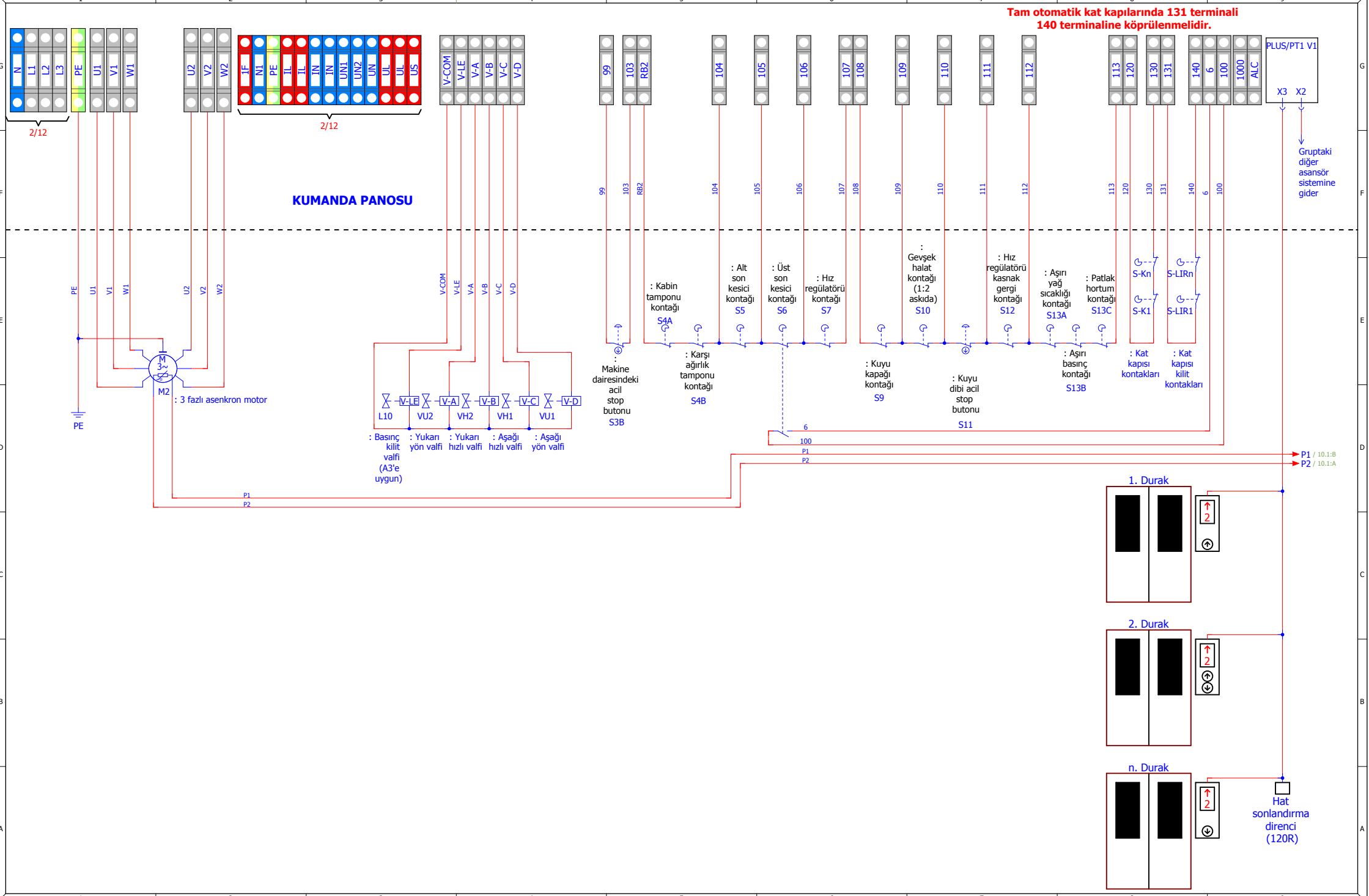

ÇİZİM	İ. YÖRDENİKLİ	TARİH	13.02.2015	Hidrolik Blain EV100 (Kleemann, Doppler) / Yıldız-Üçgen	KUMANDA PANOSUNUN KLEMENSLERİ VE DIŞ BAĞLANTILAR
KONTROL	M. SELÇOK	ŞEMA NO	A3-5501-1-P / S		
		DOSYA	SXS-A3-KL-YU-GAK-P-V1		

BAĞLANTI	KUMANDA PANOSU BAĞLANTI ŞEMASI
KAPI AÇIK SEVİYELEME	VAR
ERKEN KAPI AÇMA	VAR
GÜVENLİK DEVRESİ GERİLİMİ	220VAC
GERİ ALMA KUMANDA	VAR

SAYFA 3 / 12

Bu belge, uygulamalar için öneri niteliğindedir. Mik-el Elektronik San. Tic. Ltd. Şti. önceden haber vermeksizin belgenin içerik veya görünümünde değişiklik yapma hakkını saklı tutar. Belgede yeralabilecek olası hata ve eksikliklerden Mik-el Elektronik San. Tic. Ltd. Şti. sorumlu tutulamaz.
© Bu belge Mik-el Elektronik San. Tic. Ltd. Şti. 'nin malıdır. Her türlü kullanım hakkı Mik-el Elektronik San. Tic. Ltd. Şti. 'ne aittir ve telif hakları yasasınca koruma altındadır. Mik-el Elektronik San. Tic. Ltd. Şti. 'nin yazılı izni olmadan hiçbir şekilde çoğaltılamaz ve üzerinde değişiklik yapılamaz.

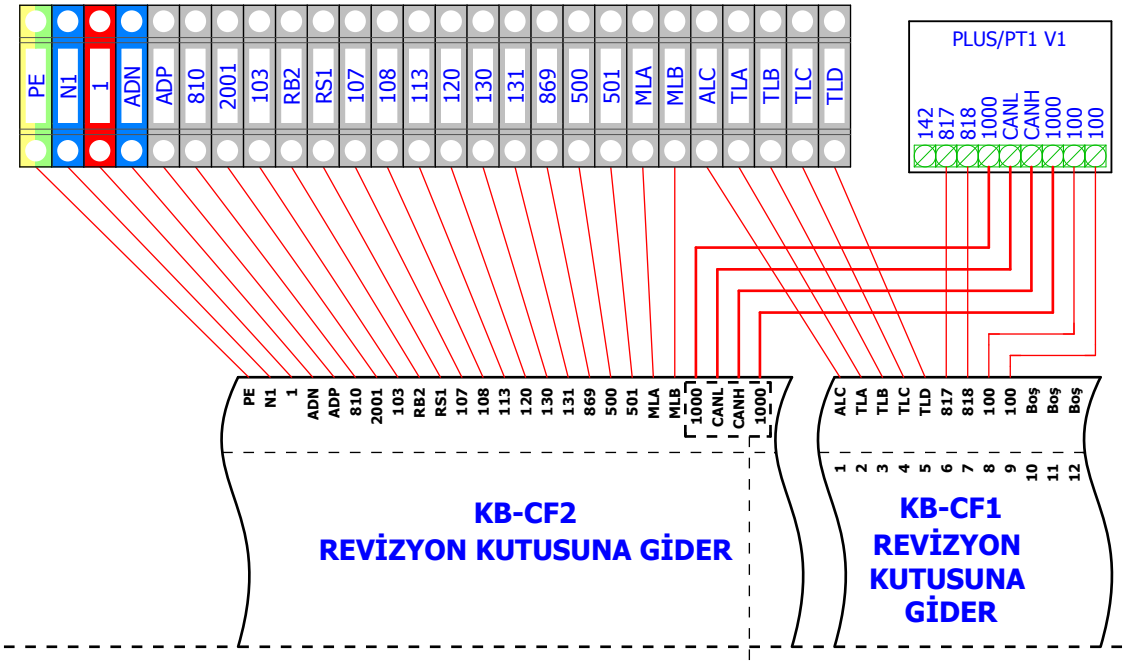

KUMANDA PANOSU

UYARI !
Sistem haberleşmesinin sağlıklı çalışabilmesi için bu terminal grubunun gösterilen sırada ve birarada olması gerekmektedir.

mik-el	ÇİZİM	İ. YÖRDENİKLİ	TARİH	13.02.2015	Hidrolik Blain EV100 (Kleemann, Doppler) / Yıldız-Üçgen	KUMANDA PANOSUNUN KLEMENSLERİ	SAYFA
	KONTROL	M. SELÇOK	ŞEMA NO	A3-5501-1-P / S			4/12
			DOSYA	SXS-A3-KL-YU-GAK-P-V1			

BAĞLANTI	KUMANDA PANOSU BAĞLANTI ŞEMASI
KAPI AÇIK SEVİYELEME	VAR
ERKEN KAPI AÇMA	VAR
GÜVENLİK DEVRESİ GERİLİMİ	220VAC
GERİ ALMA KUMANDA	VAR

Bu belge, uygulamalar için öneri niteliğindedir. Mik-el Elektronik San. Tic. Ltd. Şti. önceden haber vermeksizin belgenin içerik veya görünümünde değişiklik yapma hakkını saklı tutar. Belgede yeralabilecek olası hata ve eksikliklerden Mik-el Elektronik San. Tic. Ltd. Şti. sorumlu tutulamaz.
© Bu belge Mik-el Elektronik San. Tic. Ltd. Şti. 'nin malıdır. Her türlü kullanım hakkı Mik-el Elektronik San. Tic. Ltd. Şti. 'ne aittir ve telif hakları yasasınca koruma altındadır. Mik-el Elektronik San. Tic. Ltd. Şti. 'nin yazılı izni olmadan hiçbir şekilde çoğaltılamaz ve üzerinde değişiklik yapılamaz.

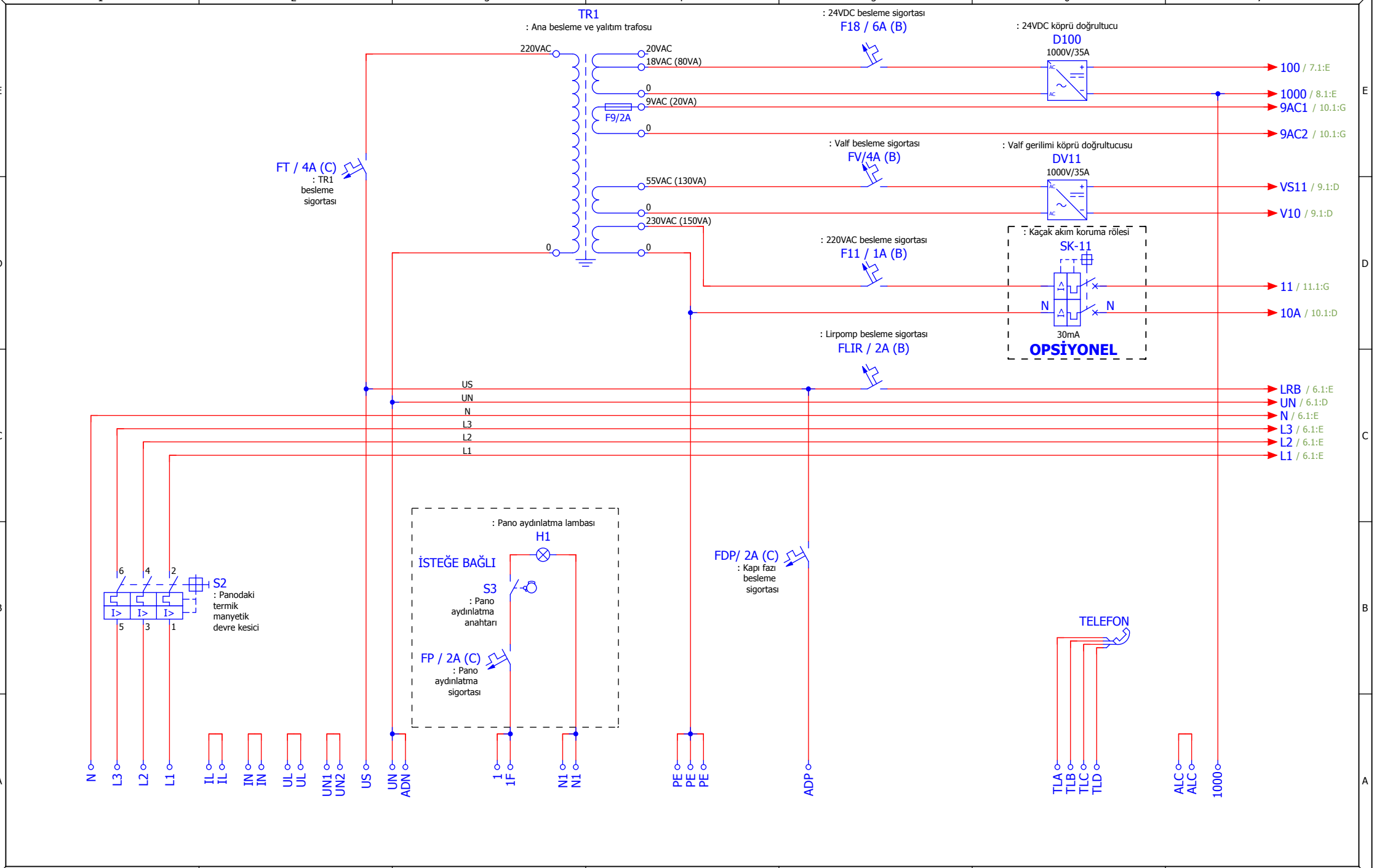

mik-el	ÇİZİM	İ. YÖRDENİKLİ	TARİH	13.02.2015	Hidrolik Blain EV100 (Kleemann, Doppler) / Yıldız-Üçgen	KUMANDA PANOSUNDAKİ BESLEME, AYDINLATMA VE FAN DEVRELERİ	BAĞLANTI: KUMANDA PANOSU BAĞLANTI ŞEMASI KAPI AÇIK SEVİYELEME: VAR ERKEN KAPI AÇMA: VAR GÜVENLİK DEVRESİ GERİLİMİ: 220VAC GERİ ALMA KUMANDA: VAR
	KONTROL	M. SELÇOK	ŞEMA NO	A3-5501-1-P / S			SAYFA 5/12
			DOSYA	SXS-A3-KL-YU-GAK-P-V1			

Bu belge, uygulamalar için öneri niteliğindedir. Mik-el Elektronik San. Tic. Ltd. Şti. önceden haber vermeksizin belgenin içerik veya görünümünde değişiklik yapma hakkını saklı tutar. Belgede yeralabilecek olası hata ve eksikliklerden Mik-el Elektronik San. Tic. Ltd. Şti. sorumlu tutulamaz.
© Bu belge Mik-el Elektronik San. Tic. Ltd. Şti. 'nin malıdır. Her türlü kullanım hakkı Mik-el Elektronik San. Tic. Ltd. Şti. 'ne aittir ve telif hakları yasasınca koruma altındadır. Mik-el Elektronik San. Tic. Ltd. Şti. 'nin yazılı izni olmadan hiçbir şekilde çoğaltılamaz ve üzerinde değişiklik yapılamaz.

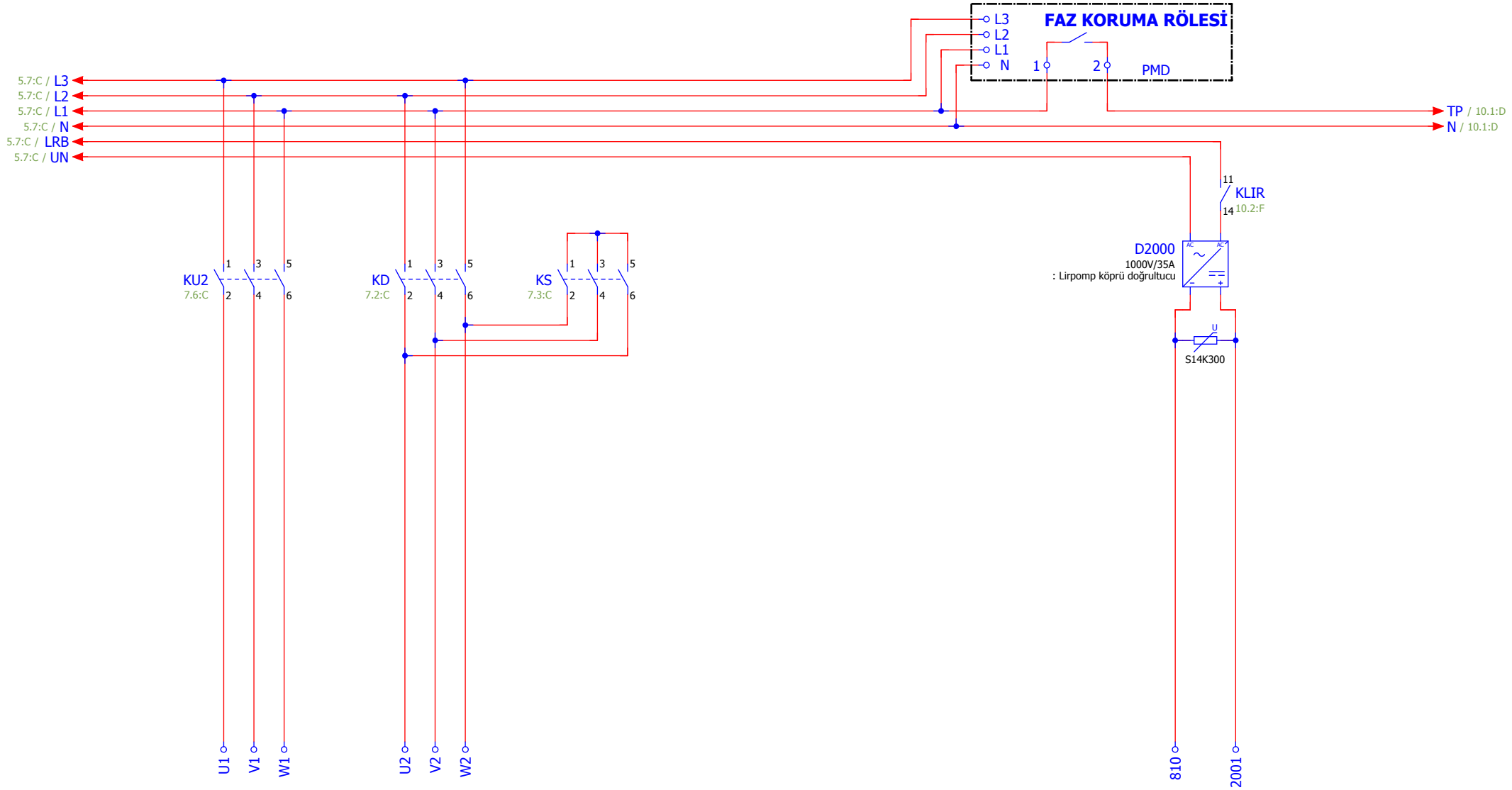

mik-el	ÇİZİM	İ. YÖRDENİKLİ	TARİH	13.02.2015	Hidrolik Blain EV100 (Kleemann, Doppler) / Yıldız-Üçgen	MOTOR BAĞLANTILARI	SAYFA
	KONTROL	M. SELÇOK	ŞEMA NO	A3-5501-1-P / S			6/12
			DOSYA	SXS-A3-KL-YU-GAK-P-V1			

BAĞLANTI	KUMANDA PANOSU BAĞLANTI ŞEMASI
KAPI AÇIK SEVİYELEME	VAR
ERKEN KAPI AÇMA	VAR
GÜVENLİK DEVRESİ GERİLİMİ	220VAC
GERİ ALMA KUMANDA	VAR

Bu belge, uygulamalar için öneri niteliğindedir. Mik-el Elektronik San. Tic. Ltd. Şti. önceden haber vermeksizin belgenin içerik veya görünümünde değişiklik yapma hakkını saklı tutar. Belgede yeralabilecek olası hata ve eksikliklerden Mik-el Elektronik San. Tic. Ltd. Şti. sorumlu tutulamaz.
© Bu belge Mik-el Elektronik San. Tic. Ltd. Şti. 'nin malıdır. Her türlü kullanım hakkı Mik-el Elektronik San. Tic. Ltd. Şti. 'ne aittir ve telif hakları yasasınca koruma altındadır. Mik-el Elektronik San. Tic. Ltd. Şti. 'nin yazılı izni olmadan hiçbir şekilde çoğaltılamaz ve üzerinde değişiklik yapılamaz.

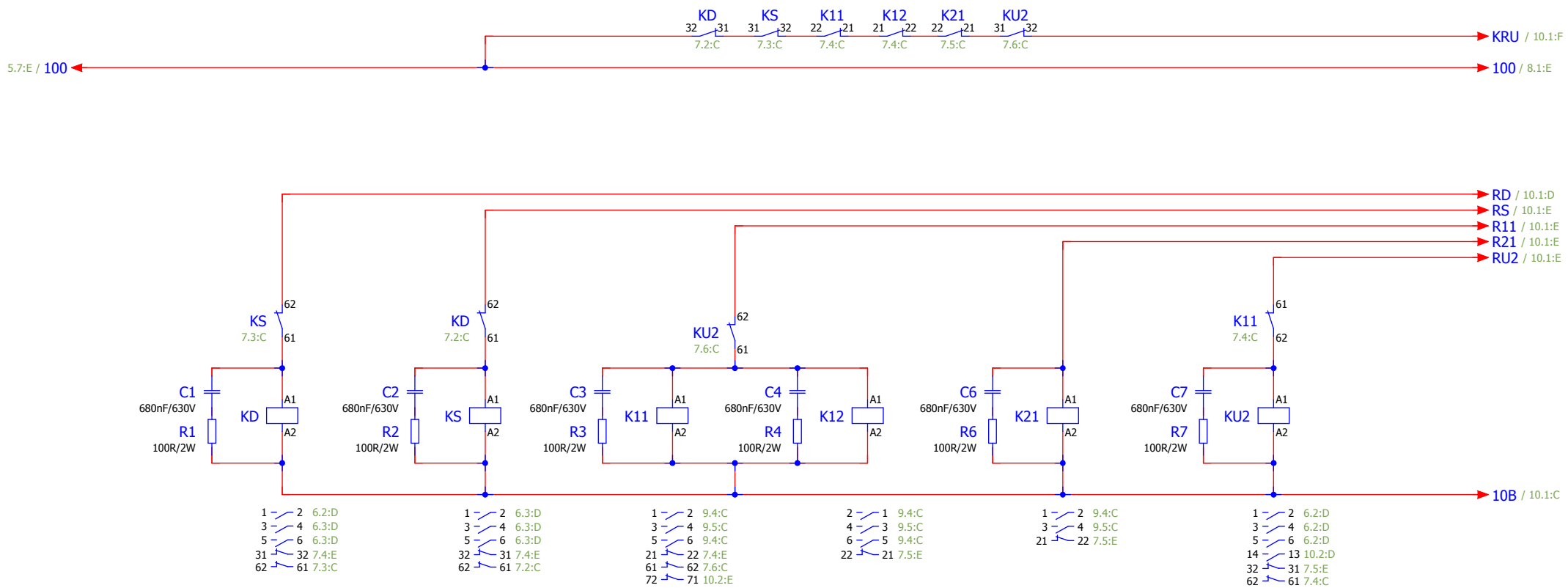

KD : Üçgen kontaktörü (EN 60947-4-1 'e uygun kontaktör)
KS : Yıldız kontaktörü (EN 60947-4-1 'e uygun kontaktör)
K11 : Aşağı yön kontaktörü (EN 60947-4-1 'e uygun kontaktör)
K12 : Aşağı yön kontaktörü (EN 60947-4-1 'e uygun kontaktör)
K21 : Yukarı yön kontaktörü (EN 60947-4-1 'e uygun kontaktör)
KU2 : Yukarı yön kontaktörü (Motor gücüne göre EN 60947-4-1 'e uygun kontaktör)

mik-el	ÇİZİM	İ. YÖRDENİKLİ	TARİH	13.02.2015	Hidrolik Blain EV100 (Kleemann, Doppler) / Yıldız-Üçgen	KUMANDA PANOSUNDAKİ KONTAKTÖR DEVRELERİ	SAYFA
	KONTROL	M. SELÇOK	ŞEMA NO	A3-5501-1-P / S			7/12
			DOSYA	SXS-A3-KL-YU-GAK-P-V1			

BAĞLANTI	KUMANDA PANOSU BAĞLANTI ŞEMASI
KAPI AÇIK SEVİYELEME	VAR
ERKEN KAPI AÇMA	VAR
GÜVENLİK DEVRESİ GERİLİMİ	220VAC
GERİ ALMA KUMANDA	VAR

Bu belge, uygulamalar için öneri niteliğindedir. Mik-el Elektronik San. Tic. Ltd. Şti. önceden haber vermeksizin belgenin içerik veya görünümünde değişiklik yapma hakkını saklı tutar. Belgede yeralabilecek olası hata ve eksikliklerden Mik-el Elektronik San. Tic. Ltd. Şti. sorumlu tutulamaz.
© Bu belge Mik-el Elektronik San. Tic. Ltd. Şti. 'nin malıdır. Her türlü kullanım hakkı Mik-el Elektronik San. Tic. Ltd. Şti. 'ne aittir ve telif hakları yasasınca koruma altındadır. Mik-el Elektronik San. Tic. Ltd. Şti. 'nin yazılı izni olmadan hiçbir şekilde çoğaltılamaz ve üzerinde değişiklik yapılamaz.

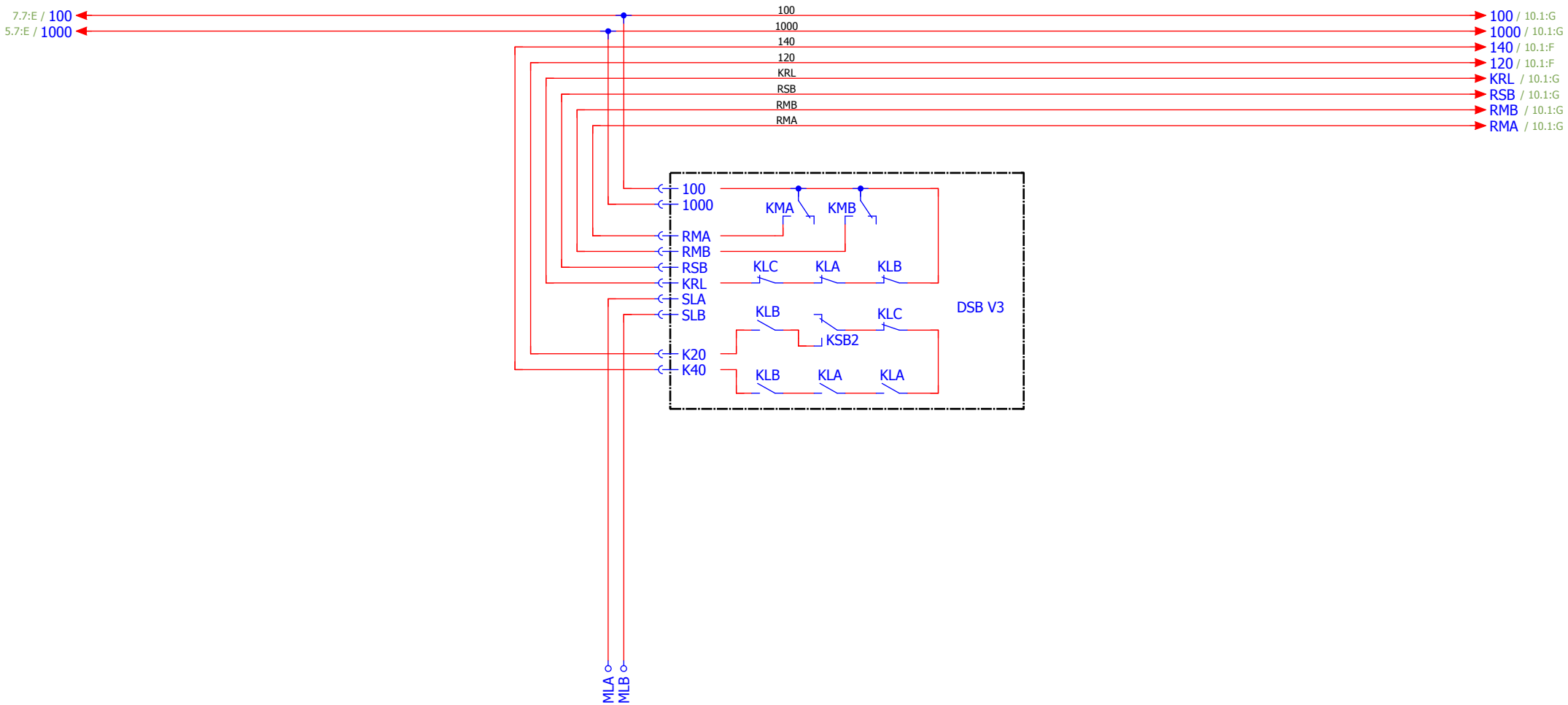

mik-el	ÇİZİM	İ. YÖRDENİKLİ	TARİH	13.02.2015	Hidrolik Blain EV100 (Kleemann, Doppler) / Yıldız-Üçgen	DSB KARTININ BAĞLANTILARI	SAYFA
	KONTROL	M. SELÇOK	ŞEMA NO	A3-5501-1-P / S			8/12
			DOSYA	SXS-A3-KL-YU-GAK-P-V1			

BAĞLANTI	KUMANDA PANOSU BAĞLANTI ŞEMASI
KAPI AÇIK SEVİYELEME	VAR
ERKEN KAPI AÇMA	VAR
GÜVENLİK DEVRESİ GERİLİMİ	220VAC
GERİ ALMA KUMANDA	VAR

Bu belge, uygulamalar için öneri niteliğindedir. Mik-el Elektronik San. Tic. Ltd. Şti. önceden haber vermeksizin belgenin içerik veya görünümünde değişiklik yapma hakkını saklı tutar. Belgede yeralabilecek olası hata ve eksikliklerden Mik-el Elektronik San. Tic. Ltd. Şti. sorumlu tutulamaz.
© Bu belge Mik-el Elektronik San. Tic. Ltd. Şti. 'nin malıdır. Her türlü kullanım hakkı Mik-el Elektronik San. Tic. Ltd. Şti. 'ne aittir ve telif hakları yasasınca koruma altındadır. Mik-el Elektronik San. Tic. Ltd. Şti. 'nin yazılı izni olmadan hiçbir şekilde çoğaltılamaz ve üzerinde değişiklik yapılamaz.

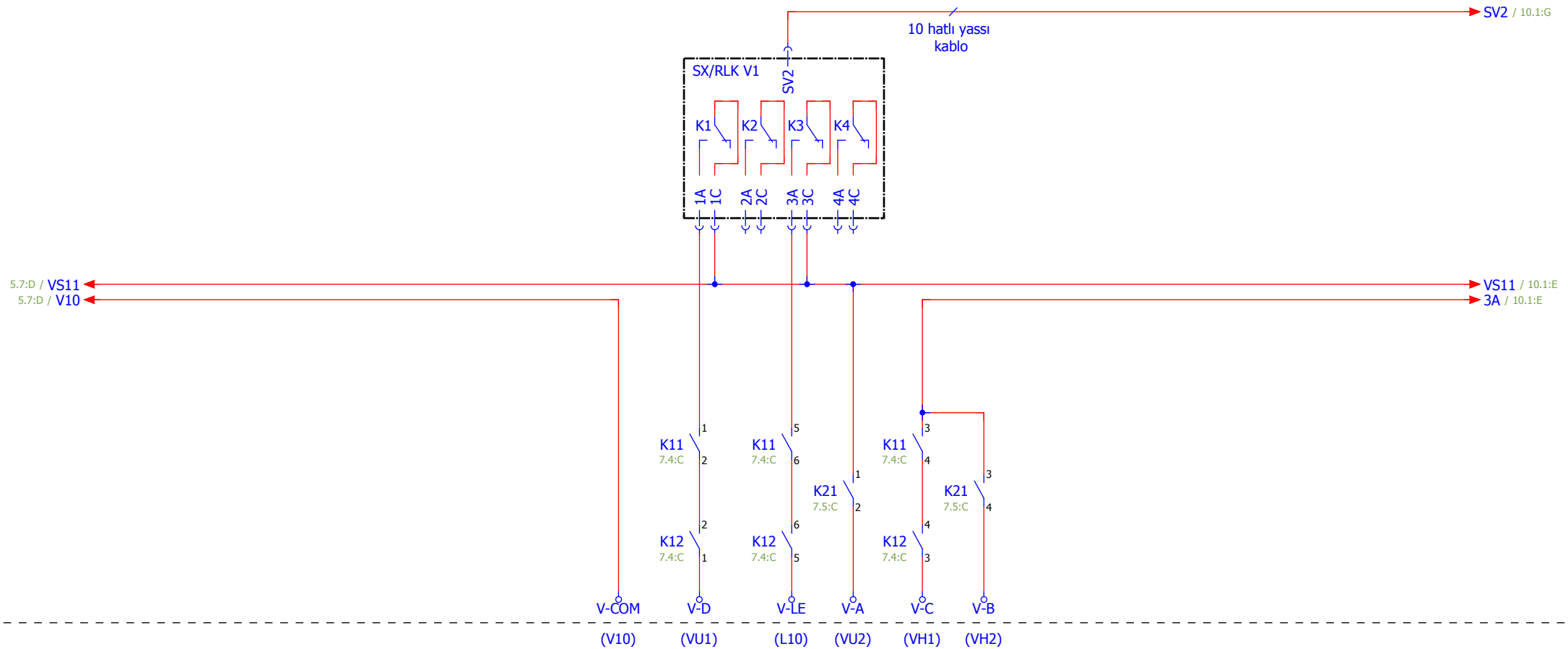

V-COM (V10) : Valflerin (-) ucu
V-LE (L10) : Basınç kilit valfi (A3'e uygun)
V-A (VU2) : Yukarı yön valfi
V-B (VH2) : Yukarı hızlı valfi
V-C (VH1) : Aşağı hızlı valfi
V-D (VU1) : Aşağı yön valfi

mik-el	ÇİZİM	İ. YÖRDENİKLİ	TARİH	13.02.2015	Hidrolik Blain EV100 (Kleemann, Doppler) / Yıldız-Üçgen	RLK KARTININ BAĞLANTILARI	SAYFA
	KONTROL	M. SELÇOK	ŞEMA NO	A3-5501-1-P / S			9/12
			DOSYA	SXS-A3-KL-YU-GAK-P-V1			

BAĞLANTI	KUMANDA PANOSU BAĞLANTI ŞEMASI
KAPI AÇIK SEVİYELEME	VAR
ERKEN KAPI AÇMA	VAR
GÜVENLİK DEVRESİ GERİLİMİ	220VAC
GERİ ALMA KUMANDA	VAR

Bu belge, uygulamalar için öneri niteliğindedir. Mik-el Elektronik San. Tic. Ltd. Şti. önceden haber vermeksizin belgenin içerik veya görünümünde değişiklik yapma hakkını saklı tutar. Belgede yeralabilecek olası hata ve eksikliklerden Mik-el Elektronik San. Tic. Ltd. Şti. sorumlu tutulamaz.
© Bu belge Mik-el Elektronik San. Tic. Ltd. Şti. 'nin malıdır. Her türlü kullanım hakkı Mik-el Elektronik San. Tic. Ltd. Şti. 'ne aittir ve telif hakları yasasınca koruma altındadır. Mik-el Elektronik San. Tic. Ltd. Şti. 'nin yazılı izni olmadan hiçbir şekilde çoğaltılamaz ve üzerinde değişiklik yapılamaz.

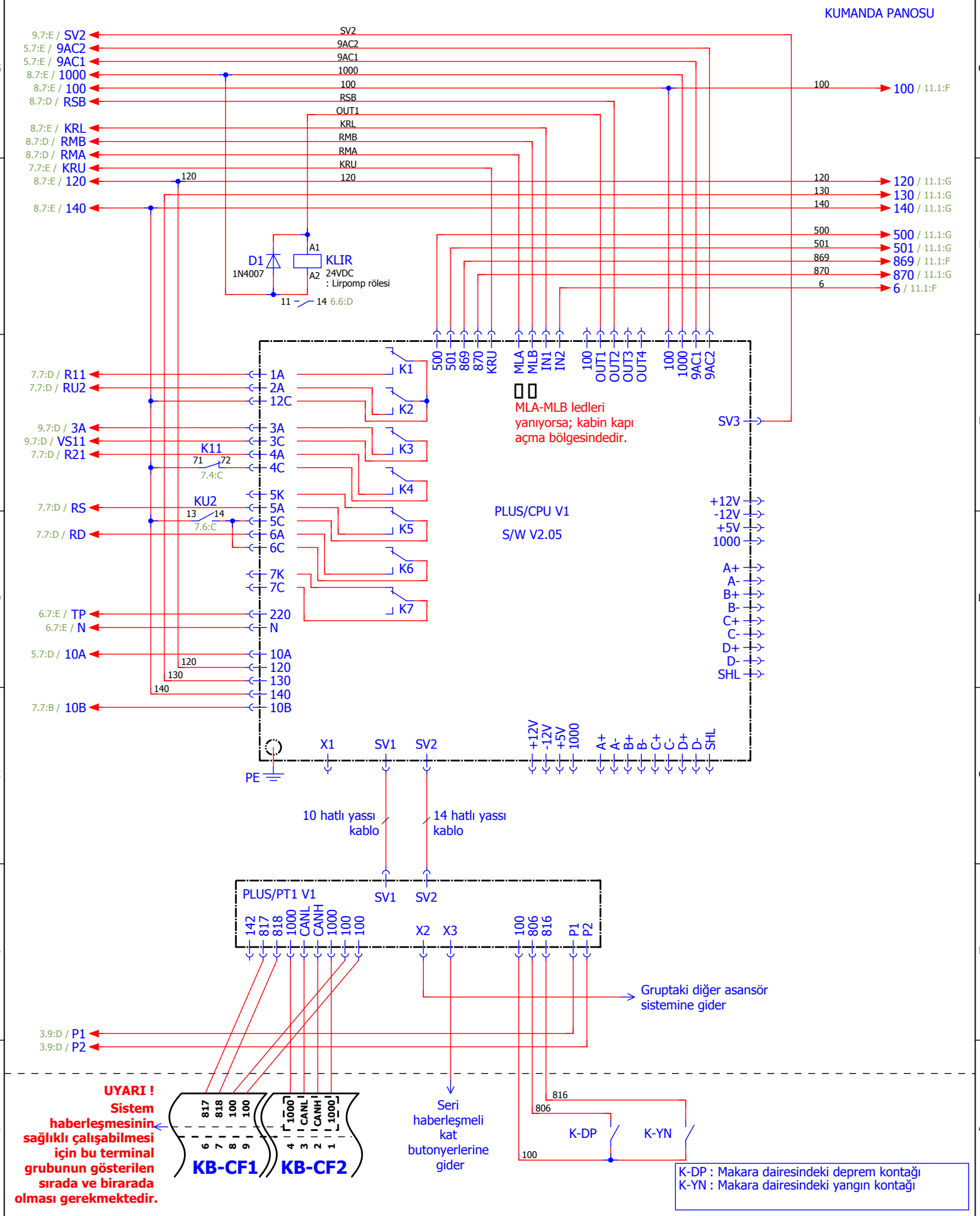

Hidrolik Blain EV100 (Kleemann, Doppler) / Yıldız-Üçgen

SXPLUS/CPU KARTININ BAĞLANTILARI

mik-el	ÇİZİM	İ. YÖRDENİKLİ	TARİH	13.02.2015	BAĞLANTI	KUMANDA PANOSU BAĞLANTI ŞEMASI
			ŞEMA NO	A3-5501-1-P / S	KAPI AÇIK SEVİYELEME	VAR
	KONTROL	M. SELÇOK	DOSYA	SXS-A3-KL-YU-GAK-P-V1	ERKEN KAPI AÇMA	VAR
					GÜVENLİK DEVRESİ GERİLİMİ	220VAC
					GERİ ALMA KUMANDA	VAR

SAYFA 10/12

Bu belge, uygulamalar için öneri niteliğindedir. Mik-el Elektronik San. Tic. Ltd. Şti. önceden haber vermeksizin belgenin içerik veya görünümünde değişiklik yapma hakkını saklı tutar. Belgede yeralabilecek olası hata ve eksikliklerden Mik-el Elektronik San. Tic. Ltd. Şti. sorumlu tutulamaz.
© Bu belge Mik-el Elektronik San. Tic. Ltd. Şti. 'nin malıdır. Her türlü kullanım hakkı Mik-el Elektronik San. Tic. Ltd. Şti. 'ne aittir ve telif hakları yasasınca koruma altındadır. Mik-el Elektronik San. Tic. Ltd. Şti. 'nin yazılı izni olmadan hiçbir şekilde çoğaltılamaz ve üzerinde değişiklik yapılamaz.

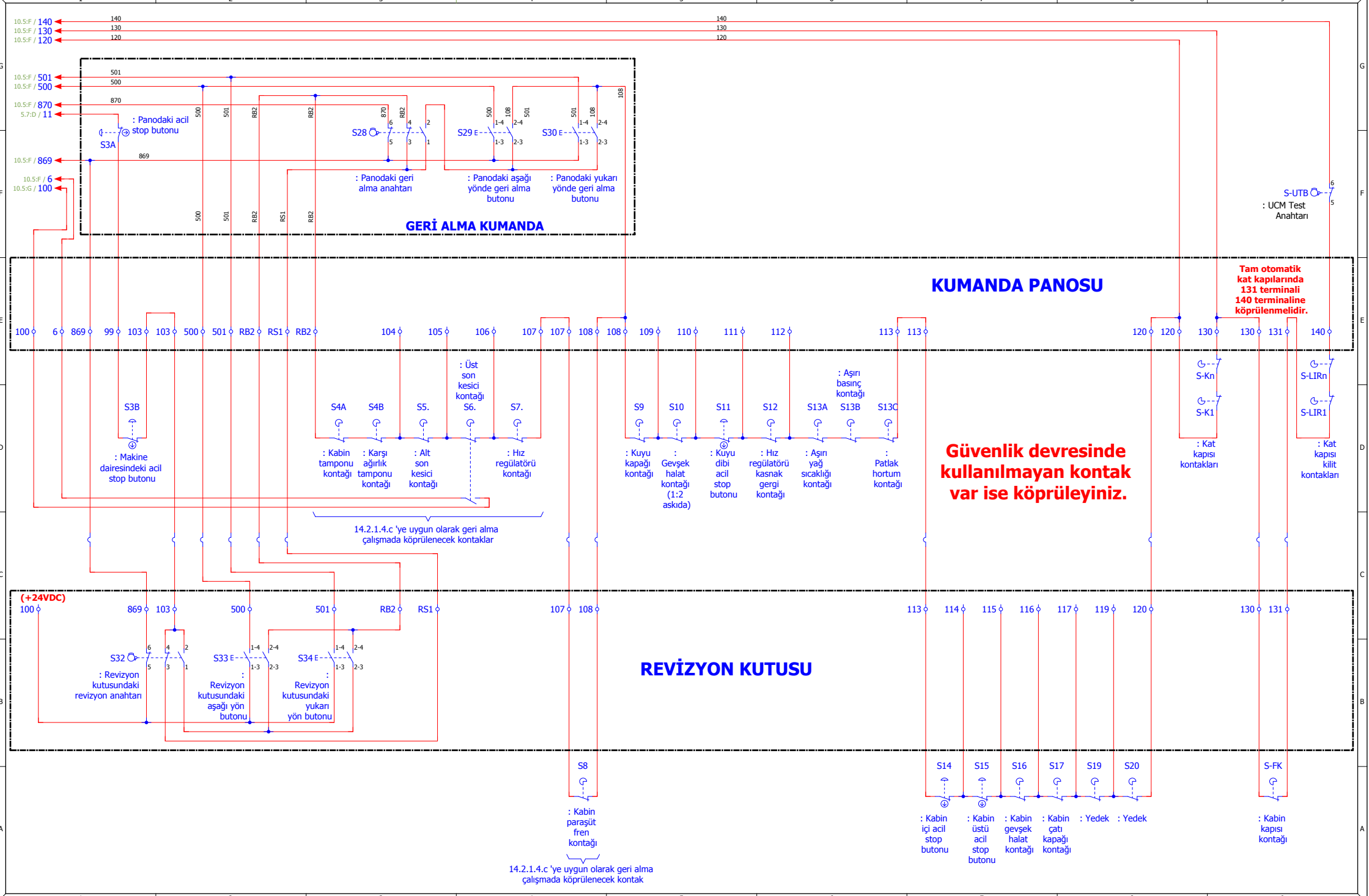

mik-el	ÇİZİM	İ. YÖRDENİKLİ	TARİH	13.02.2015	Hidrolik Blain EV100 (Kleemann, Doppler) / Yıldız-Üçgen	GÜVENLİK DEVRELERİ, REVİZYON (BAKIM) VE GERİ ALMA BAĞLANTILARI	SAYFA
	KONTROL	M. SELÇOK	ŞEMA NO	A3-5501-1-P / S			11 / 12
			DOSYA	SXS-A3-KL-YU-GAK-P-V1			

BAĞLANTI	KUMANDA PANOSU BAĞLANTI ŞEMASI
KAPI AÇIK SEVİYELEME	VAR
ERKEN KAPI AÇMA	VAR
GÜVENLİK DEVRESİ GERİLİMİ	220VAC
GERİ ALMA KUMANDA	VAR

Bu belge, uygulamalar için öneri niteliğindedir. Mik-el Elektronik San. Tic. Ltd. Şti. önceden haber vermeksizin belgenin içerik veya görünümünde değişiklik yapma hakkını saklı tutar. Belgede yeralabilecek olası hata ve eksikliklerden Mik-el Elektronik San. Tic. Ltd. Şti. sorumlu tutulamaz.
© Bu belge Mik-el Elektronik San. Tic. Ltd. Şti. 'nin malıdır. Her türlü kullanım hakkı Mik-el Elektronik San. Tic. Ltd. Şti. 'ne aittir ve telif hakları yasasınca koruma altındadır. Mik-el Elektronik San. Tic. Ltd. Şti. 'nin yazılı izni olmadan hiçbir şekilde çoğaltılamaz ve üzerinde değişiklik yapılamaz.

1	: Kabin ve kabin lambası besleme fazı	(220VAC)
1F	: Bağımsız sigortadan geçen kabin fazı	(220VAC)
3	: Kuyu prizi fazı	(220VAC)
3N	: Kuyu nötrü	
4	: Kuyu aydınlatma fazı	(220VAC)
N	: Nötr	
N1	: Bağımsız sigortadan geçen kabin nötrü	
99	: Kumanda panosundaki trafo fazı	(220VAC)
103	: Makine dairesindeki acil stop buton dönüşü	(220VAC)
104	: Kabin tamponu kontağı ve karşı ağırlık tamponu kontağı dönüşü	(220VAC)
105	: Alt son kesici kontağı dönüşü	(220VAC)
106	: Üst son kesici kontağı dönüşü	(220VAC)
107	: Hız regülatörü kontağı dönüşü	(220VAC)
108	: Kabin paraşüt fren kontağı dönüşü	(220VAC)
109	: Kuyu kapağı kontağı dönüşü	(220VAC)
110	: Gevşek halat kontağı dönüşü	(220VAC)
111	: Kuyu dibi acil stop buton dönüşü	(220VAC)
112	: Hız regülatörü kasnak gergi kontağı dönüşü	(220VAC)
113	: Yedek	(220VAC)
120	: Seri bağlı stop kontakları dönüşü	(220VAC)
130	: Kat kapısı kontakları dönüşü	(220VAC)
131	: Kabin kapısı kontakları dönüşü	(220VAC)
140	: Kat kapısı kilit kontakları dönüşü	(220VAC)
RB2	: Revizyon ve Geri Alma anahtarları üzerindeki güvenlik (stop) devresi kontakları dönüşü	(220VAC)
RS1	: Revizyon anahtarı üzerindeki güvenlik (stop) devresi kontakları dönüşü	(220VAC)
ADN	: Otomatik kapı nötrü	(220VAC)
ADP	: Otomatik kapı fazı	(220VAC)
L1, L2, L3	: Şebeke girişleri	(380VAC)
U1, V1, W1	: Motor sargı çıkışları	(380VAC)
U2, V2, W2	: Motor sargı çıkışları	(380VAC)

IL	: UPS giriş fazı	(220VAC)
IN	: UPS giriş nötrü	(220VAC)
UL	: UPS çıkış fazı	(220VAC)
UN1	: UPS çıkış nötrü	(220VAC)
UN	: Ana kesici şalter kontağından geçen UPS çıkış nötrü	(220VAC)
US	: Ana kesici şalter kontağından geçen UPS çıkış fazı	(220VAC)
810	: Lirpomp bobini (-) ucu	(-180VDC)
2001	: Lirpomp bobini (+) ucu	(+180VDC)
V-COM (V10)	: Valflerin (-) ucu	(-48VDC)
V-LE (L10)	: Basınç kilit valfi (A3'e uygun)	(+48VDC)
V-A (VU2)	: Yukarı yön valfinin (+) ucu	(+48VDC)
V-B (VH2)	: Yukarı hızlı valfinin (+) ucu	(+48VDC)
V-C (VH1)	: Aşağı hızlı valfinin (+) ucu	(+48VDC)
V-D (VU1)	: Aşağı yön valfinin (+) ucu	(+48VDC)
100	: Gösterge ve kontrol devreleri müştereği (+) ucu	(+24VDC)
1000	: Gösterge ve kontrol devreleri dönüşü (-) ucu	(-24VDC)
500	: Revizyonda çalışma aşağı yön sinyal girişi	(+24VDC)
501	: Revizyonda çalışma yukarı yön sinyal girişi	(+24VDC)
869	: Revizyona alma anahtarından gelen normal çalışma sinyal girişi	(+24VDC)
870	: Geri alma anahtarından gelen normal çalışma sinyal girişi	(+24VDC)
6	: Kuyu üst limiti aşıldı sinyal girişi	(+24VDC)
MLA	: Kilit açma bölgesi şalteri sinyal girişi (Darbeye ve titreşime dayanıklı)	(+24VDC)
MLB	: Kilit açma bölgesi şalteri sinyal girişi (Darbeye ve titreşime dayanıklı)	(+24VDC)
ALC	: Alarm sinyal girişleri	(-24VDC)
CANH, CANL	: Seri haberleşme sinyalleri	
P1, P2	: Motor termistör sinyal girişleri	
PE	: Topraklama	
TLA, TLB, TLC, TLD	: Telefon hattı bağlantı girişleri	

FT	: TR1 besleme sigortası
F18	: 24VDC besleme sigortası
F11	: 220VAC besleme sigortası
FP	: Pano aydınlatma sigortası
FDP	: Kapı fazı besleme sigortası
FLIR	: Lirpomp sigortası
FP	: Pano aydınlatma sigortası
TR1	: Ana besleme ve yalıtım trafosu
D100	: 24VDC köprü doğrultucu
D2000	: Lirpomp köprü doğrultucu

KD	: Üçgen kontaktörü (EN 60947-4-1 'e uygun kontaktör)
KS	: Yıldız kontaktörü (EN 60947-4-1 'e uygun kontaktör)
K11	: Aşağı yön kontaktörü (EN 60947-4-1 'e uygun kontaktör)
K12	: Aşağı yön kontaktörü (EN 60947-4-1 'e uygun kontaktör)
K21	: Yukarı yön kontaktörü (EN 60947-4-1 'e uygun kontaktör)
KU2	: Yukarı yön kontaktörü (Motor gücüne göre EN 60947-4-1 'e uygun kontaktör)

mik-el	ÇİZİM	İ. YÖRDENİKLİ	TARİH	13.02.2015	Hidrolik Blain EV100 (Kleemann, Doppler) / Yıldız-Üçgen	KLEMENS İSİMLERİ VE AÇIKLAMALARI	SAYFA
	KONTROL	M. SELÇOK	ŞEMA NO	A3-5501-1-P / S			12/12
			DOSYA	SXS-A3-KL-YU-GAK-P-V1			

BAĞLANTI	KUMANDA PANOSU BAĞLANTI ŞEMASI
KAPI AÇIK SEVİYELEME	VAR
ERKEN KAPI AÇMA	VAR
GÜVENLİK DEVRESİ GERİLİMİ	220VAC
GERİ ALMA KUMANDA	VAR

Bu belge, uygulamalar için öneri niteliğindedir. Mik-el Elektronik San. Tic. Ltd. Şti. önceden haber vermeksizin belgenin içerik veya görünümünde değişiklik yapma hakkını saklı tutar. Belgede yeralabilecek olası hata ve eksikliklerden Mik-el Elektronik San. Tic. Ltd. Şti. sorumlu tutulamaz.
© Bu belge Mik-el Elektronik San. Tic. Ltd. Şti. 'nin malıdır. Her türlü kullanım hakkı Mik-el Elektronik San. Tic. Ltd. Şti. 'ne aittir ve telif hakları yasasınca koruma altındadır. Mik-el Elektronik San. Tic. Ltd. Şti. 'nin yazılı izni olmadan hiçbir şekilde çoğaltılamaz ve üzerinde değişiklik yapılamaz.

MİK-EL ELEKTRONİK SAN. TİC. LTD. ŞTİ.

YÜZYIL MAH. MATBAACILAR SİTESİ YOLU NO:56 34200 BAĞCILAR / İSTANBUL / TÜRKİYE

TELEFON	+90.212. 629 10 08 pbx	FAKS	+90.212. 629 11 35
	+90.216. 314 00 57-67	WEB	www.mik-el.com
T. DESTEK	+90.542. 591 30 80	E-mail	destek@mik-el.com

FİRMA	MİK-EL ELEKTRONİK SAN. TİC. LTD. ŞTİ.
KUMANDA SİSTEMİ	MİKRONİK SX PLUS
PROJE TANIMI	Hidrolik Blain EV100 (Kleemann, Doppler) / Yıldız-Üçgen
BAĞLANTI	KUMANDA PANOSU BAĞLANTI ŞEMASI
KAPI AÇIK SEVİYELEME	VAR
ERKEN KAPI AÇMA	VAR
GÜVENLİK DEVRESİ GERİLİMİ	220VAC
GERİ ALMA KUMANDA	YOK
H/W	PLUS/CPU : V1, PH/CAB : V1
S/W	PLUS/CPU : V2.05, PH/CAB: V2.00
TARİH	13.02.2015
ŞEMA NUMARASI	A3-5505-1-P / S
DOSYA İSMİ	SXS-A3-KL-YU-P-V1
SAYFA SAYISI	12
ÇİZİM	İ. YÖRDENİKLİ
KONTROL	M. SELÇOK

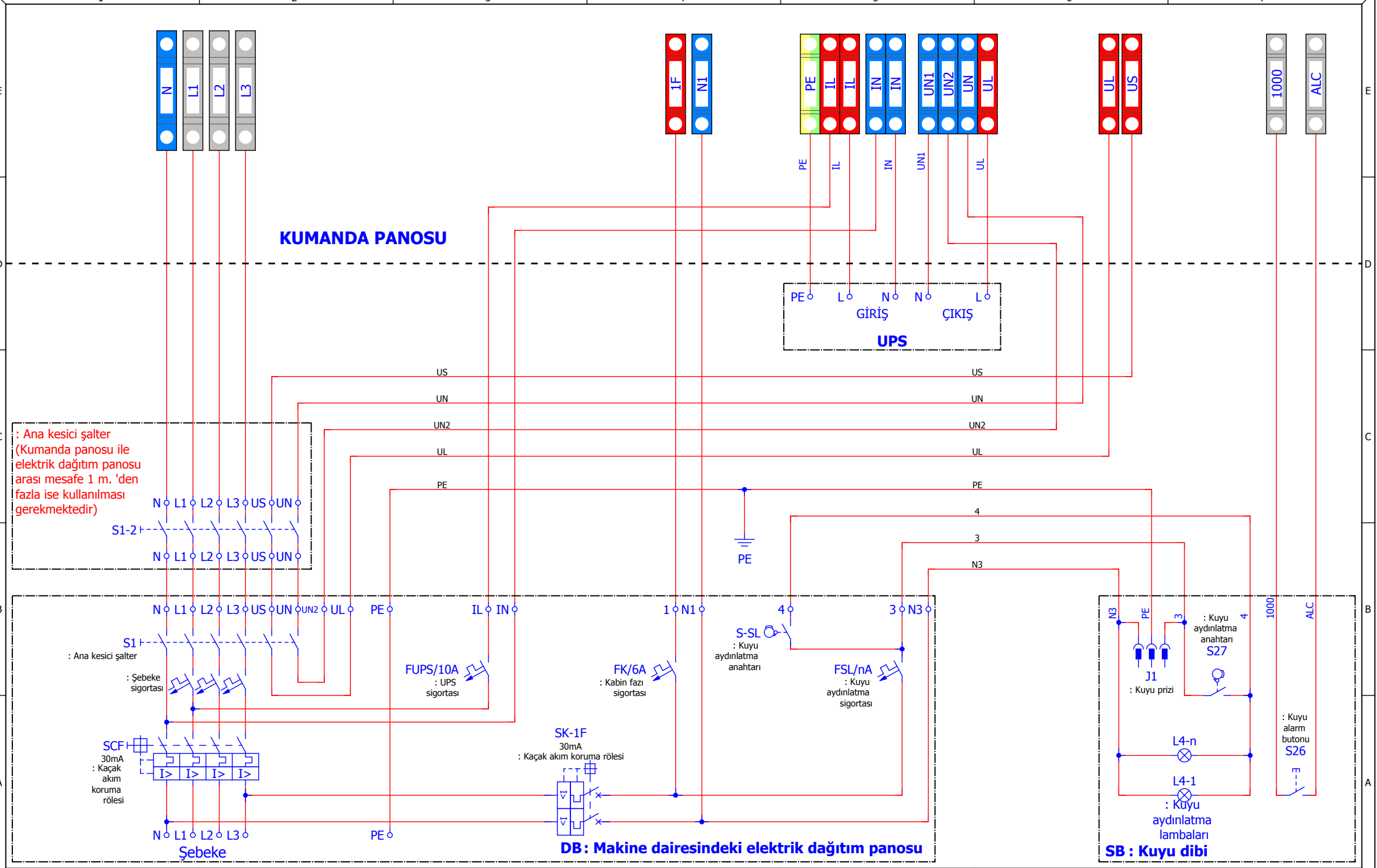

mik-el	ÇİZİM	İ. YÖRDENİKLİ	TARİH	13.02.2015	Hidrolik Blain EV100 (Kleemann, Doppler) / Yıldız-Üçgen	ELEKTRİK DAĞITIM KUTUSU BAĞLANTILARI	SAYFA
	KONTROL	M. SELÇOK	ŞEMA NO	A3-5505-1-P / S			2 / 12
			DOSYA	SXS-A3-KL-YU-P-V1			

BAĞLANTI	KUMANDA PANOSU BAĞLANTI ŞEMASI
KAPI AÇIK SEVİYELEME	VAR
ERKEN KAPI AÇMA	VAR
GÜVENLİK DEVRESİ GERİLİMİ	220VAC
GERİ ALMA KUMANDA	YOK

Bu belge, uygulamalar için öneri niteliğindedir. Mik-el Elektronik San. Tic. Ltd. Şti. önceden haber vermeksizin belgenin içerik veya görünümünde değişiklik yapma hakkını saklı tutar. Belgede yeralabilecek olası hata ve eksikliklerden Mik-el Elektronik San. Tic. Ltd. Şti. sorumlu tutulamaz.
© Bu belge Mik-el Elektronik San. Tic. Ltd. Şti. 'nin malıdır. Her türlü kullanım hakkı Mik-el Elektronik San. Tic. Ltd. Şti. 'ne aittir ve telif hakları yasasınca koruma altındadır. Mik-el Elektronik San. Tic. Ltd. Şti. 'nin yazılı izni olmadan hiçbir şekilde çoğaltılamaz ve üzerinde değişiklik yapılamaz.

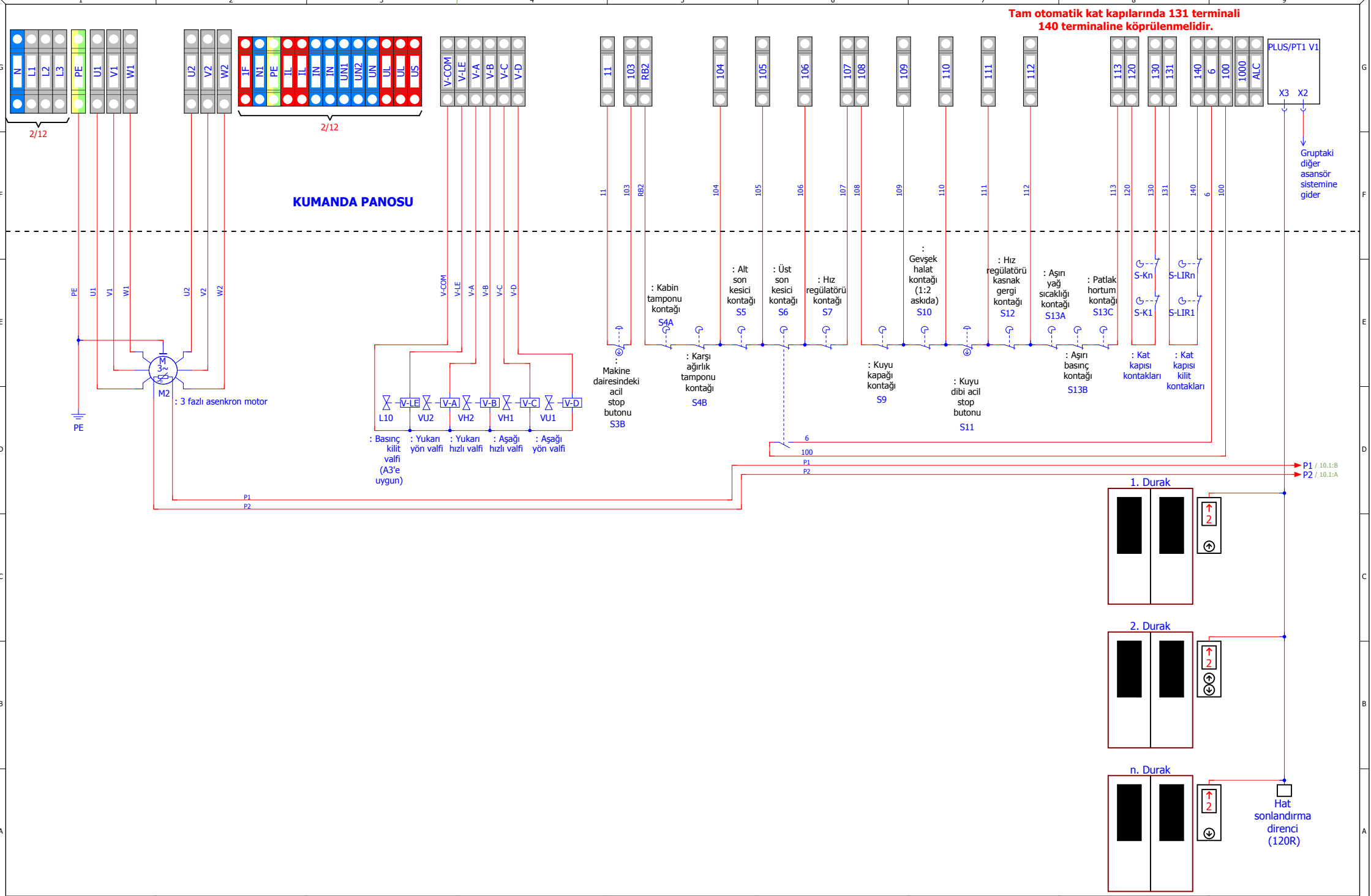

mik-el	ÇİZİM	İ. YÖRDENİKLİ	TARİH	13.02.2015	Hidrolik Blain EV100 (Kleemann, Doppler) / Yıldız-Üçgen	KUMANDA PANOSUNUN KLEMENSLERİ VE DIŞ BAĞLANTILAR	SAYFA
	KONTROL	M. SELÇOK	ŞEMA NO	A3-5505-1-P / S			3 / 12
			DOSYA	SXS-A3-KL-YU-P-V1			

BAĞLANTI	KUMANDA PANOSU BAĞLANTI ŞEMASI
KAPI AÇIK SEVİYELEME	VAR
ERKEN KAPI AÇMA	VAR
GÜVENLİK DEVRESİ GERİLİMİ	220VAC
GERİ ALMA KUMANDA	YOK

Bu belge, uygulamalar için öneri niteliğindedir. Mik-el Elektronik San. Tic. Ltd. Şti. önceden haber vermeksizin belgenin içerik veya görünümünde değişiklik yapma hakkını saklı tutar. Belgede yeralabilecek olası hata ve eksikliklerden Mik-el Elektronik San. Tic. Ltd. Şti. sorumlu tutulamaz.
© Bu belge Mik-el Elektronik San. Tic. Ltd. Şti. 'nin malıdır. Her türlü kullanım hakkı Mik-el Elektronik San. Tic. Ltd. Şti. 'ne aittir ve telif hakları yasasınca koruma altındadır. Mik-el Elektronik San. Tic. Ltd. Şti. 'nin yazılı izni olmadan hiçbir şekilde çoğaltılamaz ve üzerinde değişiklik yapılamaz.

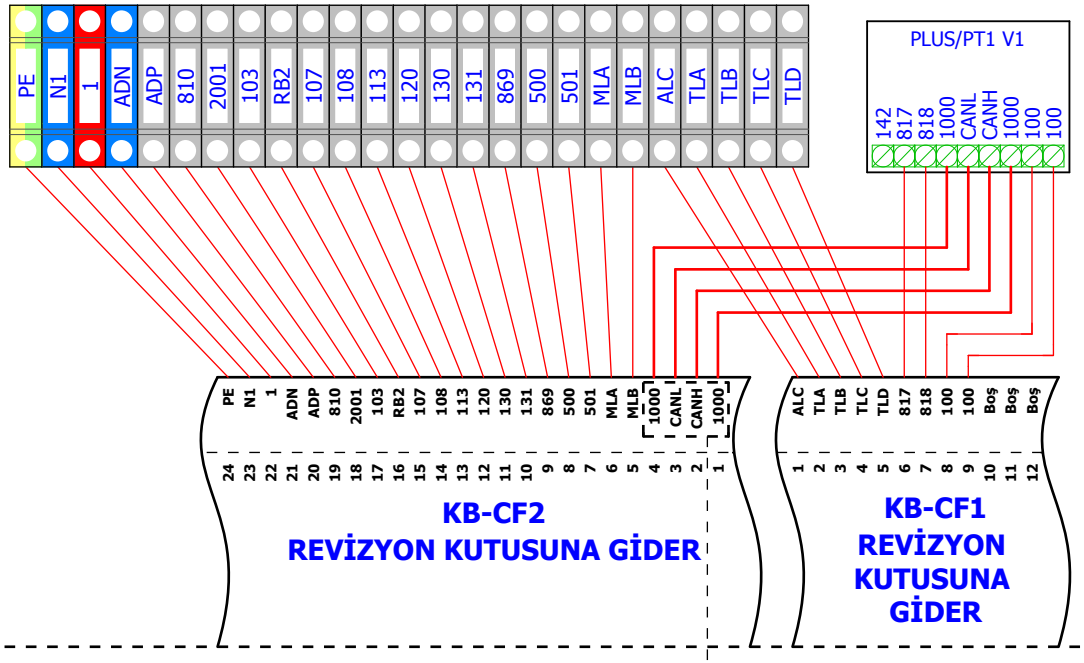

KUMANDA PANOSU

UYARI !
Sistem haberleşmesinin sağlıklı çalışabilmesi için bu terminal grubunun gösterilen sırada ve birarada olması gerekmektedir.

mik-el	ÇİZİM	İ. YÖRDENİKLİ	TARİH	13.02.2015	Hidrolik Blain EV100 (Kleemann, Doppler) / Yıldız-Üçgen	KUMANDA PANOSUNUN KLEMENSLERİ	SAYFA
	KONTROL	M. SELÇOK	ŞEMA NO	A3-5505-1-P / S			4/12
			DOSYA	SXS-A3-KL-YU-P-V1			

BAĞLANTI	KUMANDA PANOSU BAĞLANTI ŞEMASI
KAPI AÇIK SEVİYELEME	VAR
ERKEN KAPI AÇMA	VAR
GÜVENLİK DEVRESİ GERİLİMİ	220VAC
GERİ ALMA KUMANDA	YOK

Bu belge, uygulamalar için öneri niteliğindedir. Mik-el Elektronik San. Tic. Ltd. Şti. önceden haber vermeksizin belgenin içerik veya görünümünde değişiklik yapma hakkını saklı tutar. Belgede yeralabilecek olası hata ve eksikliklerden Mik-el Elektronik San. Tic. Ltd. Şti. sorumlu tutulamaz.
© Bu belge Mik-el Elektronik San. Tic. Ltd. Şti. 'nin malıdır. Her türlü kullanım hakkı Mik-el Elektronik San. Tic. Ltd. Şti. 'ne aittir ve telif hakları yasasınca koruma altındadır. Mik-el Elektronik San. Tic. Ltd. Şti. 'nin yazılı izni olmadan hiçbir şekilde çoğaltılamaz ve üzerinde değişiklik yapılamaz.

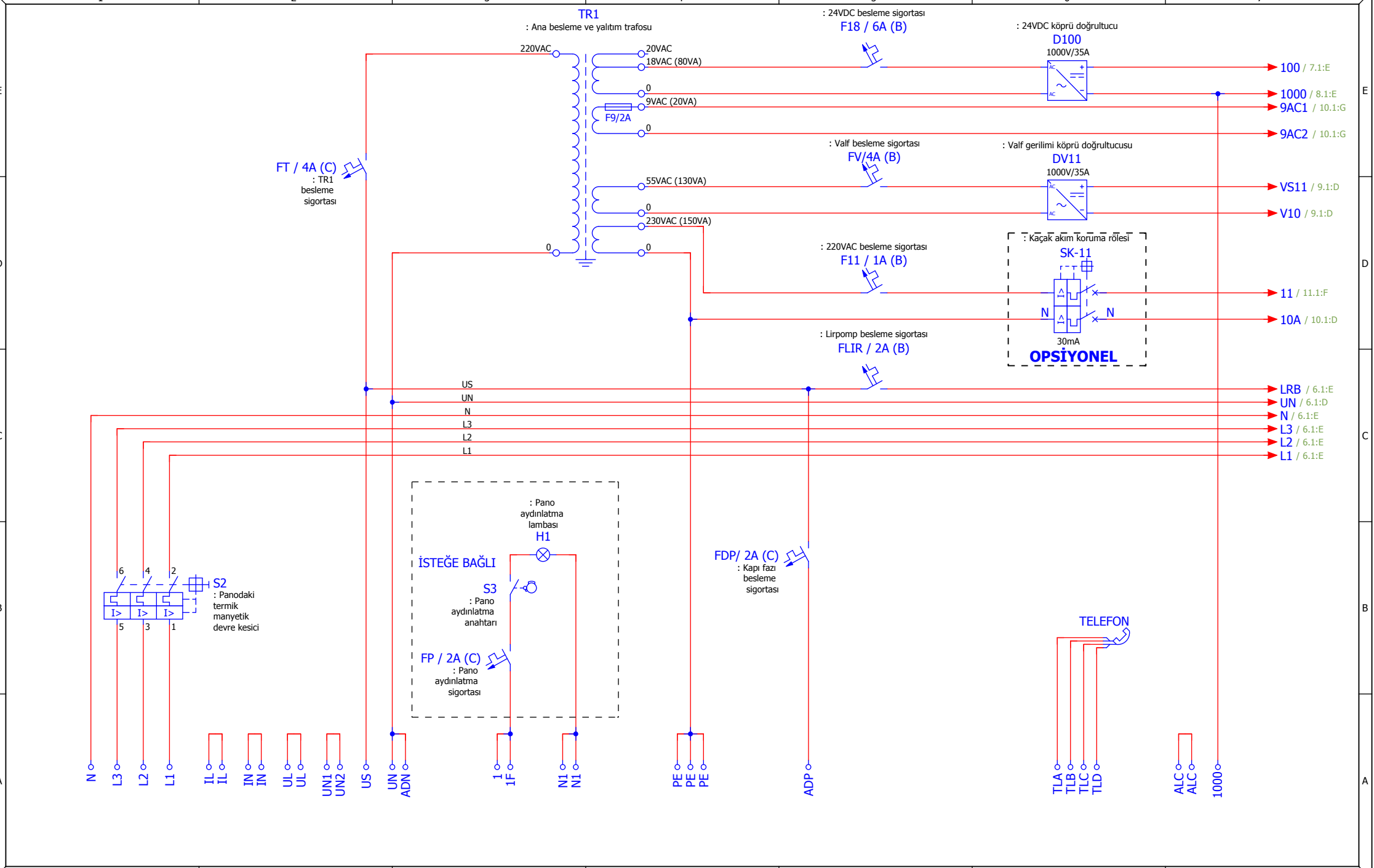

mik-el	ÇİZİM	İ. YÖRDENİKLİ	TARİH	13.02.2015	Hidrolik Blain EV100 (Kleemann, Doppler) / Yıldız-Üçgen	KUMANDA PANOSUNDAKİ BESLEME, AYDINLATMA VE FAN DEVRELERİ	SAYFA
	KONTROL	M. SELÇOK	ŞEMA NO	A3-5505-1-P / S			5/12
			DOSYA	SXS-A3-KL-YU-P-V1			

BAĞLANTI	KUMANDA PANOSU BAĞLANTI ŞEMASI
KAPI AÇIK SEVİYELEME	VAR
ERKEN KAPI AÇMA	VAR
GÜVENLİK DEVRESİ GERİLİMİ	220VAC
GERİ ALMA KUMANDA	YOK

Bu belge, uygulamalar için öneri niteliğindedir. Mik-el Elektronik San. Tic. Ltd. Şti. önceden haber vermeksizin belgenin içerik veya görünümünde değişiklik yapma hakkını saklı tutar. Belgede yeralabilecek olası hata ve eksikliklerden Mik-el Elektronik San. Tic. Ltd. Şti. sorumlu tutulamaz.
© Bu belge Mik-el Elektronik San. Tic. Ltd. Şti. 'nin malıdır. Her türlü kullanım hakkı Mik-el Elektronik San. Tic. Ltd. Şti. 'ne aittir ve telif hakları yasasınca koruma altındadır. Mik-el Elektronik San. Tic. Ltd. Şti. 'nin yazılı izni olmadan hiçbir şekilde çoğaltılamaz ve üzerinde değişiklik yapılamaz.

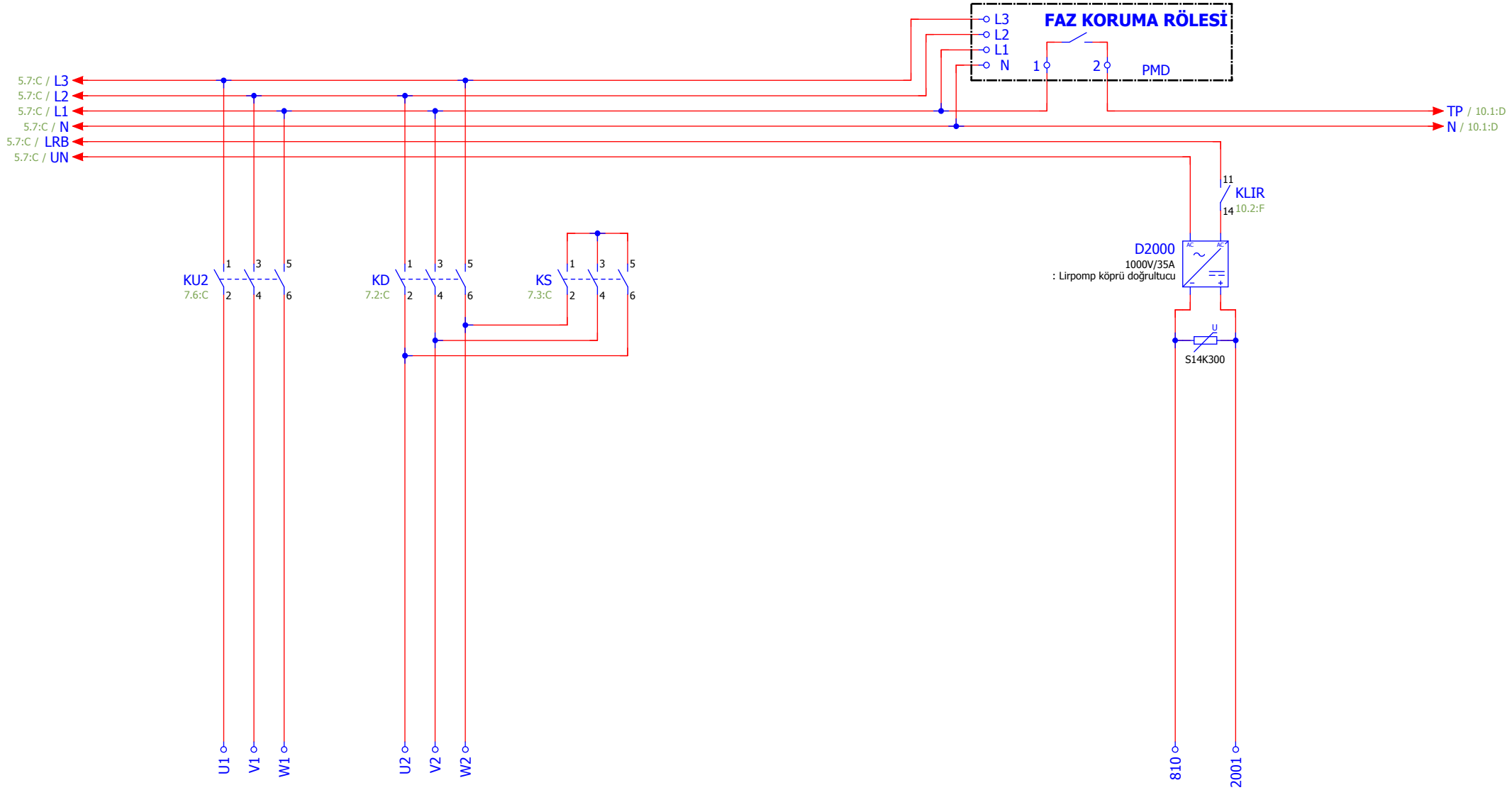

mik-el	ÇİZİM	İ. YÖRDENİKLİ	TARİH	13.02.2015	Hidrolik Blain EV100 (Kleemann, Doppler) / Yıldız-Üçgen	MOTOR BAĞLANTILARI	SAYFA
	KONTROL	M. SELÇOK	ŞEMA NO	A3-5505-1-P / S			6/12
			DOSYA	SXS-A3-KL-YU-P-V1			

BAĞLANTI	KUMANDA PANOSU BAĞLANTI ŞEMASI
KAPI AÇIK SEVİYELEME	VAR
ERKEN KAPI AÇMA	VAR
GÜVENLİK DEVRESİ GERİLİMİ	220VAC
GERİ ALMA KUMANDA	YOK

Bu belge, uygulamalar için öneri niteliğindedir. Mik-el Elektronik San. Tic. Ltd. Şti. önceden haber vermeksizin belgenin içerik veya görünümünde değişiklik yapma hakkını saklı tutar. Belgede yeralabilecek olası hata ve eksikliklerden Mik-el Elektronik San. Tic. Ltd. Şti. sorumlu tutulamaz.
© Bu belge Mik-el Elektronik San. Tic. Ltd. Şti. 'nin malıdır. Her türlü kullanım hakkı Mik-el Elektronik San. Tic. Ltd. Şti. 'ne aittir ve telif hakları yasasınca koruma altındadır. Mik-el Elektronik San. Tic. Ltd. Şti. 'nin yazılı izni olmadan hiçbir şekilde çoğaltılamaz ve üzerinde değişiklik yapılamaz.

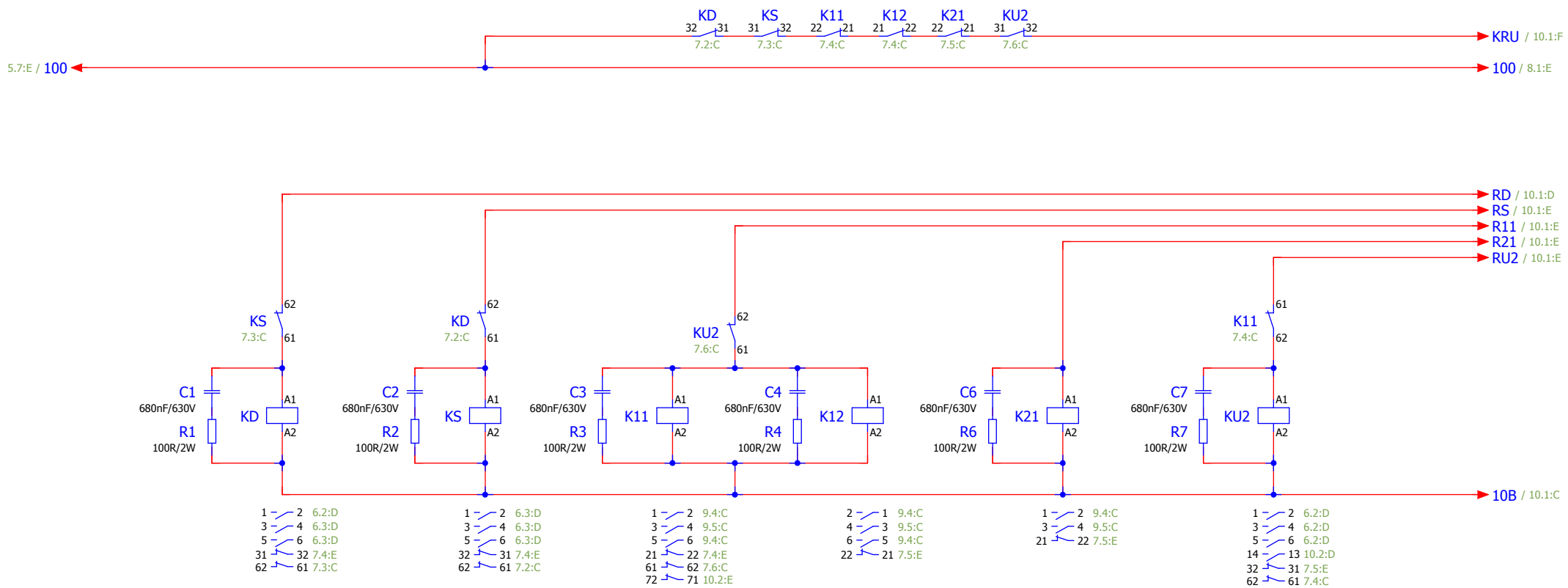

KD : Üçgen kontaktörü (EN 60947-4-1 'e uygun kontaktör)
KS : Yıldız kontaktörü (EN 60947-4-1 'e uygun kontaktör)
K11 : Aşağı yön kontaktörü (EN 60947-4-1 'e uygun kontaktör)
K12 : Aşağı yön kontaktörü (EN 60947-4-1 'e uygun kontaktör)
K21 : Yukarı yön kontaktörü (EN 60947-4-1 'e uygun kontaktör)
KU2 : Yukarı yön kontaktörü (Motor gücüne göre EN 60947-4-1 'e uygun kontaktör)

mik-el	ÇİZİM	İ. YÖRDENİKLİ	TARİH	13.02.2015	Hidrolik Blain EV100 (Kleemann, Doppler) / Yıldız-Üçgen	KUMANDA PANOSUNDAKİ KONTAKTÖR DEVRELERİ	SAYFA
	KONTROL	M. SELÇOK	ŞEMA NO	A3-5505-1-P / S			7/12
			DOSYA	SXS-A3-KL-YU-P-V1			

BAĞLANTI	KUMANDA PANOSU BAĞLANTI ŞEMASI
KAPI AÇIK SEVİYELEME	VAR
ERKEN KAPI AÇMA	VAR
GÜVENLİK DEVRESİ GERİLİMİ	220VAC
GERİ ALMA KUMANDA	YOK

Bu belge, uygulamalar için öneri niteliğindedir. Mik-el Elektronik San. Tic. Ltd. Şti. önceden haber vermeksizin belgenin içerik veya görünümünde değişiklik yapma hakkını saklı tutar. Belgede yeralabilecek olası hata ve eksikliklerden Mik-el Elektronik San. Tic. Ltd. Şti. sorumlu tutulamaz.
© Bu belge Mik-el Elektronik San. Tic. Ltd. Şti. 'nin malıdır. Her türlü kullanım hakkı Mik-el Elektronik San. Tic. Ltd. Şti. 'ne aittir ve telif hakları yasasınca koruma altındadır. Mik-el Elektronik San. Tic. Ltd. Şti. 'nin yazılı izni olmadan hiçbir şekilde çoğaltılamaz ve üzerinde değişiklik yapılamaz.

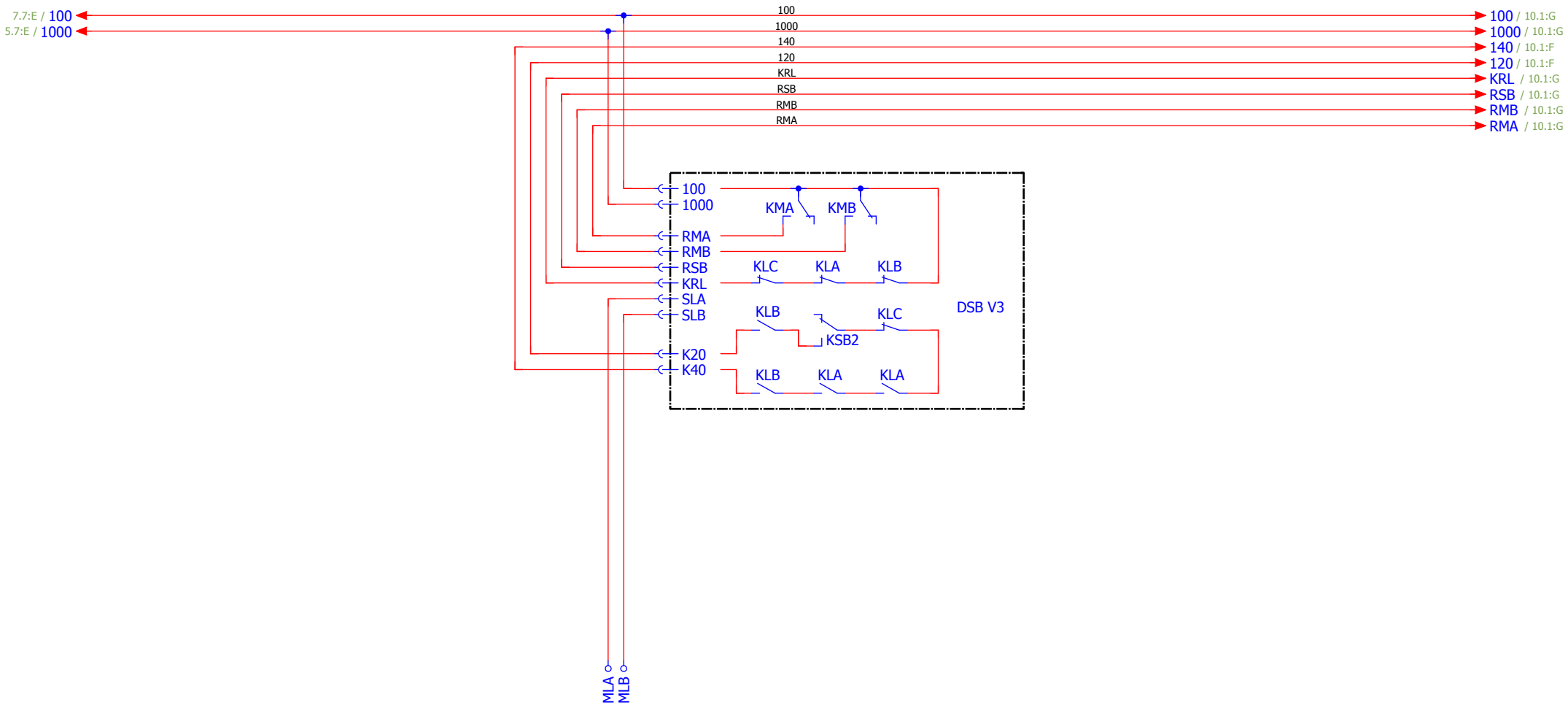

mik-el	ÇİZİM	İ. YÖRDENİKLİ	TARİH	13.02.2015	Hidrolik Blain EV100 (Kleemann, Doppler) / Yıldız-Üçgen	DSB KARTININ BAĞLANTILARI	SAYFA
	KONTROL	M. SELÇOK	ŞEMA NO	A3-5505-1-P / S			8/12
			DOSYA	SXS-A3-KL-YU-P-V1			

BAĞLANTI	KUMANDA PANOSU BAĞLANTI ŞEMASI
KAPI AÇIK SEVİYELEME	VAR
ERKEN KAPI AÇMA	VAR
GÜVENLİK DEVRESİ GERİLİMİ	220VAC
GERİ ALMA KUMANDA	YOK

Bu belge, uygulamalar için öneri niteliğindedir. Mik-el Elektronik San. Tic. Ltd. Şti. önceden haber vermeksizin belgenin içerik veya görünümünde değişiklik yapma hakkını saklı tutar. Belgede yeralabilecek olası hata ve eksikliklerden Mik-el Elektronik San. Tic. Ltd. Şti. sorumlu tutulamaz.
© Bu belge Mik-el Elektronik San. Tic. Ltd. Şti. 'nin malıdır. Her türlü kullanım hakkı Mik-el Elektronik San. Tic. Ltd. Şti. 'ne aittir ve telif hakları yasasınca koruma altındadır. Mik-el Elektronik San. Tic. Ltd. Şti. 'nin yazılı izni olmadan hiçbir şekilde çoğaltılamaz ve üzerinde değişiklik yapılamaz.

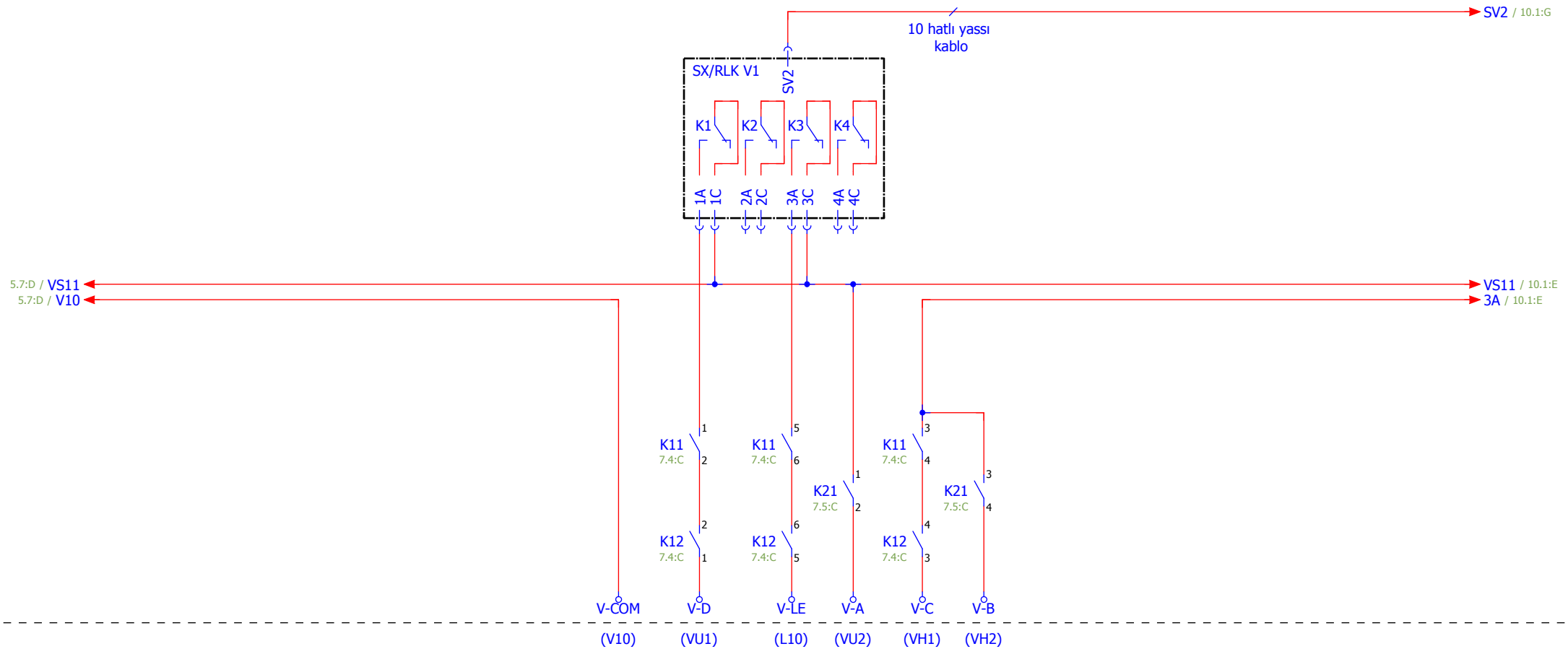

V-COM (V10) : Valflerin (-) ucu
V-LE (L10) : Basınç kilit valfi (A3'e uygun)
V-A (VU2) : Yukarı yön valfi
V-B (VH2) : Yukarı hızlı valfi
V-C (VH1) : Aşağı hızlı valfi
V-D (VU1) : Aşağı yön valfi

mik-el	ÇİZİM	İ. YÖRDENİKLİ	TARİH	13.02.2015	Hidrolik Blain EV100 (Kleemann, Doppler) / Yıldız-Üçgen	RLK KARTININ BAĞLANTILARI	SAYFA
	KONTROL	M. SELÇOK	ŞEMA NO	A3-5505-1-P / S			9/12
			DOSYA	SXS-A3-KL-YU-P-V1			

BAĞLANTI	KUMANDA PANOSU BAĞLANTI ŞEMASI
KAPI AÇIK SEVİYELEME	VAR
ERKEN KAPI AÇMA	VAR
GÜVENLİK DEVRESİ GERİLİMİ	220VAC
GERİ ALMA KUMANDA	YOK

Bu belge, uygulamalar için öneri niteliğindedir. Mik-el Elektronik San. Tic. Ltd. Şti. önceden haber vermeksizin belgenin içerik veya görünümünde değişiklik yapma hakkını saklı tutar. Belgede yeralabilecek olası hata ve eksikliklerden Mik-el Elektronik San. Tic. Ltd. Şti. sorumlu tutulamaz.
© Bu belge Mik-el Elektronik San. Tic. Ltd. Şti. 'nin malıdır. Her türlü kullanım hakkı Mik-el Elektronik San. Tic. Ltd. Şti. 'ne aittir ve telif hakları yasasınca koruma altındadır. Mik-el Elektronik San. Tic. Ltd. Şti. 'nin yazılı izni olmadan hiçbir şekilde çoğaltılamaz ve üzerinde değişiklik yapılamaz.

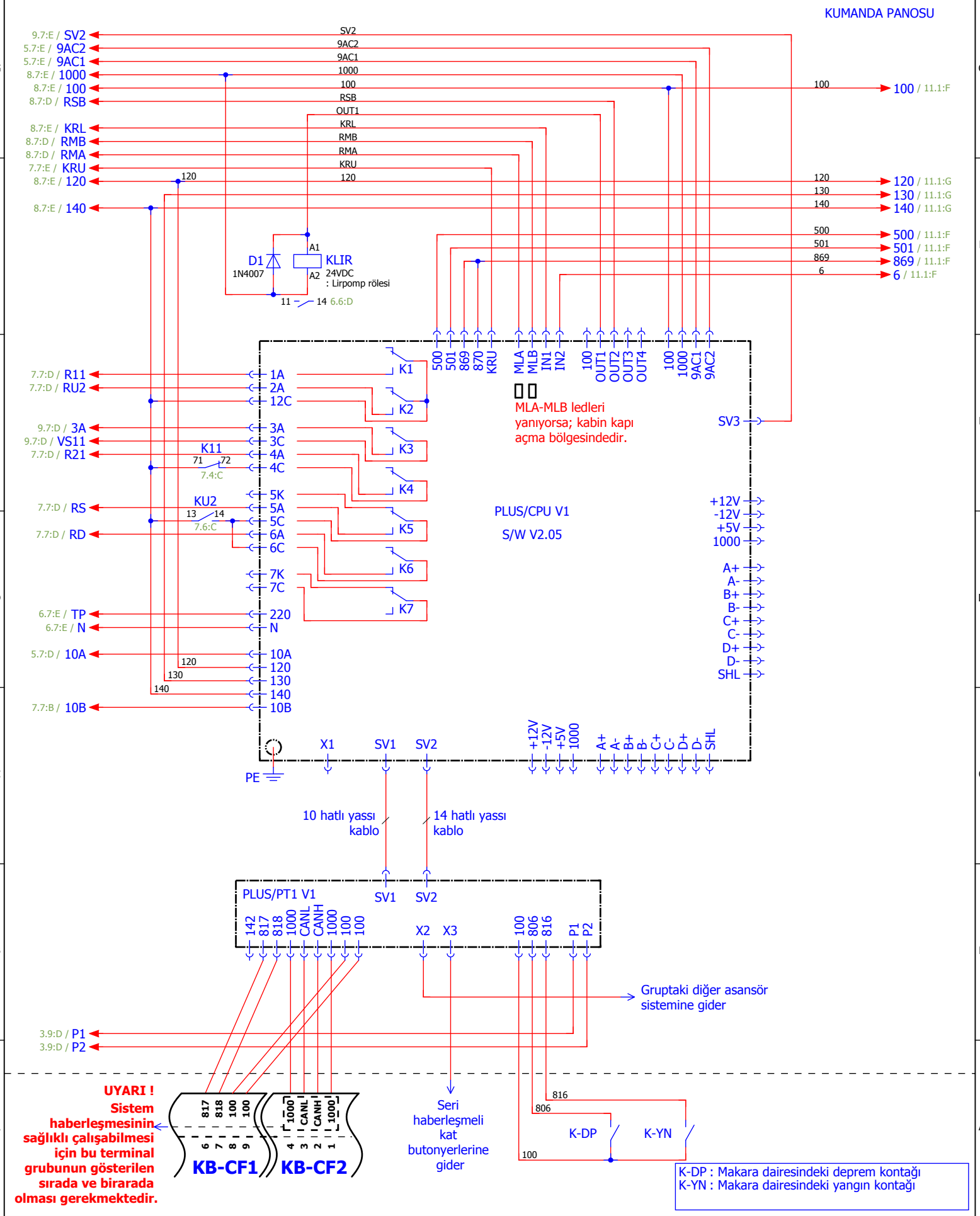

Hidrolik Blain EV100 (Kleemann, Doppler) / Yıldız-Üçgen

SXPLUS/CPU KARTININ BAĞLANTILARI

mik-el	ÇİZİM	İ. YÖRDENİKLİ	TARİH	13.02.2015	BAĞLANTI	KUMANDA PANOSU BAĞLANTI ŞEMASI
			ŞEMA NO	A3-5505-1-P / S	KAPI AÇIK SEVİYELEME	VAR
	KONTROL	M. SELÇOK	DOSYA	SXS-A3-KL-YU-P-V1	ERKEN KAPI AÇMA	VAR
					GÜVENLİK DEVRESİ GERİLİMİ	220VAC
					GERİ ALMA KUMANDA	YOK

SAYFA 10/12

Bu belge, uygulamalar için öneri niteliğindedir. Mik-el Elektronik San. Tic. Ltd. Şti. önceden haber vermeksizin belgenin içerik veya görünümünde değişiklik yapma hakkını saklı tutar. Belgede yeralabilecek olası hata ve eksikliklerden Mik-el Elektronik San. Tic. Ltd. Şti. sorumlu tutulamaz.
© Bu belge Mik-el Elektronik San. Tic. Ltd. Şti. 'nin malıdır. Her türlü kullanım hakkı Mik-el Elektronik San. Tic. Ltd. Şti. 'ne aittir ve telif hakları yasasınca koruma altındadır. Mik-el Elektronik San. Tic. Ltd. Şti. 'nin yazılı izni olmadan hiçbir şekilde çoğaltılamaz ve üzerinde değişiklik yapılamaz.

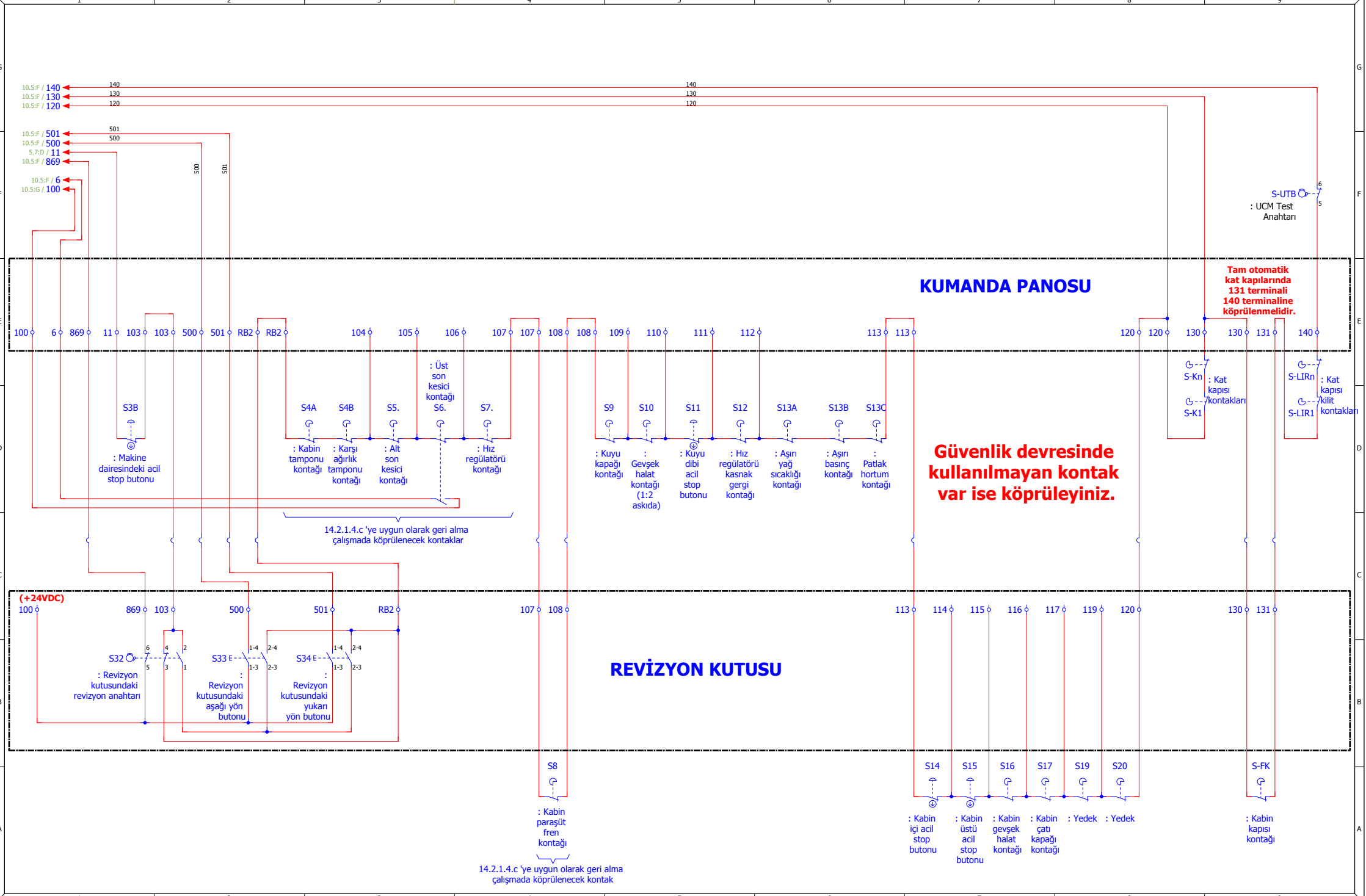

mik-el	ÇİZİM	İ. YÖRDENİKLİ	TARİH	13.02.2015	Hidrolik Blain EV100 (Kleemann, Doppler) / Yıldız-Üçgen	GÜVENLİK DEVRELERİ, REVİZYON (BAKIM) BAĞLANTILARI	SAYFA
	KONTROL	M. SELÇOK	ŞEMA NO	A3-5505-1-P / S			11 / 12
			DOSYA	SXS-A3-KL-YU-P-V1			

BAĞLANTI	KUMANDA PANOSU BAĞLANTI ŞEMASI
KAPI AÇIK SEVİYELEME	VAR
ERKEN KAPI AÇMA	VAR
GÜVENLİK DEVRESİ GERİLİMİ	220VAC
GERİ ALMA KUMANDA	YOK

Bu belge, uygulamalar için öneri niteliğindedir. Mik-el Elektronik San. Tic. Ltd. Şti. önceden haber vermeksizin belgenin içerik veya görünümünde değişiklik yapma hakkını saklı tutar. Belgede yeralabilecek olası hata ve eksikliklerden Mik-el Elektronik San. Tic. Ltd. Şti. sorumlu tutulamaz.
© Bu belge Mik-el Elektronik San. Tic. Ltd. Şti. 'nin malıdır. Her türlü kullanım hakkı Mik-el Elektronik San. Tic. Ltd. Şti. 'ne aittir ve telif hakları yasasınca koruma altındadır. Mik-el Elektronik San. Tic. Ltd. Şti. 'nin yazılı izni olmadan hiçbir şekilde çoğaltılamaz ve üzerinde değişiklik yapılamaz.

1	: Kabin ve kabin lambası besleme fazı	(220VAC)
1F	: Bağımsız sigortadan geçen kabin fazı	(220VAC)
3	: Kuyu prizi fazı	(220VAC)
3N	: Kuyu nötrü	
4	: Kuyu aydınlatma fazı	(220VAC)
N	: Nötr	
N1	: Bağımsız sigortadan geçen kabin nötrü	
11	: Kumanda panosundaki trafo fazı	(220VAC)
103	: Makine dairesindeki acil stop buton dönüşü	(220VAC)
104	: Kabin tamponu kontağı ve karşı ağırlık tamponu kontağı dönüşü	(220VAC)
105	: Alt son kesici kontağı dönüşü	(220VAC)
106	: Üst son kesici kontağı dönüşü	(220VAC)
107	: Hız regülatörü kontağı dönüşü	(220VAC)
108	: Kabin paraşüt fren kontağı dönüşü	(220VAC)
109	: Kuyu kapağı kontağı dönüşü	(220VAC)
110	: Gevşek halat kontağı dönüşü	(220VAC)
111	: Kuyu dibi acil stop buton dönüşü	(220VAC)
112	: Hız regülatörü kasnak gergi kontağı dönüşü	(220VAC)
113	: Yedek	(220VAC)
120	: Seri bağlı stop kontakları dönüşü	(220VAC)
130	: Kat kapısı kontakları dönüşü	(220VAC)
131	: Kabin kapısı kontakları dönüşü	(220VAC)
140	: Kat kapısı kilit kontakları dönüşü	(220VAC)
RB2	: Revizyon ve Geri Alma anahtarları üzerindeki güvenlik (stop) devresi kontakları dönüşü	(220VAC)
ADN	: Otomatik kapı nötrü	(220VAC)
ADP	: Otomatik kapı fazı	(220VAC)
L1, L2, L3	: Şebeke girişleri	(380VAC)
U1, V1, W1	: Motor sargı çıkışları	(380VAC)
U2, V2, W2	: Motor sargı çıkışları	(380VAC)

IL	: UPS giriş fazı	(220VAC)
IN	: UPS giriş nötrü	(220VAC)
UL	: UPS çıkış fazı	(220VAC)
UN1	: UPS çıkış nötrü	(220VAC)
UN	: Ana kesici şalter kontağından geçen UPS çıkış nötrü	(220VAC)
US	: Ana kesici şalter kontağından geçen UPS çıkış fazı	(220VAC)
810	: Lirpomp bobini (-) ucu	(-180VDC)
2001	: Lirpomp bobini (+) ucu	(+180VDC)
V-COM (V10)	: Valflerin (-) ucu	(-48VDC)
V-LE (L10)	: Basınç kilit valfi (A3'e uygun)	(+48VDC)
V-A (VU2)	: Yukarı yön valfinin (+) ucu	(+48VDC)
V-B (VH2)	: Yukarı hızlı valfinin (+) ucu	(+48VDC)
V-C (VH1)	: Aşağı hızlı valfinin (+) ucu	(+48VDC)
V-D (VU1)	: Aşağı yön valfinin (+) ucu	(+48VDC)
100	: Gösterge ve kontrol devreleri müştereği (+) ucu	(+24VDC)
1000	: Gösterge ve kontrol devreleri dönüşü (-) ucu	(-24VDC)
500	: Revizyonda çalışma aşağı yön sinyal girişi	(+24VDC)
501	: Revizyonda çalışma yukarı yön sinyal girişi	(+24VDC)
869	: Revizyona alma anahtarından gelen normal çalışma sinyal girişi	(+24VDC)
6	: Kuyu üst limiti aşıldı sinyal girişi	(+24VDC)
MLA	: Kilit açma bölgesi şalteri sinyal girişi (Darbeye ve titreşime dayanıklı)	(+24VDC)
MLB	: Kilit açma bölgesi şalteri sinyal girişi (Darbeye ve titreşime dayanıklı)	(+24VDC)
ALC	: Alarm sinyal girişleri	(-24VDC)
CANH, CANL	: Seri haberleşme sinyalleri	
P1, P2	: Motor termistör sinyal girişleri	
PE	: Topraklama	
TLA, TLB, TLC, TLD	: Telefon hattı bağlantı girişleri	

FT	: TR1 besleme sigortası
F18	: 24VDC besleme sigortası
F11	: 220VAC besleme sigortası
FP	: Pano aydınlatma sigortası
FDP	: Kapı fazı besleme sigortası
FLIR	: Lirpomp sigortası
FP	: Pano aydınlatma sigortası
TR1	: Ana besleme ve yalıtım trafosu
D100	: 24VDC köprü doğrultucu
D2000	: Lirpomp köprü doğrultucu

KD	: Üçgen kontaktörü (EN 60947-4-1 'e uygun kontaktör)
KS	: Yıldız kontaktörü (EN 60947-4-1 'e uygun kontaktör)
K11	: Aşağı yön kontaktörü (EN 60947-4-1 'e uygun kontaktör)
K12	: Aşağı yön kontaktörü (EN 60947-4-1 'e uygun kontaktör)
K21	: Yukarı yön kontaktörü (EN 60947-4-1 'e uygun kontaktör)
KU2	: Yukarı yön kontaktörü (Motor gücüne göre EN 60947-4-1 'e uygun kontaktör)

mik-el	ÇİZİM	İ. YÖRDENİKLİ	TARİH	13.02.2015	Hidrolik Blain EV100 (Kleemann, Doppler) / Yıldız-Üçgen
	KONTROL	M. SELÇOK	ŞEMA NO	A3-5505-1-P / S	KLEMENS İSİMLERİ VE AÇIKLAMALARI
			DOSYA	SXS-A3-KL-YU-P-V1	

BAĞLANTI	KUMANDA PANOSU BAĞLANTI ŞEMASI
KAPI AÇIK SEVİYELEME	VAR
ERKEN KAPI AÇMA	VAR
GÜVENLİK DEVRESİ GERİLİMİ	220VAC
GERİ ALMA KUMANDA	YOK

SAYFA 12/12

Bu belge, uygulamalar için öneri niteliğindedir. Mik-el Elektronik San. Tic. Ltd. Şti. önceden haber vermeksizin belgenin içerik veya görünümünde değişiklik yapma hakkını saklı tutar. Belgede yeralabilecek olası hata ve eksikliklerden Mik-el Elektronik San. Tic. Ltd. Şti. sorumlu tutulamaz.
© Bu belge Mik-el Elektronik San. Tic. Ltd. Şti. 'nin malıdır. Her türlü kullanım hakkı Mik-el Elektronik San. Tic. Ltd. Şti. 'ne aittir ve telif hakları yasasınca koruma altındadır. Mik-el Elektronik San. Tic. Ltd. Şti. 'nin yazılı izni olmadan hiçbir şekilde çoğaltılamaz ve üzerinde değişiklik yapılamaz.

MİK-EL ELEKTRONİK SAN. TİC. LTD. ŞTİ.

YÜZYIL MAH. MATBAACILAR SİTESİ YOLU NO:56 34200 BAĞCILAR / İSTANBUL / TÜRKİYE

TELEFON	+90.212. 629 10 08 pbx	FAKS	+90.212. 629 11 35
	+90.216. 314 00 57-67	WEB	www.mik-el.com
T. DESTEK	+90.542. 591 30 80	E-mail	destek@mik-el.com

FİRMA	MİK-EL ELEKTRONİK SAN. TİC. LTD. ŞTİ.
KUMANDA SİSTEMİ	MİKRONİK SX PLUS
PROJE TANIMI	Hidrolik Blain EV100 (Kleemann, Doppler) / Doğrudan Yol Verme
BAĞLANTI	KUMANDA PANOSU BAĞLANTI ŞEMASI
KAPI AÇIK SEVİYELEME	VAR
ERKEN KAPI AÇMA	VAR
GÜVENLİK DEVRESİ GERİLİMİ	220VAC
GERİ ALMA KUMANDA	VAR
H/W	PLUS/CPU : V1, PH/CAB : V1
S/W	PLUS/CPU : V2.05, PH/CAB: V2.00
TARİH	13.02.2015
ŞEMA NUMARASI	A3-5510-1-P / S
DOSYA İSMİ	SXS-A3-KL-DY-GAK-P-V1
SAYFA SAYISI	12
ÇİZİM	İ. YÖRDENİKLİ
KONTROL	M. SELÇOK

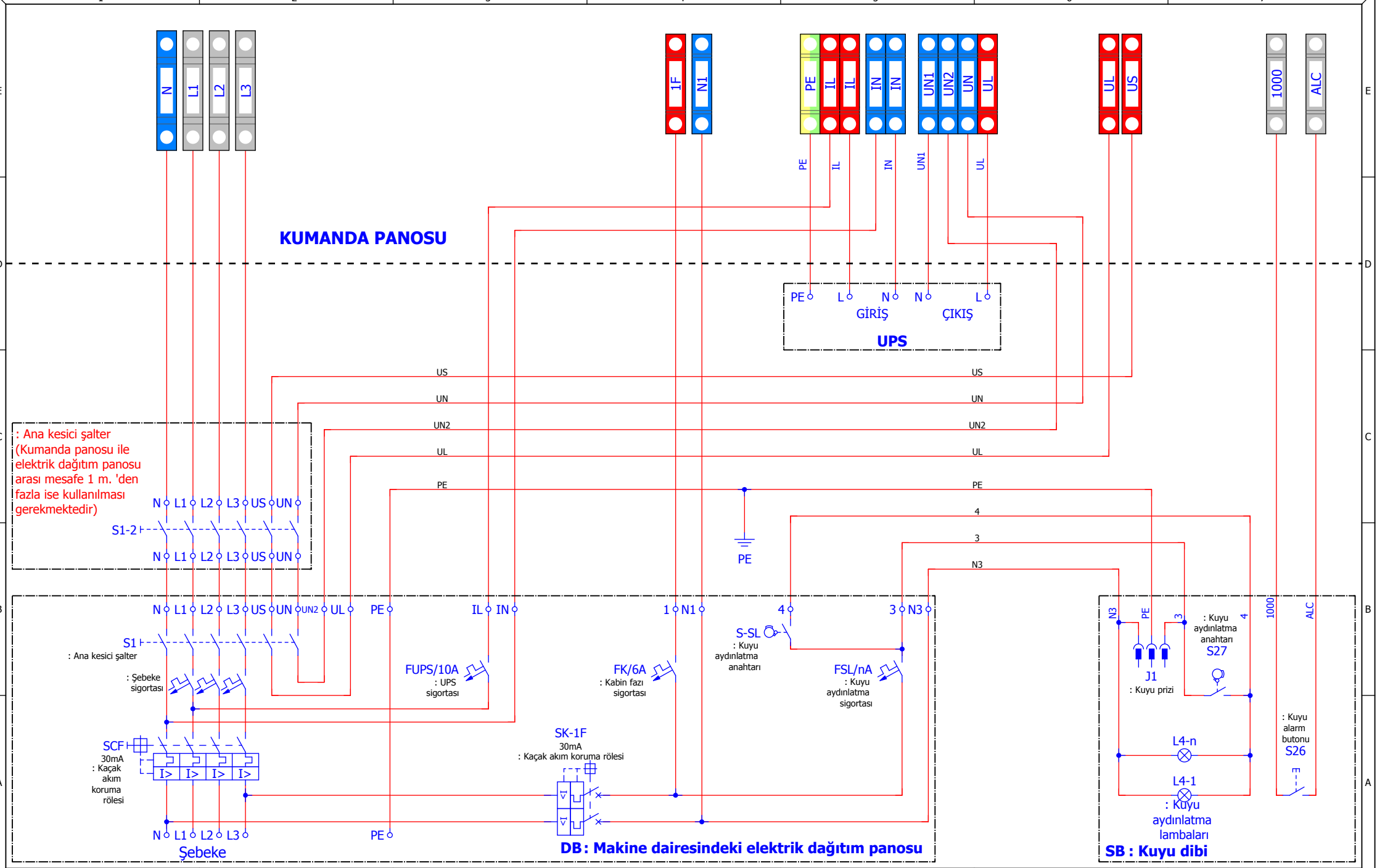

mik-el	ÇİZİM	İ. YÖRDENİKLİ	TARİH	13.02.2015	Hidrolik Blain EV100 (Kleemann, Doppler) / Doğrudan Yol Verme	ELEKTRİK DAĞITIM KUTUSU BAĞLANTILARI	SAYFA
	KONTROL	M. SELÇOK	ŞEMA NO	A3-5510-1-P / S			2/12
			DOSYA	SXS-A3-KL-DY-GAK-P-V1			

BAĞLANTI	KUMANDA PANOSU BAĞLANTI ŞEMASI
KAPI AÇIK SEVİYELEME	VAR
ERKEN KAPI AÇMA	VAR
GÜVENLİK DEVRESİ GERİLİMİ	220VAC
GERİ ALMA KUMANDA	VAR

Bu belge, uygulamalar için öneri niteliğindedir. Mik-el Elektronik San. Tic. Ltd. Şti. önceden haber vermeksizin belgenin içerik veya görünümünde değişiklik yapma hakkını saklı tutar. Belgede yeralabilecek olası hata ve eksikliklerden Mik-el Elektronik San. Tic. Ltd. Şti. sorumlu tutulamaz.
© Bu belge Mik-el Elektronik San. Tic. Ltd. Şti. 'nin malıdır. Her türlü kullanım hakkı Mik-el Elektronik San. Tic. Ltd. Şti. 'ne aittir ve telif hakları yasasınca koruma altındadır. Mik-el Elektronik San. Tic. Ltd. Şti. 'nin yazılı izni olmadan hiçbir şekilde çoğaltılamaz ve üzerinde değişiklik yapılamaz.

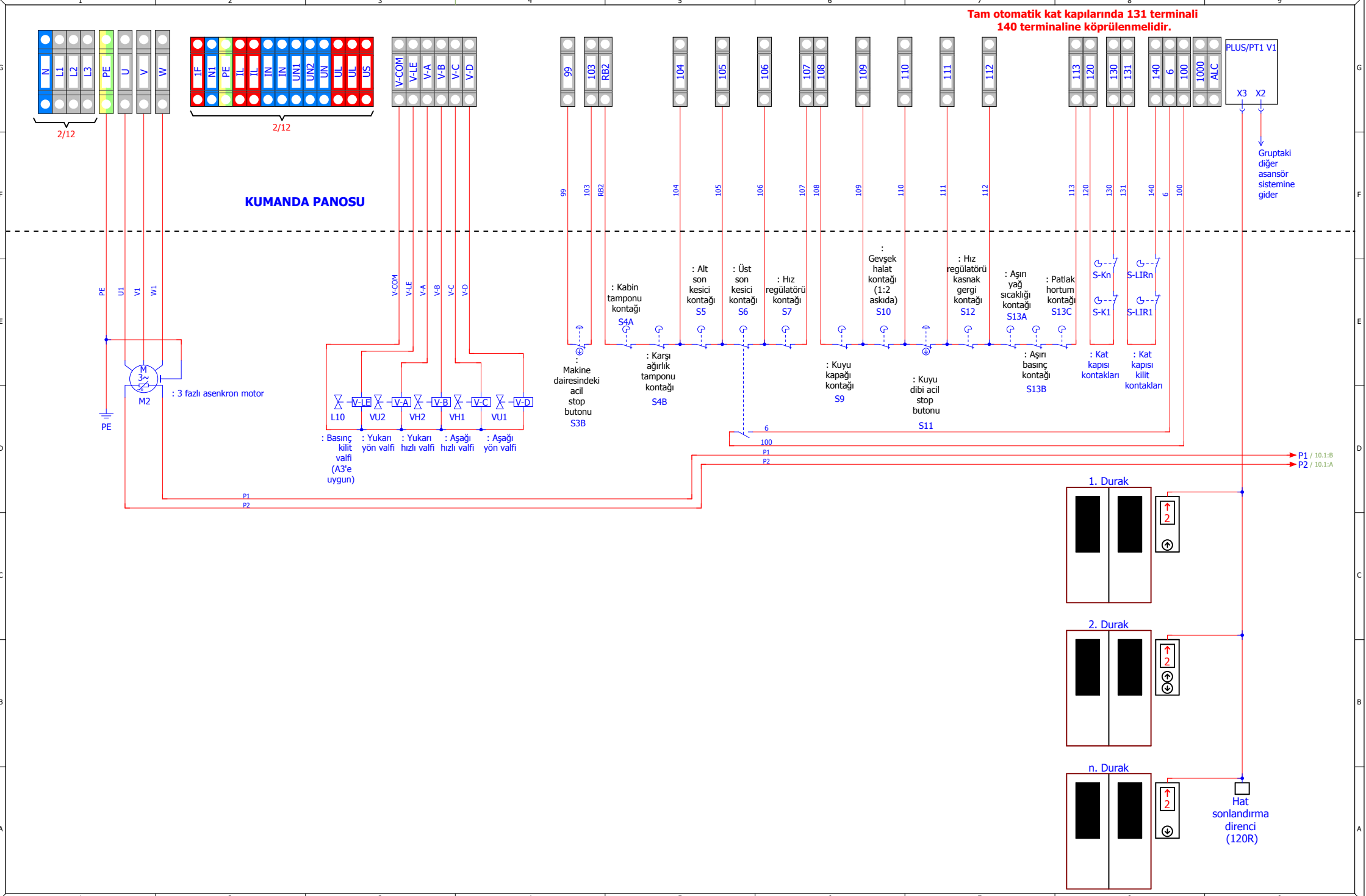

mik-el	ÇİZİM	İ. YÖRDENİKLİ	TARİH	13.02.2015	Hidrolik Blain EV100 (Kleemann, Doppler) / Doğrudan Yol Verme	KUMANDA PANOSUNUN KLEMENSLERİ VE DIŞ BAĞLANTILAR	SAYFA
	KONTROL	M. SELÇOK	ŞEMA NO	A3-5510-1-P / S			3 / 12
			DOSYA	SXS-A3-KL-DY-GAK-P-V1			

BAĞLANTI	KUMANDA PANOSU BAĞLANTI ŞEMASI
KAPI AÇIK SEVİYELEME	VAR
ERKEN KAPI AÇMA	VAR
GÜVENLİK DEVRESİ GERİLİMİ	220VAC
GERİ ALMA KUMANDA	VAR

Bu belge, uygulamalar için öneri niteliğindedir. Mik-el Elektronik San. Tic. Ltd. Şti. önceden haber vermeksizin belgenin içerik veya görünümünde değişiklik yapma hakkını saklı tutar. Belgede yeralabilecek olası hata ve eksikliklerden Mik-el Elektronik San. Tic. Ltd. Şti. sorumlu tutulamaz.
© Bu belge Mik-el Elektronik San. Tic. Ltd. Şti. 'nin malıdır. Her türlü kullanım hakkı Mik-el Elektronik San. Tic. Ltd. Şti. 'ne aittir ve telif hakları yasasınca koruma altındadır. Mik-el Elektronik San. Tic. Ltd. Şti. 'nin yazılı izni olmadan hiçbir şekilde çoğaltılamaz ve üzerinde değişiklik yapılamaz.

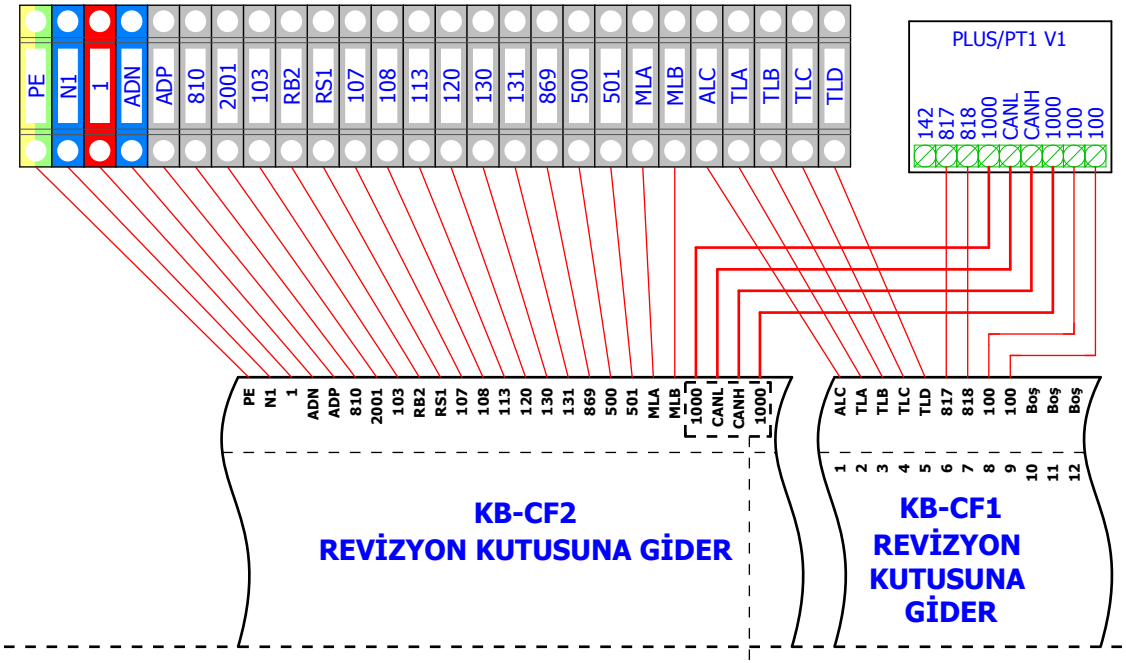

KUMANDA PANOSU

UYARI !
Sistem haberleşmesinin sağlıklı çalışabilmesi için bu terminal grubunun gösterilen sırada ve birarada olması gerekmektedir.

mik-el	ÇİZİM	İ. YÖRDENİKLİ	TARİH	13.02.2015	Hidrolik Blain EV100 (Kleemann, Doppler) / Doğrudan Yol Verme	KUMANDA PANOSUNUN KLEMENSLERİ	SAYFA
	KONTROL	M. SELÇOK	ŞEMA NO	A3-5510-1-P / S			4/12
			DOSYA	SXS-A3-KL-DY-GAK-P-V1			

BAĞLANTI	KUMANDA PANOSU BAĞLANTI ŞEMASI
KAPI AÇIK SEVİYELEME	VAR
ERKEN KAPI AÇMA	VAR
GÜVENLİK DEVRESİ GERİLİMİ	220VAC
GERİ ALMA KUMANDA	VAR

Bu belge, uygulamalar için öneri niteliğindedir. Mik-el Elektronik San. Tic. Ltd. Şti. önceden haber vermeksizin belgenin içerik veya görünümünde değişiklik yapma hakkını saklı tutar. Belgede yeralabilecek olası hata ve eksikliklerden Mik-el Elektronik San. Tic. Ltd. Şti. sorumlu tutulamaz.
© Bu belge Mik-el Elektronik San. Tic. Ltd. Şti. 'nin malıdır. Her türlü kullanım hakkı Mik-el Elektronik San. Tic. Ltd. Şti. 'ne aittir ve telif hakları yasasınca koruma altındadır. Mik-el Elektronik San. Tic. Ltd. Şti. 'nin yazılı izni olmadan hiçbir şekilde çoğaltılamaz ve üzerinde değişiklik yapılamaz.

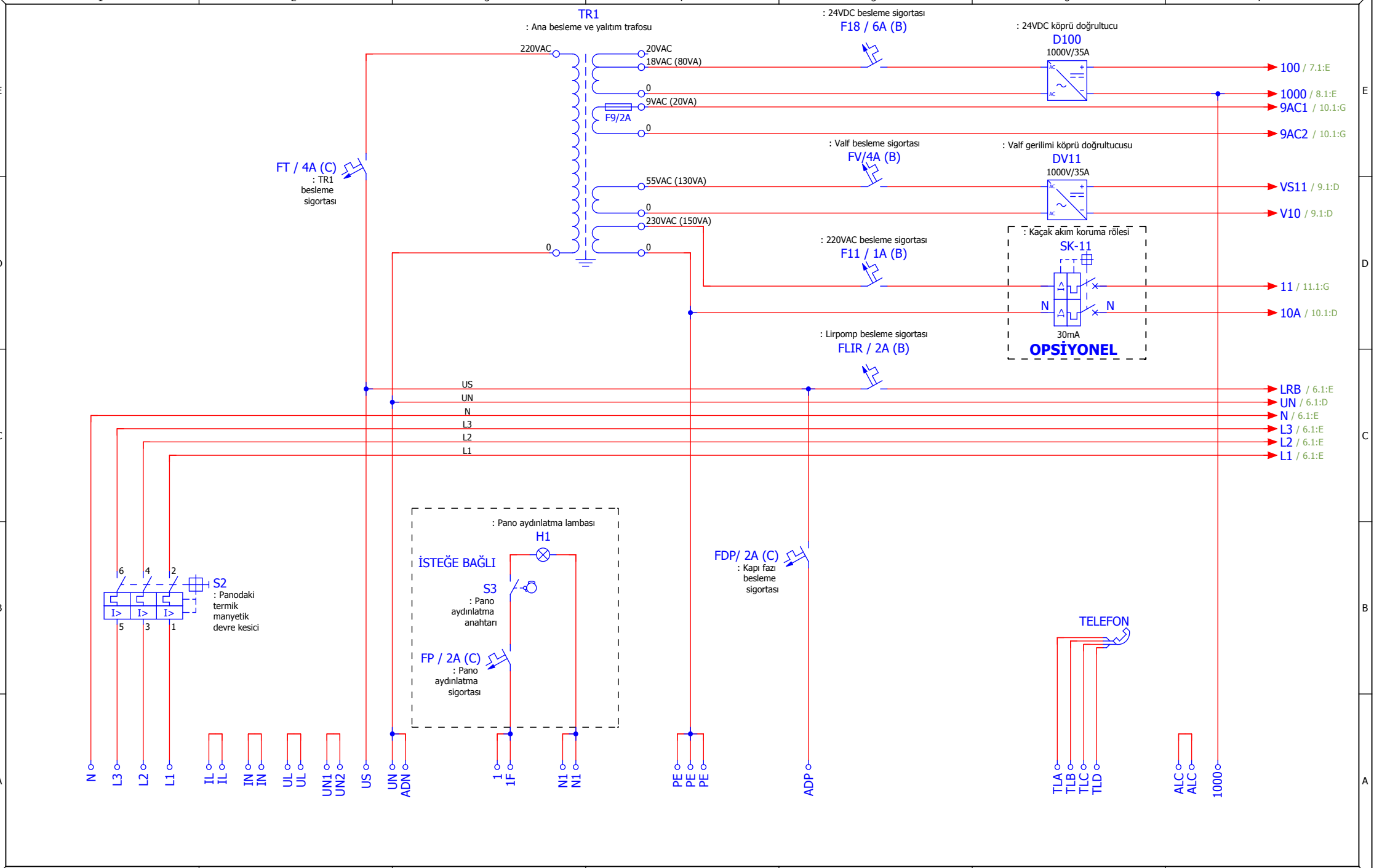

mik-el	ÇİZİM	İ. YÖRDENİKLİ	TARİH	13.02.2015	Hidrolik Blain EV100 (Kleemann, Doppler) / Doğrudan Yol Verme	KUMANDA PANOSUNDAKİ BESLEME, AYDINLATMA VE FAN DEVRELERİ	SAYFA
	KONTROL	M. SELÇOK	ŞEMA NO	A3-5510-1-P / S			5/12
			DOSYA	SXS-A3-KL-DY-GAK-P-V1			

BAĞLANTI	KUMANDA PANOSU BAĞLANTI ŞEMASI
KAPI AÇIK SEVİYELEME	VAR
ERKEN KAPI AÇMA	VAR
GÜVENLİK DEVRESİ GERİLİMİ	220VAC
GERİ ALMA KUMANDA	VAR

Bu belge, uygulamalar için öneri niteliğindedir. Mik-el Elektronik San. Tic. Ltd. Şti. önceden haber vermeksizin belgenin içerik veya görünümünde değişiklik yapma hakkını saklı tutar. Belgede yeralabilecek olası hata ve eksikliklerden Mik-el Elektronik San. Tic. Ltd. Şti. sorumlu tutulamaz.
© Bu belge Mik-el Elektronik San. Tic. Ltd. Şti. 'nin malıdır. Her türlü kullanım hakkı Mik-el Elektronik San. Tic. Ltd. Şti. 'ne aittir ve telif hakları yasasınca koruma altındadır. Mik-el Elektronik San. Tic. Ltd. Şti. 'nin yazılı izni olmadan hiçbir şekilde çoğaltılamaz ve üzerinde değişiklik yapılamaz.

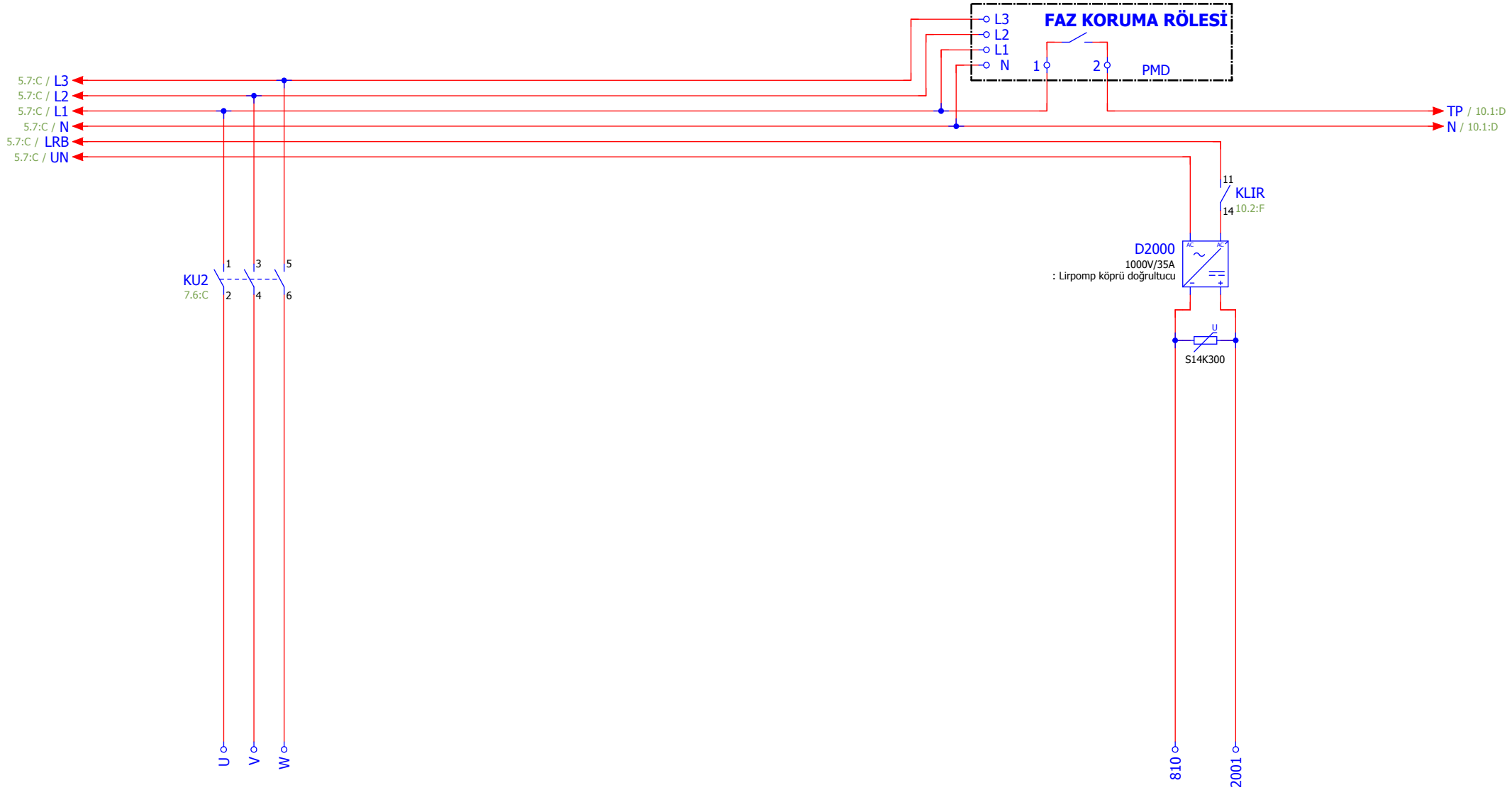

mik-el	ÇİZİM	İ. YÖRDENİKLİ	TARİH	13.02.2015	Hidrolik Blain EV100 (Kleemann, Doppler) / Doğrudan Yol Verme	MOTOR BAĞLANTILARI	SAYFA
	KONTROL	M. SELÇOK	ŞEMA NO	A3-5510-1-P / S			6/12
			DOSYA	SXS-A3-KL-DY-GAK-P-V1			

BAĞLANTI	KUMANDA PANOSU BAĞLANTI ŞEMASI
KAPI AÇIK SEVİYELEME	VAR
ERKEN KAPI AÇMA	VAR
GÜVENLİK DEVRESİ GERİLİMİ	220VAC
GERİ ALMA KUMANDA	VAR

Bu belge, uygulamalar için öneri niteliğindedir. Mik-el Elektronik San. Tic. Ltd. Şti. önceden haber vermeksizin belgenin içerik veya görünümünde değişiklik yapma hakkını saklı tutar. Belgede yeralabilecek olası hata ve eksikliklerden Mik-el Elektronik San. Tic. Ltd. Şti. sorumlu tutulamaz.
© Bu belge Mik-el Elektronik San. Tic. Ltd. Şti. 'nin malıdır. Her türlü kullanım hakkı Mik-el Elektronik San. Tic. Ltd. Şti. 'ne aittir ve telif hakları yasasınca koruma altındadır. Mik-el Elektronik San. Tic. Ltd. Şti. 'nin yazılı izni olmadan hiçbir şekilde çoğaltılamaz ve üzerinde değişiklik yapılamaz.

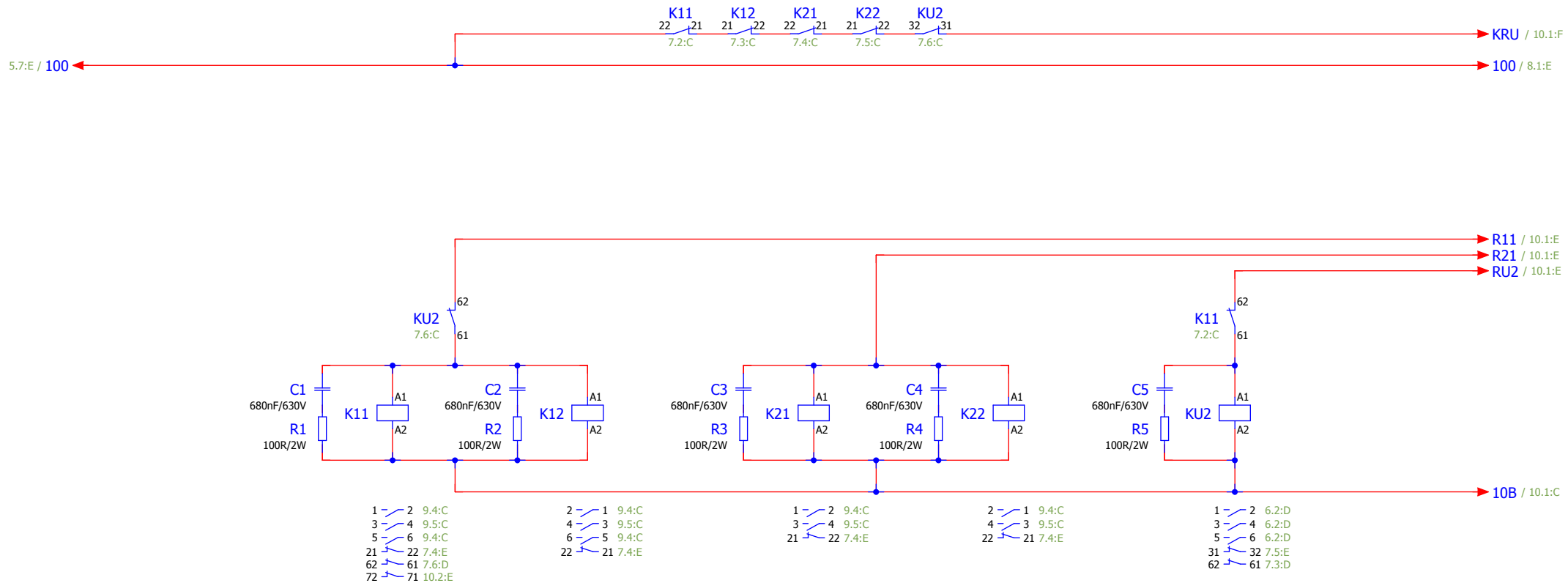

K11 : Aşağı yön kontaktörü (EN 60947-4-1 'e uygun kontaktör)
K12 : Aşağı yön kontaktörü (EN 60947-4-1 'e uygun kontaktör)
K21 : Yukarı yön kontaktörü (EN 60947-4-1 'e uygun kontaktör)
K22 : Yukarı yön kontaktörü (EN 60947-4-1 'e uygun kontaktör)
KU2: Yukarı yön kontaktörü (Motor gücüne göre EN 60947-4-1 'e uygun kontaktör)

mik-el	ÇİZİM	İ. YÖRDENİKLİ	TARİH	13.02.2015	Hidrolik Blain EV100 (Kleemann, Doppler) / Doğrudan Yol Verme	KUMANDA PANOSUNDAKİ KONTAKTÖR DEVRELERİ	SAYFA
	KONTROL	M. SELÇOK	ŞEMA NO	A3-5510-1-P / S			7/12
			DOSYA	SXS-A3-KL-DY-GAK-P-V1			

BAĞLANTI	KUMANDA PANOSU BAĞLANTI ŞEMASI
KAPI AÇIK SEVİYELEME	VAR
ERKEN KAPI AÇMA	VAR
GÜVENLİK DEVRESİ GERİLİMİ	220VAC
GERİ ALMA KUMANDA	VAR

Bu belge, uygulamalar için öneri niteliğindedir. Mik-el Elektronik San. Tic. Ltd. Şti. önceden haber vermeksizin belgenin içerik veya görünümünde değişiklik yapma hakkını saklı tutar. Belgede yeralabilecek olası hata ve eksikliklerden Mik-el Elektronik San. Tic. Ltd. Şti. sorumlu tutulamaz.
© Bu belge Mik-el Elektronik San. Tic. Ltd. Şti. 'nin malıdır. Her türlü kullanım hakkı Mik-el Elektronik San. Tic. Ltd. Şti. 'ne aittir ve telif hakları yasasınca koruma altındadır. Mik-el Elektronik San. Tic. Ltd. Şti. 'nin yazılı izni olmadan hiçbir şekilde çoğaltılamaz ve üzerinde değişiklik yapılamaz.

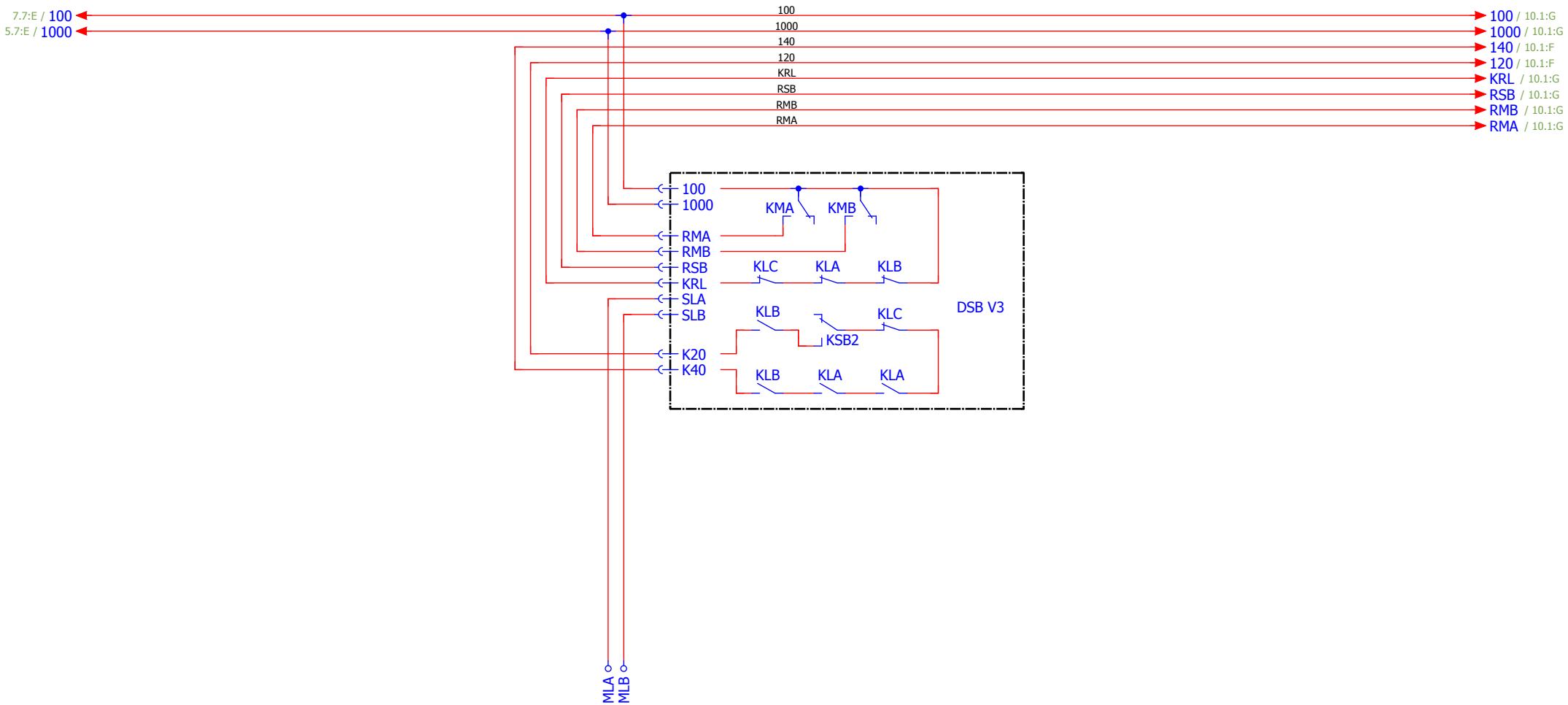

mik-el	ÇİZİM	İ. YÖRDENİKLİ	TARİH	13.02.2015	Hidrolik Blain EV100 (Kleemann, Doppler) / Doğrudan Yol Verme	DSB KARTININ BAĞLANTILARI	BAĞLANTI: KUMANDA PANOSU BAĞLANTI ŞEMASI KAPI AÇIK SEVİYELEME: VAR ERKEN KAPI AÇMA: VAR GÜVENLİK DEVRESİ GERİLİMİ: 220VAC GERİ ALMA KUMANDA: VAR
	KONTROL	M. SELÇOK	ŞEMA NO	A3-5510-1-P / S			SAYFA 8/12
			DOSYA	SXS-A3-KL-DY-GAK-P-V1			

Bu belge, uygulamalar için öneri niteliğindedir. Mik-el Elektronik San. Tic. Ltd. Şti. önceden haber vermeksizin belgenin içerik veya görünümünde değişiklik yapma hakkını saklı tutar. Belgede yeralabilecek olası hata ve eksikliklerden Mik-el Elektronik San. Tic. Ltd. Şti. sorumlu tutulamaz.
© Bu belge Mik-el Elektronik San. Tic. Ltd. Şti. 'nin malıdır. Her türlü kullanım hakkı Mik-el Elektronik San. Tic. Ltd. Şti. 'ne aittir ve telif hakları yasasınca koruma altındadır. Mik-el Elektronik San. Tic. Ltd. Şti. 'nin yazılı izni olmadan hiçbir şekilde çoğaltılamaz ve üzerinde değişiklik yapılamaz.

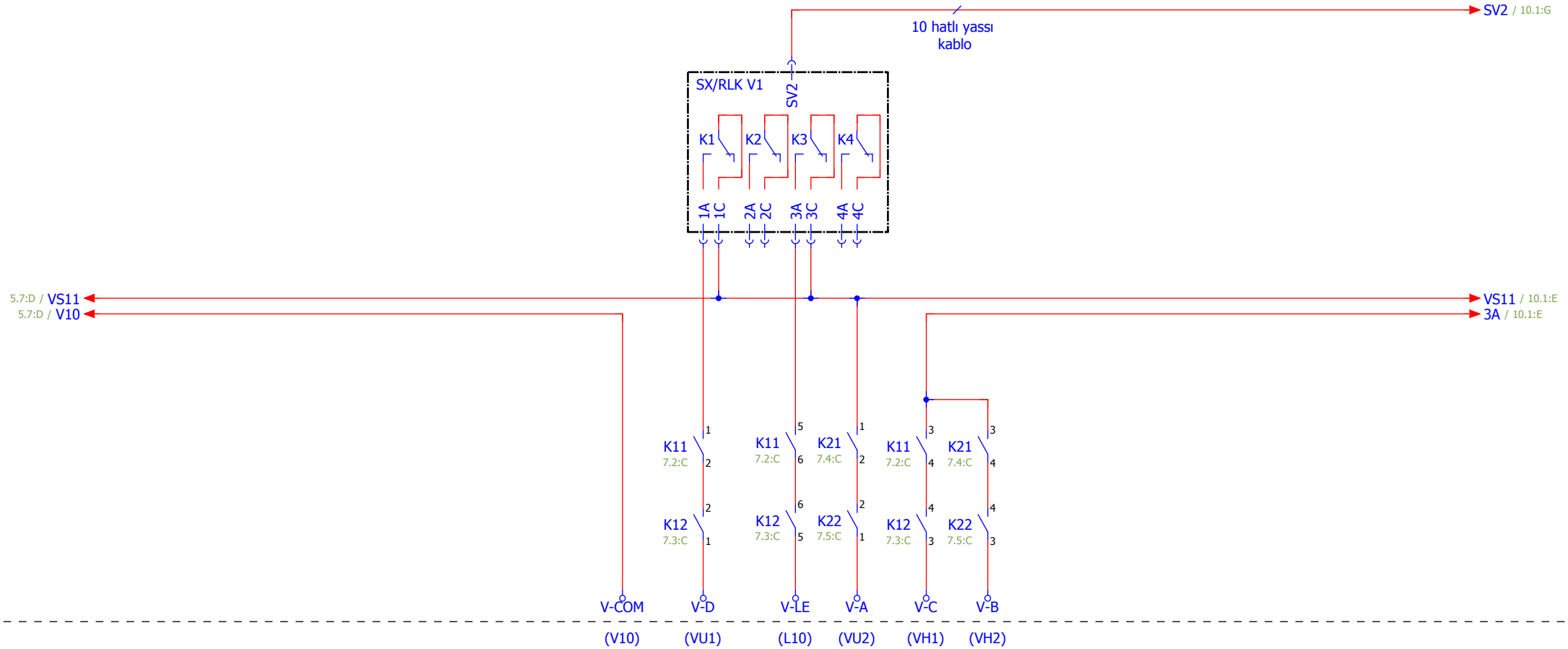

V-COM (V10) : Valflerin (-) ucu
V-LE (L10) : Basınç kilit valfi (A3'e uygun)
V-A (VU2) : Yukarı yön valfi
V-B (VH2) : Yukarı hızlı valfi
V-C (VH1) : Aşağı hızlı valfi
V-D (VU1) : Aşağı yön valfi

mik-el	ÇİZİM	İ. YÖRDENİKLİ	TARİH	13.02.2015	Hidrolik Blain EV100 (Kleemann, Doppler) / Doğrudan Yol Verme	RLK KARTININ BAĞLANTILARI	SAYFA
	KONTROL	M. SELÇOK	ŞEMA NO	A3-5510-1-P / S			9/12
			DOSYA	SXS-A3-KL-DY-GAK-P-V1			

BAĞLANTI	KUMANDA PANOSU BAĞLANTI ŞEMASI
KAPI AÇIK SEVİYELEME	VAR
ERKEN KAPI AÇMA	VAR
GÜVENLİK DEVRESİ GERİLİMİ	220VAC
GERİ ALMA KUMANDA	VAR

Bu belge, uygulamalar için öneri niteliğindedir. Mik-el Elektronik San. Tic. Ltd. Şti. önceden haber vermeksizin belgenin içerik veya görünümünde değişiklik yapma hakkını saklı tutar. Belgede yeralabilecek olası hata ve eksikliklerden Mik-el Elektronik San. Tic. Ltd. Şti. sorumlu tutulamaz.
© Bu belge Mik-el Elektronik San. Tic. Ltd. Şti. 'nin malıdır. Her türlü kullanım hakkı Mik-el Elektronik San. Tic. Ltd. Şti. 'ne aittir ve telif hakları yasasınca koruma altındadır. Mik-el Elektronik San. Tic. Ltd. Şti. 'nin yazılı izni olmadan hiçbir şekilde çoğaltılamaz ve üzerinde değişiklik yapılamaz.

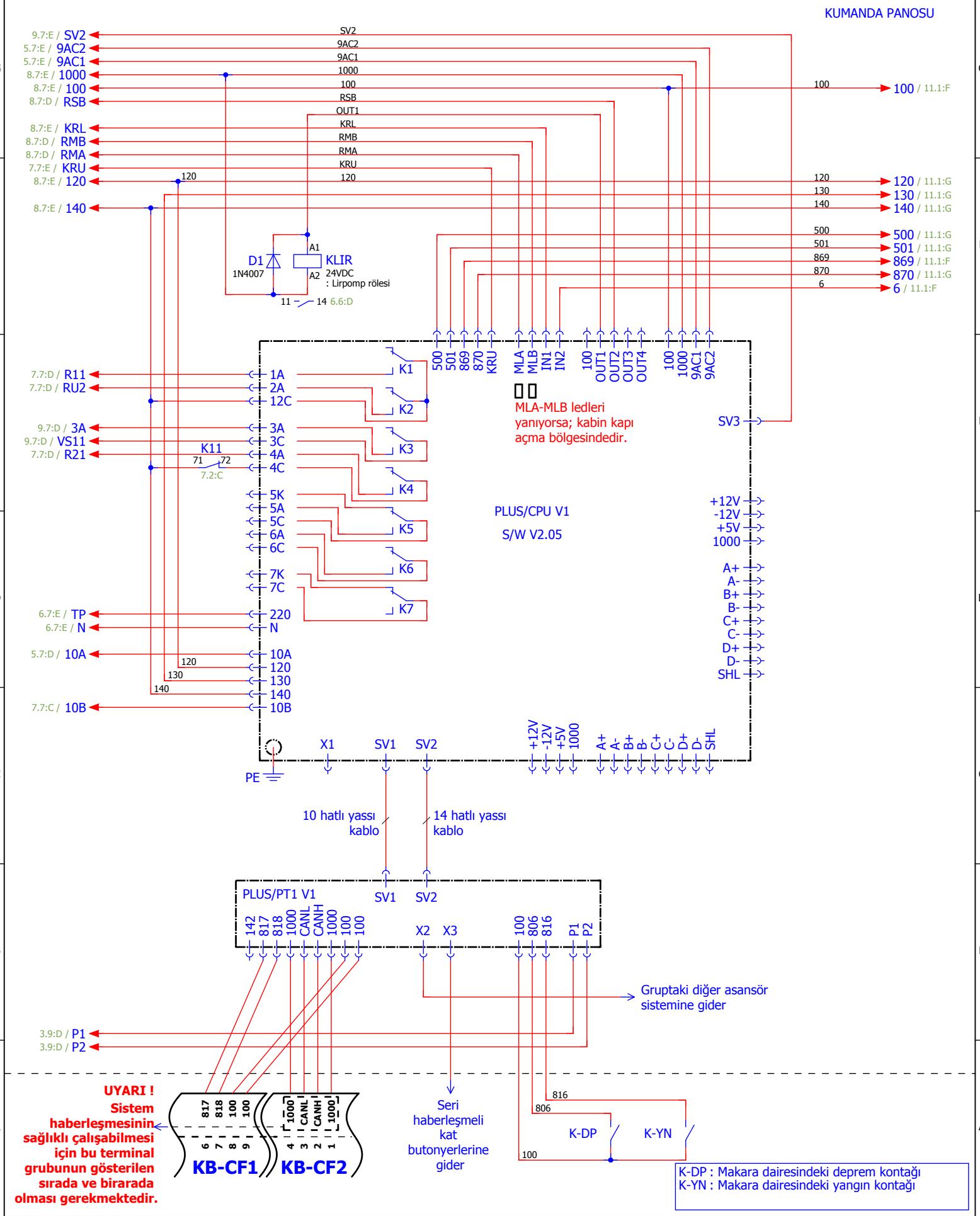

Hidrolik Blain EV100 (Kleemann, Doppler) / Doğrudan Yol Verme

SXPLUS/CPU KARTININ BAĞLANTILARI

mik-el	ÇİZİM	İ. YÖRDENİKLİ	TARİH	13.02.2015	BAĞLANTI	KUMANDA PANOSU BAĞLANTI ŞEMASI
			ŞEMA NO	A3-5510-1-P / S	KAPI AÇIK SEVİYELEME	VAR
	KONTROL	M. SELÇOK	DOSYA	SXS-A3-KL-DY-GAK-P-V1	ERKEN KAPI AÇMA	VAR
					GÜVENLİK DEVRESİ GERİLİMİ	220VAC
					GERİ ALMA KUMANDA	VAR

SAYFA 10/12

Bu belge, uygulamalar için öneri niteliğindedir. Mik-el Elektronik San. Tic. Ltd. Şti. önceden haber vermeksizin belgenin içerik veya görünümünde değişiklik yapma hakkını saklı tutar. Belgede yeralabilecek olası hata ve eksikliklerden Mik-el Elektronik San. Tic. Ltd. Şti. sorumlu tutulamaz.
© Bu belge Mik-el Elektronik San. Tic. Ltd. Şti. 'nin malıdır. Her türlü kullanım hakkı Mik-el Elektronik San. Tic. Ltd. Şti. 'ne aittir ve telif hakları yasasınca koruma altındadır. Mik-el Elektronik San. Tic. Ltd. Şti. 'nin yazılı izni olmadan hiçbir şekilde çoğaltılamaz ve üzerinde değişiklik yapılamaz.

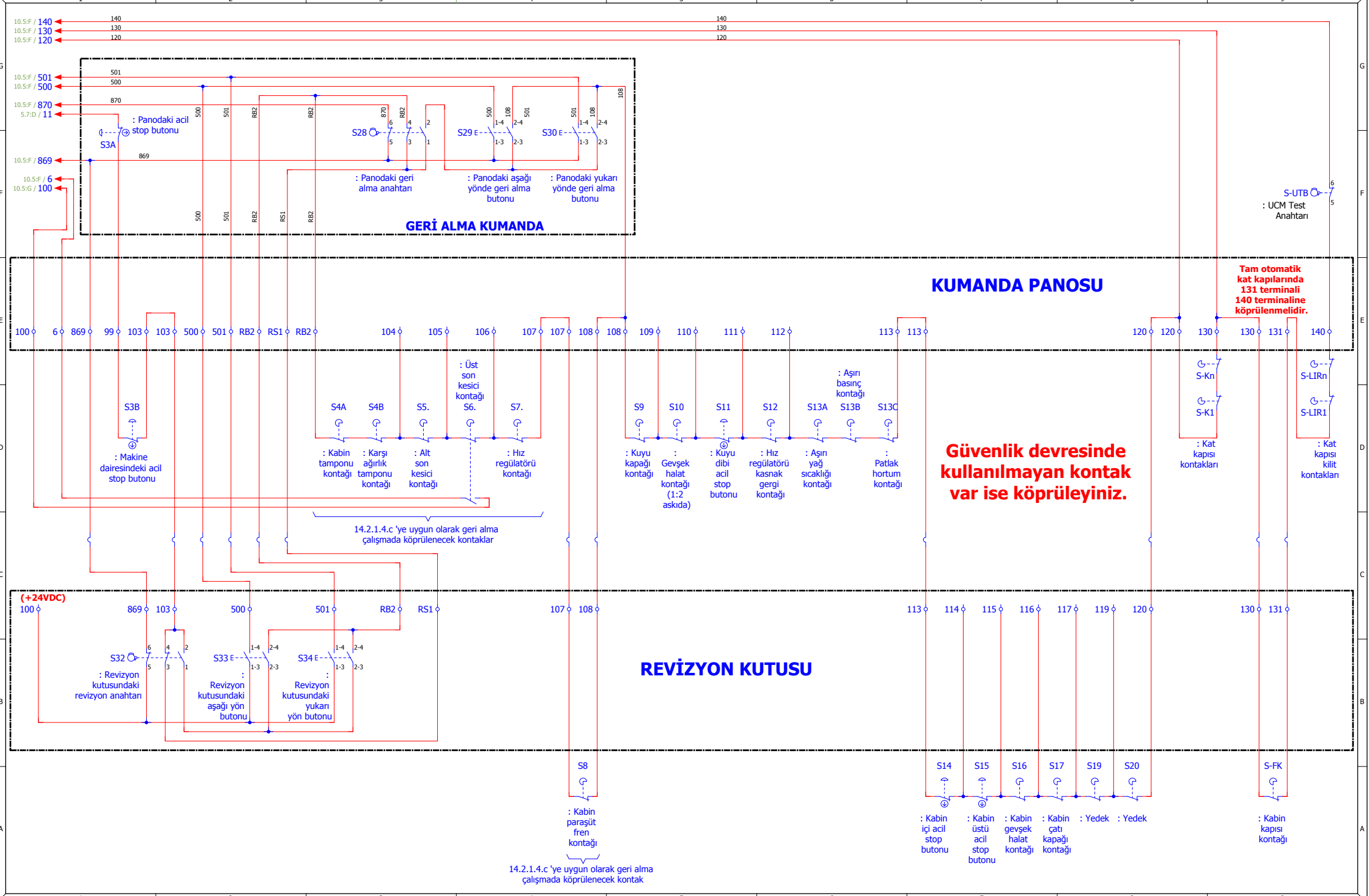

mik-el	ÇİZİM	İ. YÖRDENİKLİ	TARİH	13.02.2015	Hidrolik Blain EV100 (Kleemann, Doppler) / Doğrudan Yol Verme	GÜVENLİK DEVRELERİ, REVİZYON (BAKIM) VE GERİ ALMA BAĞLANTILARI	SAYFA
	KONTROL	M. SELÇOK	ŞEMA NO	A3-5510-1-P / S			11 / 12
			DOSYA	SXS-A3-KL-DY-GAK-P-V1			

BAĞLANTI	KUMANDA PANOSU BAĞLANTI ŞEMASI
KAPI AÇIK SEVİYELEME	VAR
ERKEN KAPI AÇMA	VAR
GÜVENLİK DEVRESİ GERİLİMİ	220VAC
GERİ ALMA KUMANDA	VAR

Bu belge, uygulamalar için öneri niteliğindedir. Mik-el Elektronik San. Tic. Ltd. Şti. önceden haber vermeksizin belgenin içerik veya görünümünde değişiklik yapma hakkını saklı tutar. Belgede yeralabilecek olası hata ve eksikliklerden Mik-el Elektronik San. Tic. Ltd. Şti. sorumlu tutulamaz.
© Bu belge Mik-el Elektronik San. Tic. Ltd. Şti. 'nin malıdır. Her türlü kullanım hakkı Mik-el Elektronik San. Tic. Ltd. Şti. 'ne aittir ve telif hakları yasasınca koruma altındadır. Mik-el Elektronik San. Tic. Ltd. Şti. 'nin yazılı izni olmadan hiçbir şekilde çoğaltılamaz ve üzerinde değişiklik yapılamaz.

1	: Kabin ve kabin lambası besleme fazı	(220VAC)
1F	: Bağımsız sigortadan geçen kabin fazı	(220VAC)
3	: Kuyu prizi fazı	(220VAC)
3N	: Kuyu nötrü	
4	: Kuyu aydınlatma fazı	(220VAC)
N	: Nötr	
N1	: Bağımsız sigortadan geçen kabin nötrü	
99	: Panodaki acil stop buton dönüşü	(220VAC)
103	: Makine dairesindeki acil stop buton dönüşü	(220VAC)
104	: Kabin tamponu kontağı ve karşı ağırlık tamponu kontağı dönüşü	(220VAC)
105	: Alt son kesici kontağı dönüşü	(220VAC)
106	: Üst son kesici kontağı dönüşü	(220VAC)
107	: Hız regülatörü kontağı dönüşü	(220VAC)
108	: Kabin paraşüt fren kontağı dönüşü	(220VAC)
109	: Kuyu kapağı kontağı dönüşü	(220VAC)
110	: Gevşek halat kontağı dönüşü	(220VAC)
111	: Kuyu dibi acil stop buton dönüşü	(220VAC)
112	: Hız regülatörü kasnak gergi kontağı dönüşü	(220VAC)
113	: Yedek	(220VAC)
120	: Seri bağlı stop kontakları dönüşü	(220VAC)
130	: Kat kapısı kontakları dönüşü	(220VAC)
131	: Kabin kapısı kontakları dönüşü	(220VAC)
140	: Kat kapısı kilit kontakları dönüşü	(220VAC)
RB2	: Revizyon ve Geri Alma anahtarları üzerindeki güvenlik (stop) devresi kontakları dönüşü	(220VAC)
RS1	: Revizyon anahtarı üzerindeki güvenlik (stop) devresi kontakları dönüşü	(220VAC)
ADN	: Otomatik kapı nötrü	(220VAC)
ADP	: Otomatik kapı fazı	(220VAC)
L1, L2, L3	: Şebeke girişleri	(380VAC)
U, V, W	: Motor sargı çıkışları	(380VAC)

IL	: UPS giriş fazı	(220VAC)
IN	: UPS giriş nötrü	(220VAC)
UL	: UPS çıkış fazı	(220VAC)
UN1	: UPS çıkış nötrü	(220VAC)
UN	: Ana kesici şalter kontağından geçen UPS çıkış nötrü	(220VAC)
US	: Ana kesici şalter kontağından geçen UPS çıkış fazı	(220VAC)
810	: Lirpomp bobini (-) ucu	(-180VDC)
2001	: Lirpomp bobini (+) ucu	(+180VDC)
V-COM (V10)	: Valflerin (-) ucu	(-48VDC)
V-LE (L10)	: Basınç kilit valfi (A3'e uygun)	(+48VDC)
V-A (VU2)	: Yukarı yön valfinin (+) ucu	(+48VDC)
V-B (VH2)	: Yukarı hızlı valfinin (+) ucu	(+48VDC)
V-C (VH1)	: Aşağı hızlı valfinin (+) ucu	(+48VDC)
V-D (VU1)	: Aşağı yön valfinin (+) ucu	(+48VDC)
100	: Gösterge ve kontrol devreleri müştereği (+) ucu	(+24VDC)
1000	: Gösterge ve kontrol devreleri dönüşü (-) ucu	(-24VDC)
500	: Revizyonda çalışma aşağı yön sinyal girişi	(+24VDC)
501	: Revizyonda çalışma yukarı yön sinyal girişi	(+24VDC)
869	: Revizyona alma anahtarından gelen normal çalışma sinyal girişi	(+24VDC)
870	: Geri alma anahtarından gelen normal çalışma sinyal girişi	(+24VDC)
6	: Kuyu üst limiti aşıldı sinyal girişi	(+24VDC)
MLA	: Kilit açma bölgesi şalteri sinyal girişi (Darbeye ve titreşime dayanıklı)	(+24VDC)
MLB	: Kilit açma bölgesi şalteri sinyal girişi (Darbeye ve titreşime dayanıklı)	(+24VDC)
ALC	: Alarm sinyal girişleri	(-24VDC)
CANH, CANL	: Seri haberleşme sinyalleri	
P1, P2	: Motor termistör sinyal girişleri	
PE	: Topraklama	
TLA, TLB, TLC, TLD	: Telefon hattı bağlantı girişleri	

FT	: TR1 besleme sigortası
F18	: 24VDC besleme sigortası
F11	: 220VAC besleme sigortası
FP	: Pano aydınlatma sigortası
FDP	: Kapı fazı besleme sigortası
FLIR	: Lirpomp sigortası
FP	: Pano aydınlatma sigortası
TR1	: Ana besleme ve yalıtım trafosu
D100	: 24VDC köprü doğrultucu
D2000	: Lirpomp köprü doğrultucu

K11	: Aşağı yön kontaktörü (EN 60947-4-1 'e uygun kontaktör)
K12	: Aşağı yön kontaktörü (EN 60947-4-1 'e uygun kontaktör)
K13	: Basınç kilit valfi kontaktörü (EN 60947-4-1 'e uygun kontaktör)
K21	: Yukarı yön kontaktörü (EN 60947-4-1 'e uygun kontaktör)
K22	: Yukarı yön kontaktörü (EN 60947-4-1 'e uygun kontaktör)
KU2	: Yukarı yön kontaktörü (Motor gücüne göre EN 60947-4-1 'e uygun kontaktör)

mik-el	ÇİZİM	İ. YÖRDENİKLİ	TARİH	13.02.2015	Hidrolik Blain EV100 (Kleemann, Doppler) / Doğrudan Yol Verme
	KONTROL	M. SELÇOK	ŞEMA NO	A3-5510-1-P / S	
			DOSYA	SXS-A3-KL-DY-GAK-P-V1	

KLEMENS İSİMLERİ VE AÇIKLAMALARI

BAĞLANTI	KUMANDA PANOSU BAĞLANTI ŞEMASI
KAPI AÇIK SEVİYELEME	VAR
ERKEN KAPI AÇMA	VAR
GÜVENLİK DEVRESİ GERİLİMİ	220VAC
GERİ ALMA KUMANDA	VAR

SAYFA 12/12

Bu belge, uygulamalar için öneri niteliğindedir. Mik-el Elektronik San. Tic. Ltd. Şti. önceden haber vermeksizin belgenin içerik veya görünümünde değişiklik yapma hakkını saklı tutar. Belgede yeralabilecek olası hata ve eksikliklerden Mik-el Elektronik San. Tic. Ltd. Şti. sorumlu tutulamaz.
© Bu belge Mik-el Elektronik San. Tic. Ltd. Şti. 'nin malıdır. Her türlü kullanım hakkı Mik-el Elektronik San. Tic. Ltd. Şti. 'ne aittir ve telif hakları yasasınca koruma altındadır. Mik-el Elektronik San. Tic. Ltd. Şti. 'nin yazılı izni olmadan hiçbir şekilde çoğaltılamaz ve üzerinde değişiklik yapılamaz.

MİK-EL ELEKTRONİK SAN. TİC. LTD. ŞTİ.

YÜZYIL MAH. MATBAACILAR SİTESİ YOLU NO:56 34200 BAĞCILAR / İSTANBUL / TÜRKİYE

TELEFON	+90.212. 629 10 08 pbx	FAKS	+90.212. 629 11 35
	+90.216. 314 00 57-67	WEB	www.mik-el.com
T. DESTEK	+90.542. 591 30 80	E-mail	destek@mik-el.com

FİRMA	MİK-EL ELEKTRONİK SAN. TİC. LTD. ŞTİ.
KUMANDA SİSTEMİ	MİKRONİK SX PLUS
PROJE TANIMI	Hidrolik Blain EV100 (Kleemann, Doppler) / Doğrudan Yol Verme
BAĞLANTI	KUMANDA PANOSU BAĞLANTI ŞEMASI
KAPI AÇIK SEVİYELEME	VAR
ERKEN KAPI AÇMA	VAR
GÜVENLİK DEVRESİ GERİLİMİ	220VAC
GERİ ALMA KUMANDA	YOK
H/W	PLUS/CPU : V1, PH/CAB : V1
S/W	PLUS/CPU : V2.05, PH/CAB: V2.00
TARİH	13.02.2015
ŞEMA NUMARASI	A3-5515-1-P / S
DOSYA İSMİ	SXS-A3-KL-DY-P-V1
SAYFA SAYISI	12
ÇİZİM	İ. YÖRDENİKLİ
KONTROL	M. SELÇOK

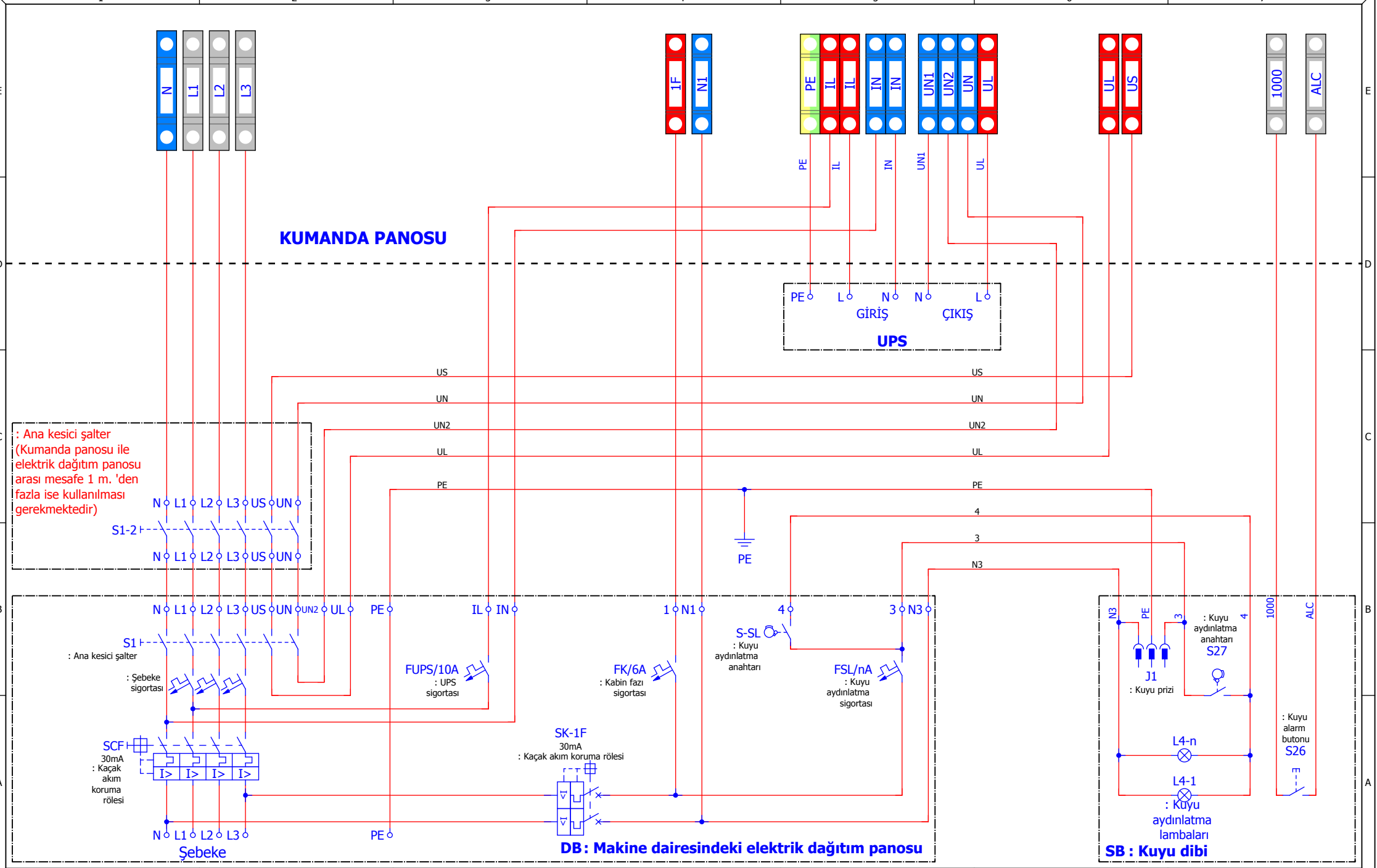

mik-el	ÇİZİM	İ. YÖRDENİKLİ	TARİH	13.02.2015	Hidrolik Blain EV100 (Kleemann, Doppler) / Doğrudan Yol Verme	ELEKTRİK DAĞITIM KUTUSU BAĞLANTILARI	SAYFA
	KONTROL	M. SELÇOK	ŞEMA NO	A3-5515-1-P / S			2/12
			DOSYA	SXS-A3-KL-DY-P-V1			

BAĞLANTI	KUMANDA PANOSU BAĞLANTI ŞEMASI
KAPI AÇIK SEVİYELEME	VAR
ERKEN KAPI AÇMA	VAR
GÜVENLİK DEVRESİ GERİLİMİ	220VAC
GERİ ALMA KUMANDA	YOK

Bu belge, uygulamalar için öneri niteliğindedir. Mik-el Elektronik San. Tic. Ltd. Şti. önceden haber vermeksizin belgenin içerik veya görünümünde değişiklik yapma hakkını saklı tutar. Belgede yeralabilecek olası hata ve eksikliklerden Mik-el Elektronik San. Tic. Ltd. Şti. sorumlu tutulamaz.
© Bu belge Mik-el Elektronik San. Tic. Ltd. Şti. 'nin malıdır. Her türlü kullanım hakkı Mik-el Elektronik San. Tic. Ltd. Şti. 'ne aittir ve telif hakları yasasınca koruma altındadır. Mik-el Elektronik San. Tic. Ltd. Şti. 'nin yazılı izni olmadan hiçbir şekilde çoğaltılamaz ve üzerinde değişiklik yapılamaz.

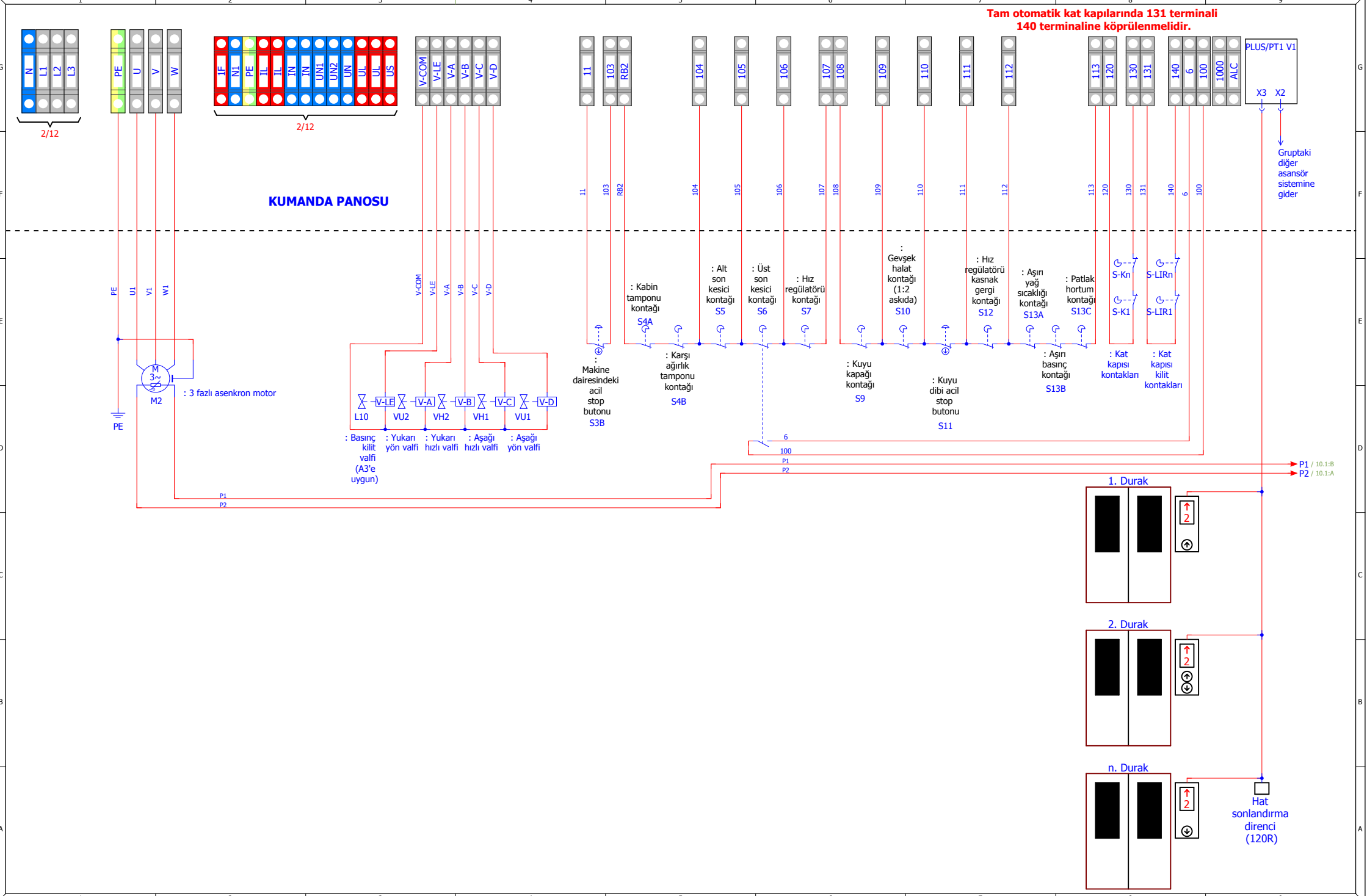

mik-el	ÇİZİM	İ. YÖRDENİKLİ	TARİH	13.02.2015	Hidrolik Blain EV100 (Kleemann, Doppler) / Doğrudan Yol Verme	KUMANDA PANOSUNUN KLEMENSLERİ VE DIŞ BAĞLANTILAR	SAYFA
	KONTROL	M. SELÇOK	ŞEMA NO	A3-5515-1-P / S			3 / 12
			DOSYA	SXS-A3-KL-DY-P-V1			

BAĞLANTI	KUMANDA PANOSU BAĞLANTI ŞEMASI
KAPI AÇIK SEVİYELEME	VAR
ERKEN KAPI AÇMA	VAR
GÜVENLİK DEVRESİ GERİLİMİ	220VAC
GERİ ALMA KUMANDA	YOK

Bu belge, uygulamalar için öneri niteliğindedir. Mik-el Elektronik San. Tic. Ltd. Şti. önceden haber vermeksizin belgenin içerik veya görünümünde değişiklik yapma hakkını saklı tutar. Belgede yeralabilecek olası hata ve eksikliklerden Mik-el Elektronik San. Tic. Ltd. Şti. sorumlu tutulamaz.
© Bu belge Mik-el Elektronik San. Tic. Ltd. Şti. 'nin malıdır. Her türlü kullanım hakkı Mik-el Elektronik San. Tic. Ltd. Şti. 'ne aittir ve telif hakları yasasınca koruma altındadır. Mik-el Elektronik San. Tic. Ltd. Şti. 'nin yazılı izni olmadan hiçbir şekilde çoğaltılamaz ve üzerinde değişiklik yapılamaz.

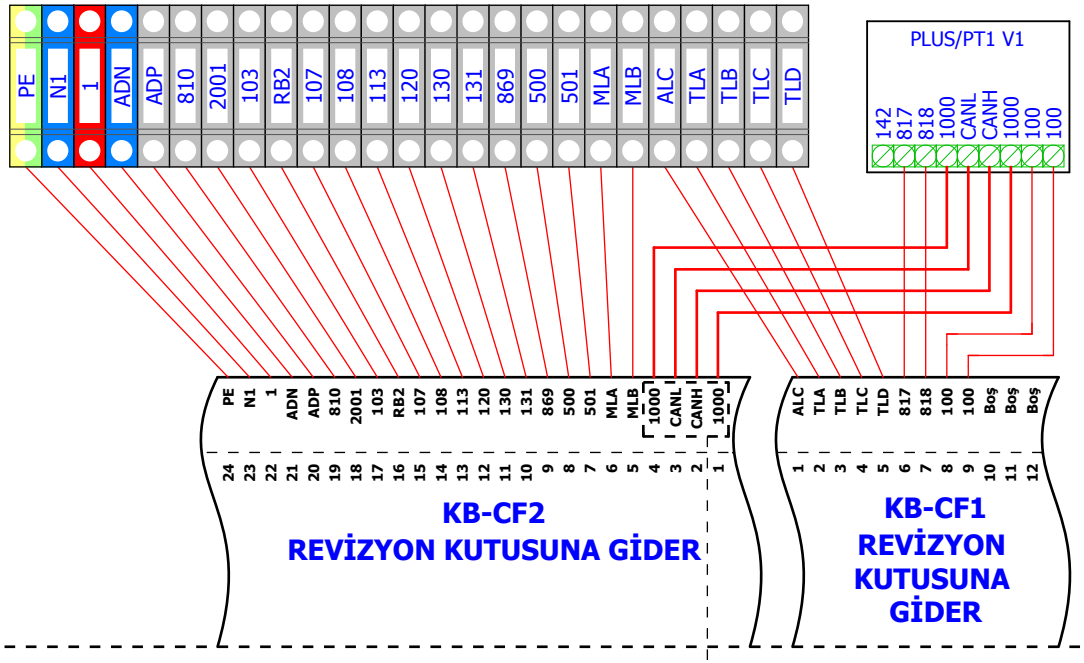

KUMANDA PANOSU

UYARI !
Sistem haberleşmesinin sağlıklı çalışabilmesi için bu terminal grubunun gösterilen sırada ve birarada olması gerekmektedir.

mik-el	ÇİZİM	İ. YÖRDENİKLİ	TARİH	13.02.2015	Hidrolik Blain EV100 (Kleemann, Doppler) / Doğrudan Yol Verme	KUMANDA PANOSUNUN KLEMENSLERİ	SAYFA
	KONTROL	M. SELÇOK	ŞEMA NO	A3-5515-1-P / S			4/12
			DOSYA	SXS-A3-KL-DY-P-V1			

BAĞLANTI	KUMANDA PANOSU BAĞLANTI ŞEMASI
KAPI AÇIK SEVİYELEME	VAR
ERKEN KAPI AÇMA	VAR
GÜVENLİK DEVRESİ GERİLİMİ	220VAC
GERİ ALMA KUMANDA	YOK

Bu belge, uygulamalar için öneri niteliğindedir. Mik-el Elektronik San. Tic. Ltd. Şti. önceden haber vermeksizin belgenin içerik veya görünümünde değişiklik yapma hakkını saklı tutar. Belgede yeralabilecek olası hata ve eksikliklerden Mik-el Elektronik San. Tic. Ltd. Şti. sorumlu tutulamaz.
© Bu belge Mik-el Elektronik San. Tic. Ltd. Şti. 'nin malıdır. Her türlü kullanım hakkı Mik-el Elektronik San. Tic. Ltd. Şti. 'ne aittir ve telif hakları yasasınca koruma altındadır. Mik-el Elektronik San. Tic. Ltd. Şti. 'nin yazılı izni olmadan hiçbir şekilde çoğaltılamaz ve üzerinde değişiklik yapılamaz.

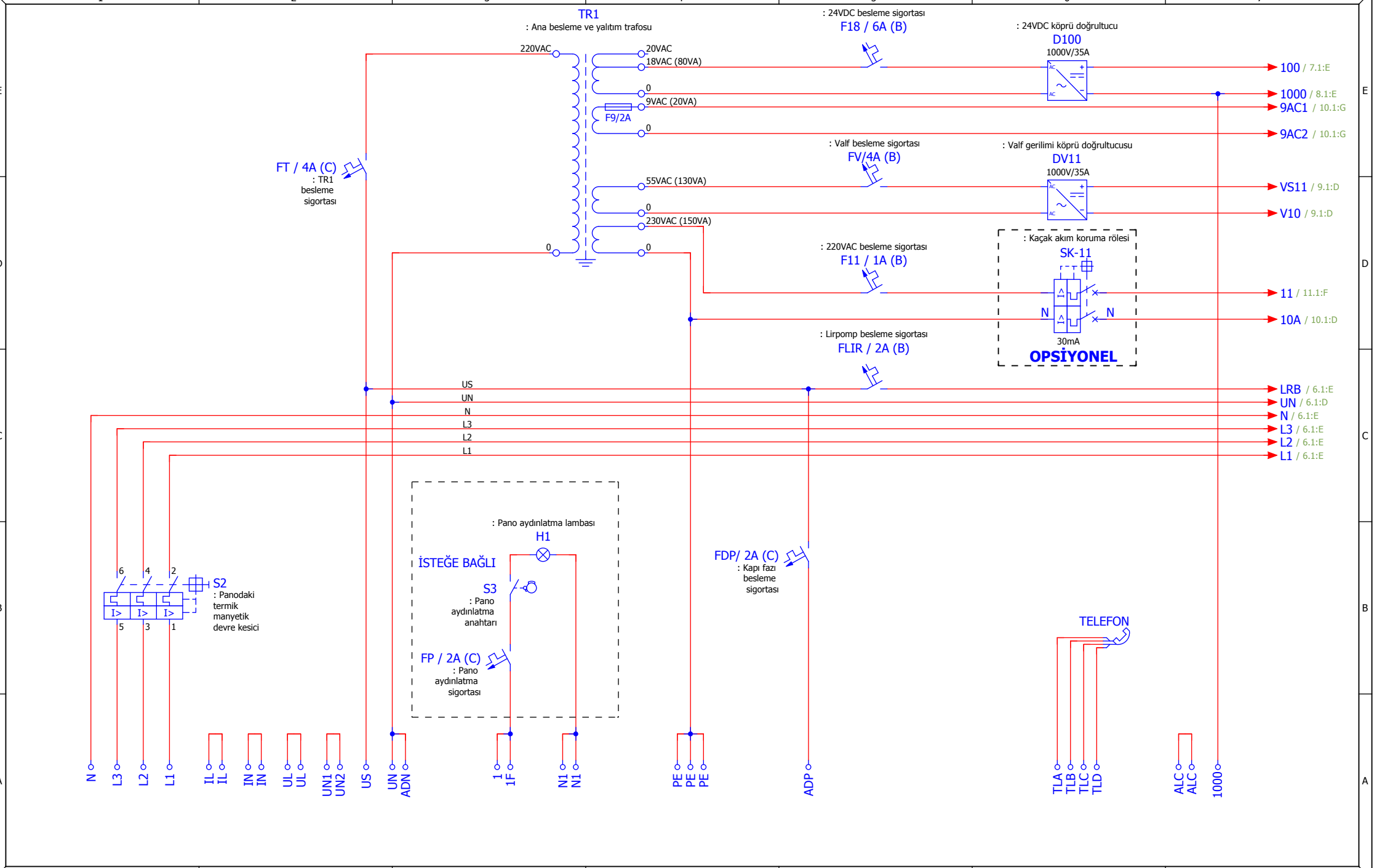

mik-el	ÇİZİM	İ. YÖRDENİKLİ	TARİH	13.02.2015	Hidrolik Blain EV100 (Kleemann, Doppler) / Doğrudan Yol Verme	KUMANDA PANOSUNDAKİ BESLEME, AYDINLATMA VE FAN DEVRELERİ	SAYFA
	KONTROL	M. SELÇOK	ŞEMA NO	A3-5515-1-P / S			5/12
			DOSYA	SXS-A3-KL-DY-P-V1			

BAĞLANTI	KUMANDA PANOSU BAĞLANTI ŞEMASI
KAPI AÇIK SEVİYELEME	VAR
ERKEN KAPI AÇMA	VAR
GÜVENLİK DEVRESİ GERİLİMİ	220VAC
GERİ ALMA KUMANDA	YOK

Bu belge, uygulamalar için öneri niteliğindedir. Mik-el Elektronik San. Tic. Ltd. Şti. önceden haber vermeksizin belgenin içerik veya görünümünde değişiklik yapma hakkını saklı tutar. Belgede yeralabilecek olası hata ve eksikliklerden Mik-el Elektronik San. Tic. Ltd. Şti. sorumlu tutulamaz.
© Bu belge Mik-el Elektronik San. Tic. Ltd. Şti. 'nin malıdır. Her türlü kullanım hakkı Mik-el Elektronik San. Tic. Ltd. Şti. 'ne aittir ve telif hakları yasasınca koruma altındadır. Mik-el Elektronik San. Tic. Ltd. Şti. 'nin yazılı izni olmadan hiçbir şekilde çoğaltılamaz ve üzerinde değişiklik yapılamaz.

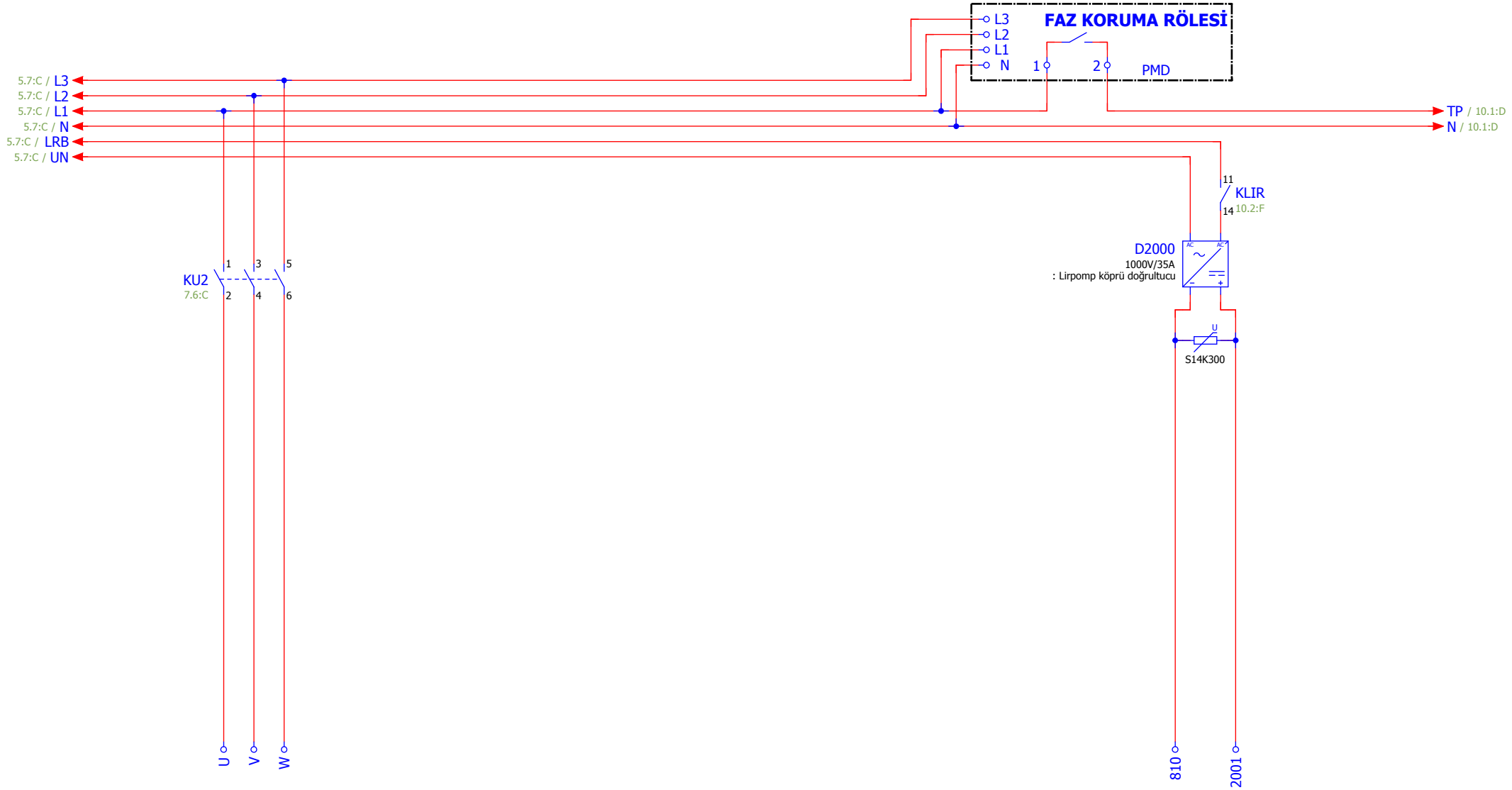

mik-el	ÇİZİM	İ. YÖRDENİKLİ	TARİH	13.02.2015	Hidrolik Blain EV100 (Kleemann, Doppler) / Doğrudan Yol Verme	MOTOR BAĞLANTILARI	SAYFA
	KONTROL	M. SELÇOK	ŞEMA NO	A3-5515-1-P / S			6/12
			DOSYA	SXS-A3-KL-DY-P-V1			

BAĞLANTI	KUMANDA PANOSU BAĞLANTI ŞEMASI
KAPI AÇIK SEVİYELEME	VAR
ERKEN KAPI AÇMA	VAR
GÜVENLİK DEVRESİ GERİLİMİ	220VAC
GERİ ALMA KUMANDA	YOK

Bu belge, uygulamalar için öneri niteliğindedir. Mik-el Elektronik San. Tic. Ltd. Şti. önceden haber vermeksizin belgenin içerik veya görünümünde değişiklik yapma hakkını saklı tutar. Belgede yeralabilecek olası hata ve eksikliklerden Mik-el Elektronik San. Tic. Ltd. Şti. sorumlu tutulamaz.
© Bu belge Mik-el Elektronik San. Tic. Ltd. Şti. 'nin malıdır. Her türlü kullanım hakkı Mik-el Elektronik San. Tic. Ltd. Şti. 'ne aittir ve telif hakları yasasınca koruma altındadır. Mik-el Elektronik San. Tic. Ltd. Şti. 'nin yazılı izni olmadan hiçbir şekilde çoğaltılamaz ve üzerinde değişiklik yapılamaz.

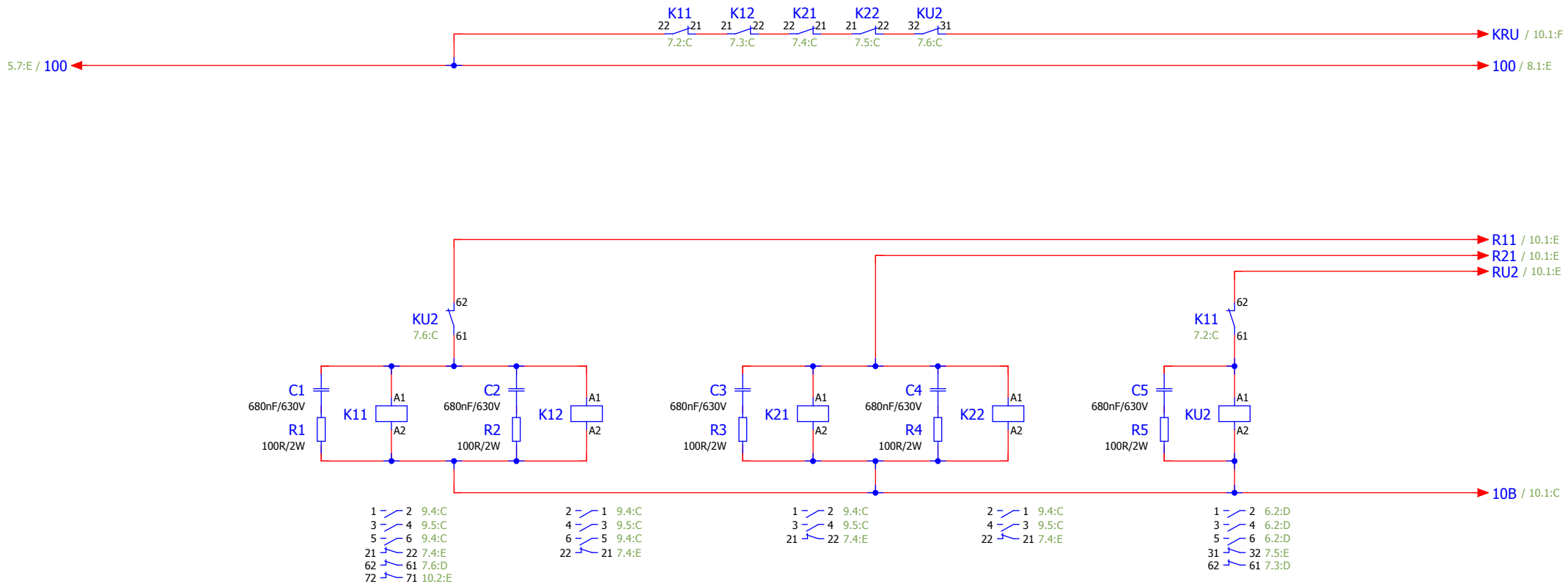

K11 : Aşağı yön kontaktörü (EN 60947-4-1 'e uygun kontaktör)
K12 : Aşağı yön kontaktörü (EN 60947-4-1 'e uygun kontaktör)
K21 : Yukarı yön kontaktörü (EN 60947-4-1 'e uygun kontaktör)
K22 : Yukarı yön kontaktörü (EN 60947-4-1 'e uygun kontaktör)
KU2: Yukarı yön kontaktörü (Motor gücüne göre EN 60947-4-1 'e uygun kontaktör)

mik-el	ÇİZİM	İ. YÖRDENİKLİ	TARİH	13.02.2015	Hidrolik Blain EV100 (Kleemann, Doppler) / Doğrudan Yol Verme	KUMANDA PANOSUNDAKİ KONTAKTÖR DEVRELERİ	BAĞLANTI: KUMANDA PANOSU BAĞLANTI ŞEMASI KAPI AÇIK SEVİYELEME: VAR ERKEN KAPI AÇMA: VAR GÜVENLİK DEVRESİ GERİLİMİ: 220VAC GERİ ALMA KUMANDA: YOK	SAYFA
	KONTROL	M. SELÇOK	ŞEMA NO	A3-5515-1-P / S				7/12
			DOSYA	SXS-A3-KL-DY-P-V1				

Bu belge, uygulamalar için öneri niteliğindedir. Mik-el Elektronik San. Tic. Ltd. Şti. önceden haber vermeksizin belgenin içerik veya görünümünde değişiklik yapma hakkını saklı tutar. Belgede yeralabilecek olası hata ve eksikliklerden Mik-el Elektronik San. Tic. Ltd. Şti. sorumlu tutulamaz.
© Bu belge Mik-el Elektronik San. Tic. Ltd. Şti. 'nin malıdır. Her türlü kullanım hakkı Mik-el Elektronik San. Tic. Ltd. Şti. 'ne aittir ve telif hakları yasasınca koruma altındadır. Mik-el Elektronik San. Tic. Ltd. Şti. 'nin yazılı izni olmadan hiçbir şekilde çoğaltılamaz ve üzerinde değişiklik yapılamaz.

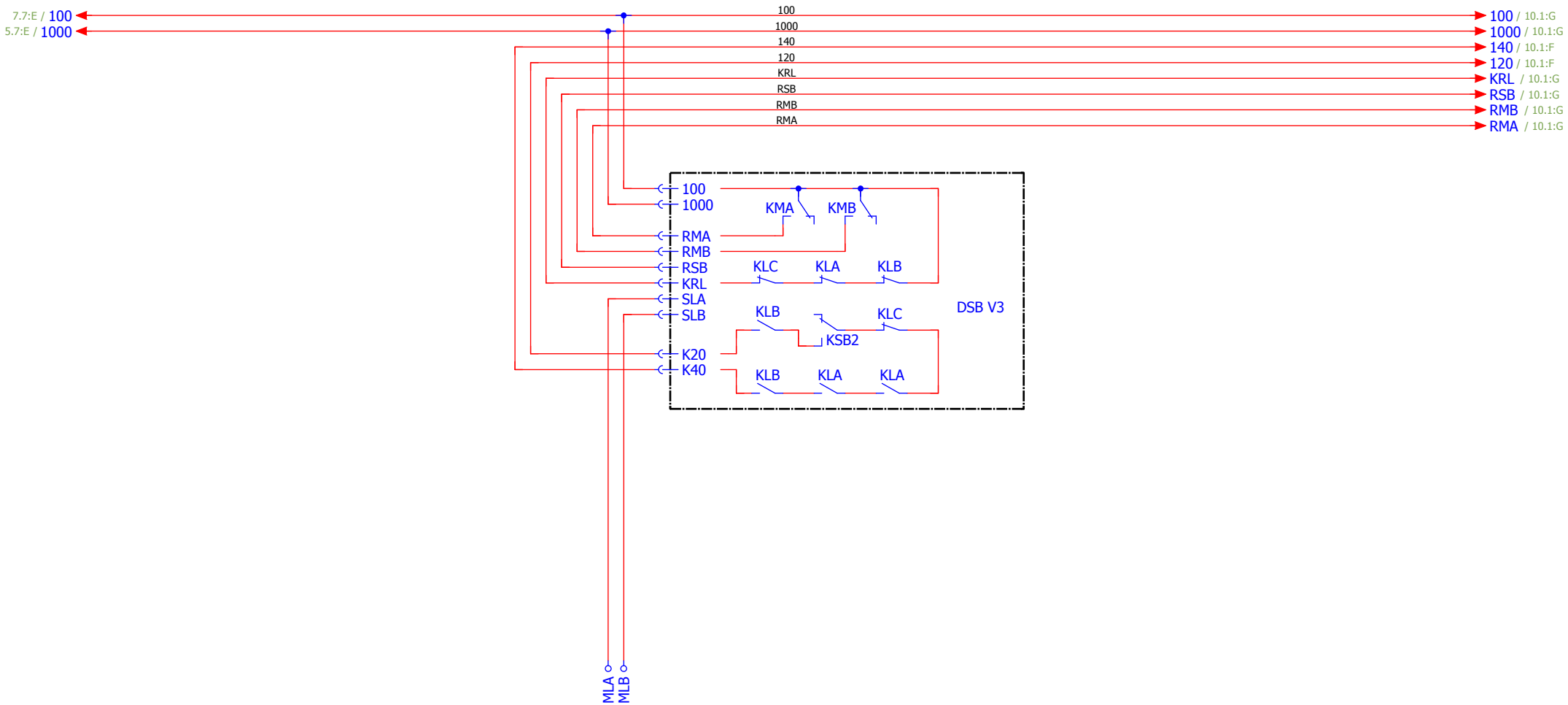

mik-el	ÇİZİM	İ. YÖRDENİKLİ	TARİH	13.02.2015	Hidrolik Blain EV100 (Kleemann, Doppler) / Doğrudan Yol Verme	DSB KARTININ BAĞLANTILARI	SAYFA
	KONTROL	M. SELÇOK	ŞEMA NO	A3-5515-1-P / S			8/12
			DOSYA	SXS-A3-KL-DY-P-V1			

BAĞLANTI	KUMANDA PANOSU BAĞLANTI ŞEMASI
KAPI AÇIK SEVİYELEME	VAR
ERKEN KAPI AÇMA	VAR
GÜVENLİK DEVRESİ GERİLİMİ	220VAC
GERİ ALMA KUMANDA	YOK

Bu belge, uygulamalar için öneri niteliğindedir. Mik-el Elektronik San. Tic. Ltd. Şti. önceden haber vermeksizin belgenin içerik veya görünümünde değişiklik yapma hakkını saklı tutar. Belgede yeralabilecek olası hata ve eksikliklerden Mik-el Elektronik San. Tic. Ltd. Şti. sorumlu tutulamaz.
© Bu belge Mik-el Elektronik San. Tic. Ltd. Şti. 'nin malıdır. Her türlü kullanım hakkı Mik-el Elektronik San. Tic. Ltd. Şti. 'ne aittir ve telif hakları yasasınca koruma altındadır. Mik-el Elektronik San. Tic. Ltd. Şti. 'nin yazılı izni olmadan hiçbir şekilde çoğaltılamaz ve üzerinde değişiklik yapılamaz.

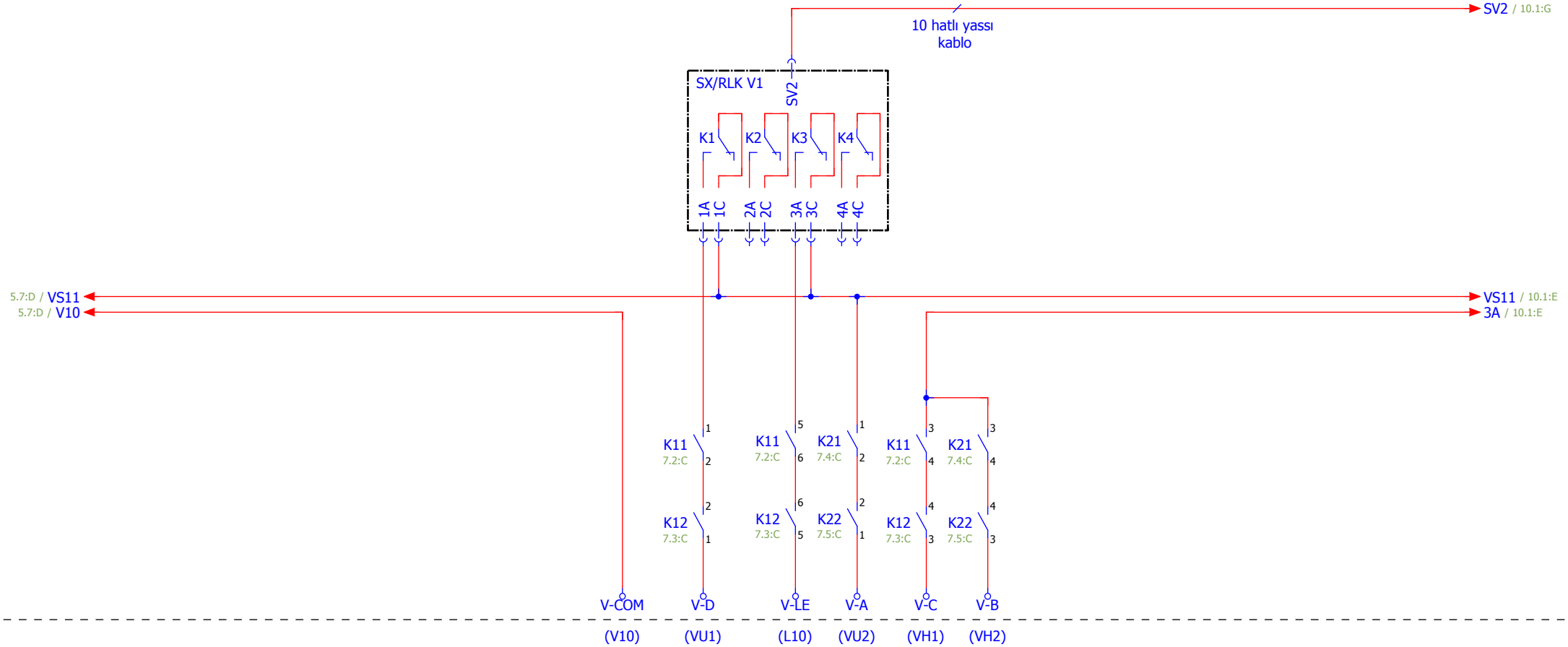

V-COM (V10) : Valflerin (-) ucu
V-LE (L10) : Basınç kilit valfi (A3'e uygun)
V-A (VU2) : Yukarı yön valfi
V-B (VH2) : Yukarı hızlı valfi
V-C (VH1) : Aşağı hızlı valfi
V-D (VU1) : Aşağı yön valfi

mik-el	ÇİZİM	İ. YÖRDENİKLİ	TARİH	13.02.2015	Hidrolik Blain EV100 (Kleemann, Doppler) / Doğrudan Yol Verme	RLK KARTININ BAĞLANTILARI	SAYFA
	KONTROL	M. SELÇOK	ŞEMA NO	A3-5515-1-P / S			9/12
			DOSYA	SXS-A3-KL-DY-P-V1			

BAĞLANTI	KUMANDA PANOSU BAĞLANTI ŞEMASI
KAPI AÇIK SEVİYELEME	VAR
ERKEN KAPI AÇMA	VAR
GÜVENLİK DEVRESİ GERİLİMİ	220VAC
GERİ ALMA KUMANDA	YOK

Bu belge, uygulamalar için öneri niteliğindedir. Mik-el Elektronik San. Tic. Ltd. Şti. önceden haber vermeksizin belgenin içerik veya görünümünde değişiklik yapma hakkını saklı tutar. Belgede yeralabilecek olası hata ve eksikliklerden Mik-el Elektronik San. Tic. Ltd. Şti. sorumlu tutulamaz.
© Bu belge Mik-el Elektronik San. Tic. Ltd. Şti. 'nin malıdır. Her türlü kullanım hakkı Mik-el Elektronik San. Tic. Ltd. Şti. 'ne aittir ve telif hakları yasasınca koruma altındadır. Mik-el Elektronik San. Tic. Ltd. Şti. 'nin yazılı izni olmadan hiçbir şekilde çoğaltılamaz ve üzerinde değişiklik yapılamaz.

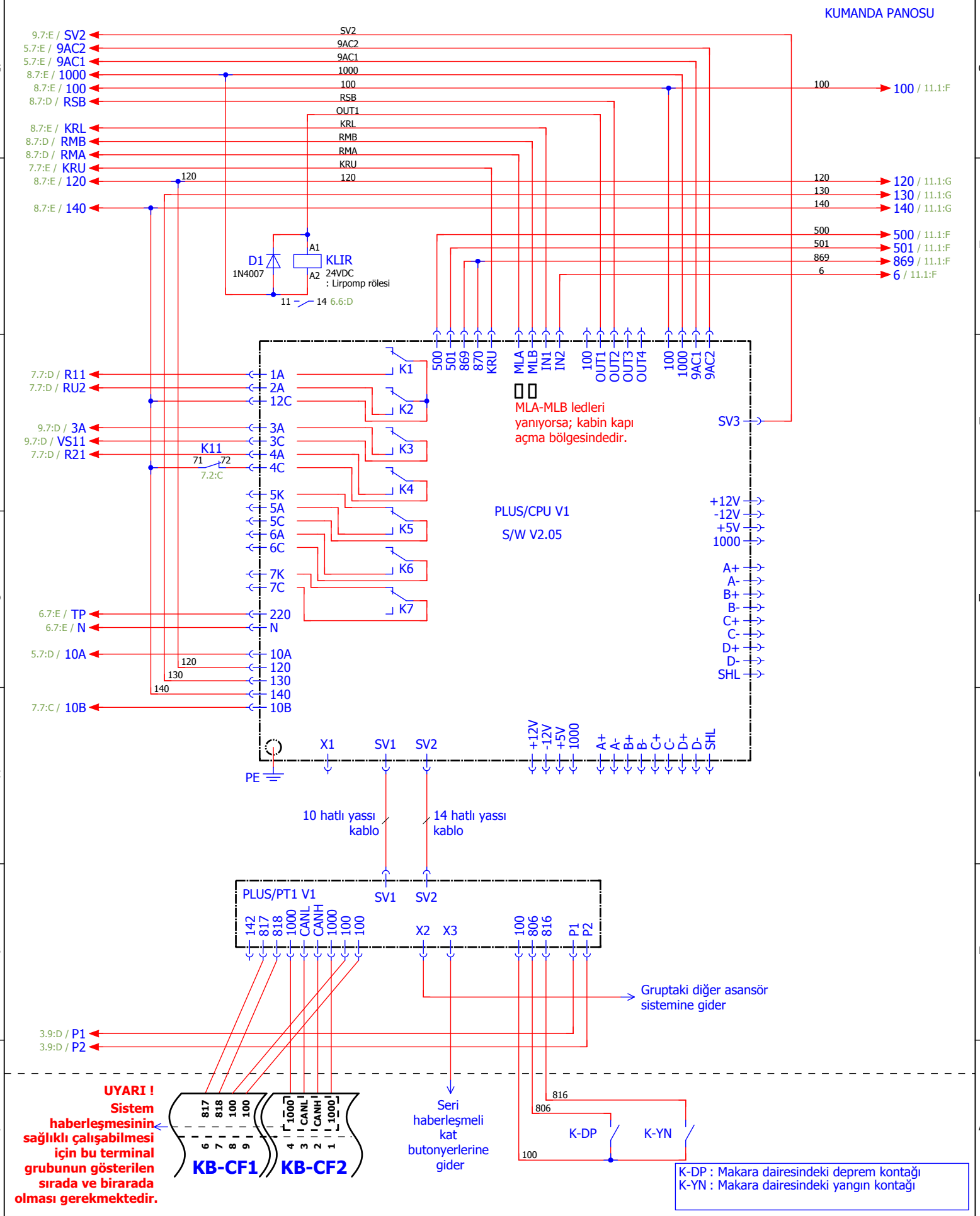

Hidrolik Blain EV100 (Kleemann, Doppler) / Doğrudan Yol Verme

SXPLUS/CPU KARTININ BAĞLANTILARI

mik-el	ÇİZİM	İ. YÖRDENİKLİ	TARİH	13.02.2015	BAĞLANTI: KUMANDA PANOSU BAĞLANTI ŞEMASI
	KONTROL	M. SELÇOK	ŞEMA NO	A3-5515-1-P / S	KAPI AÇIK SEVİYELEME: VAR ERKEN KAPI AÇMA: VAR GÜVENLİK DEVRESİ GERİLİMİ: 220VAC GERİ ALMA KUMANDA: YOK
			DOSYA	SXS-A3-KL-DY-P-V1	SAYFA 10/12

Bu belge, uygulamalar için öneri niteliğindedir. Mik-el Elektronik San. Tic. Ltd. Şti. önceden haber vermeksizin belgenin içerik veya görünümünde değişiklik yapma hakkını saklı tutar. Belgede yeralabilecek olası hata ve eksikliklerden Mik-el Elektronik San. Tic. Ltd. Şti. sorumlu tutulamaz.
© Bu belge Mik-el Elektronik San. Tic. Ltd. Şti. 'nin malıdır. Her türlü kullanım hakkı Mik-el Elektronik San. Tic. Ltd. Şti. 'ne aittir ve telif hakları yasasınca koruma altındadır. Mik-el Elektronik San. Tic. Ltd. Şti. 'nin yazılı izni olmadan hiçbir şekilde çoğaltılamaz ve üzerinde değişiklik yapılamaz.

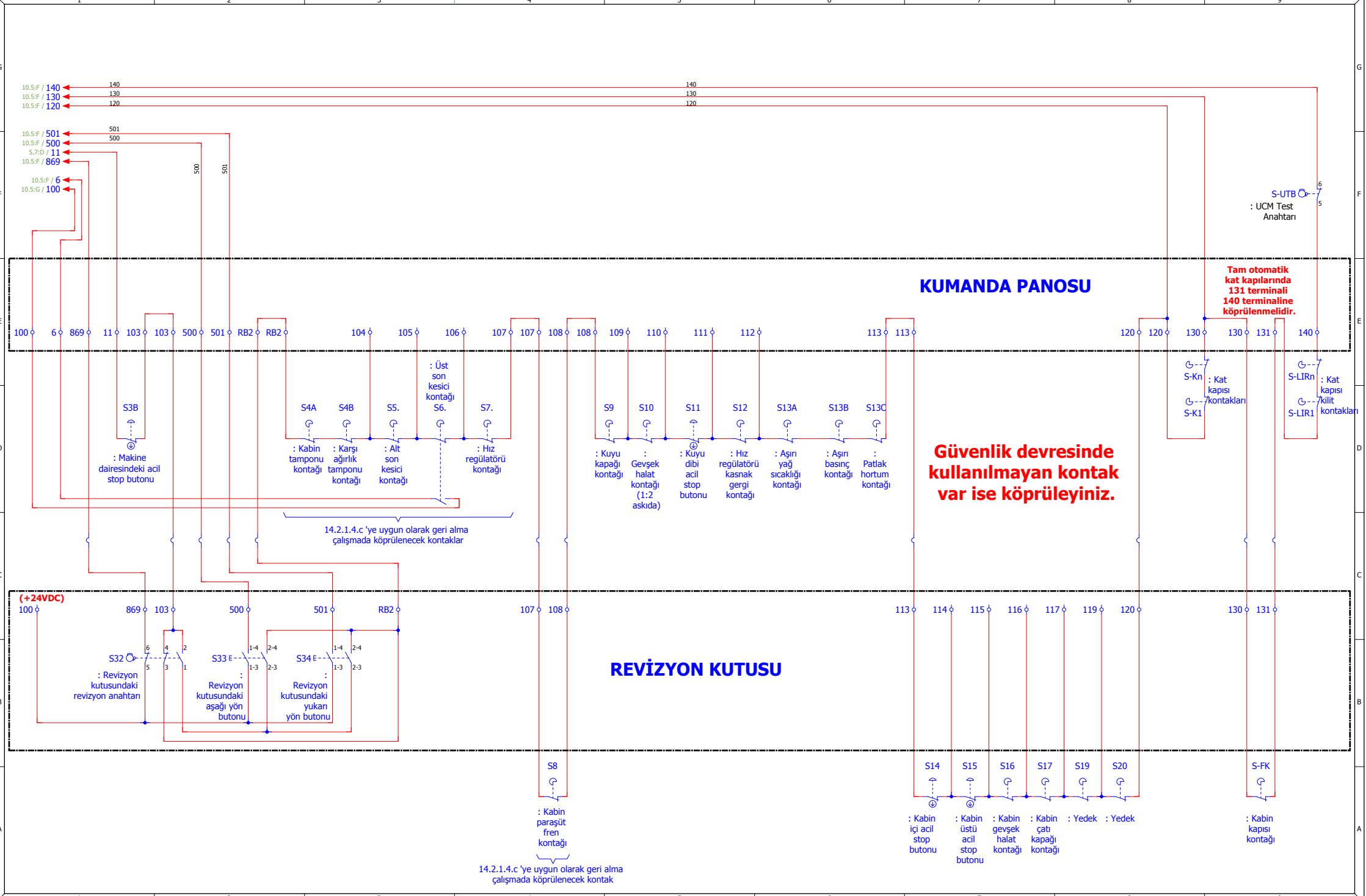

mik-el	ÇİZİM	İ. YÖRDENİKLİ	TARİH	13.02.2015	Hidrolik Blain EV100 (Kleemann, Doppler) / Doğrudan Yol Verme	GÜVENLİK DEVRELERİ, REVİZYON (BAKIM) BAĞLANTILARI	SAYFA
	KONTROL	M. SELÇOK	ŞEMA NO	A3-5515-1-P / S			11 / 12
			DOSYA	SXS-A3-KL-DY-P-V1			

BAĞLANTI	KUMANDA PANOSU BAĞLANTI ŞEMASI
KAPI AÇIK SEVİYELEME	VAR
ERKEN KAPI AÇMA	VAR
GÜVENLİK DEVRESİ GERİLİMİ	220VAC
GERİ ALMA KUMANDA	YOK

Bu belge, uygulamalar için öneri niteliğindedir. Mik-el Elektronik San. Tic. Ltd. Şti. önceden haber vermeksizin belgenin içerik veya görünümünde değişiklik yapma hakkını saklı tutar. Belgede yeralabilecek olası hata ve eksikliklerden Mik-el Elektronik San. Tic. Ltd. Şti. sorumlu tutulamaz.
© Bu belge Mik-el Elektronik San. Tic. Ltd. Şti. 'nin malıdır. Her türlü kullanım hakkı Mik-el Elektronik San. Tic. Ltd. Şti. 'ne aittir ve telif hakları yasasınca koruma altındadır. Mik-el Elektronik San. Tic. Ltd. Şti. 'nin yazılı izni olmadan hiçbir şekilde çoğaltılamaz ve üzerinde değişiklik yapılamaz.

1	: Kabin ve kabin lambası besleme fazı	(220VAC)
1F	: Bağımsız sigortadan geçen kabin fazı	(220VAC)
3	: Kuyu prizi fazı	(220VAC)
3N	: Kuyu nötrü	
4	: Kuyu aydınlatma fazı	(220VAC)
N	: Nötr	
N1	: Bağımsız sigortadan geçen kabin nötrü	
11	: Kumanda panosundaki trafo fazı	(220VAC)
103	: Makine dairesindeki acil stop buton dönüşü	(220VAC)
104	: Kabin tamponu kontağı ve karşı ağırlık tamponu kontağı dönüşü	(220VAC)
105	: Alt son kesici kontağı dönüşü	(220VAC)
106	: Üst son kesici kontağı dönüşü	(220VAC)
107	: Hız regülatörü kontağı dönüşü	(220VAC)
108	: Kabin paraşüt fren kontağı dönüşü	(220VAC)
109	: Kuyu kapağı kontağı dönüşü	(220VAC)
110	: Gevşek halat kontağı dönüşü	(220VAC)
111	: Kuyu dibi acil stop buton dönüşü	(220VAC)
112	: Hız regülatörü kasnak gergi kontağı dönüşü	(220VAC)
113	: Yedek	(220VAC)
120	: Seri bağlı stop kontakları dönüşü	(220VAC)
130	: Kat kapısı kontakları dönüşü	(220VAC)
131	: Kabin kapısı kontakları dönüşü	(220VAC)
140	: Kat kapısı kilit kontakları dönüşü	(220VAC)
RB2	: Revizyon ve Geri Alma anahtarları üzerindeki güvenlik (stop) devresi kontakları dönüşü	(220VAC)
ADN	: Otomatik kapı nötrü	(220VAC)
ADP	: Otomatik kapı fazı	(220VAC)
L1, L2, L3	: Şebeke girişleri	(380VAC)
U, V, W	: Motor sargı çıkışları	(380VAC)

IL	: UPS giriş fazı	(220VAC)
IN	: UPS giriş nötrü	(220VAC)
UL	: UPS çıkış fazı	(220VAC)
UN1	: UPS çıkış nötrü	(220VAC)
UN	: Ana kesici şalter kontağından geçen UPS çıkış nötrü	(220VAC)
US	: Ana kesici şalter kontağından geçen UPS çıkış fazı	(220VAC)
810	: Lirpomp bobini (-) ucu	(-180VDC)
2001	: Lirpomp bobini (+) ucu	(+180VDC)
V-COM (V10)	: Valflerin (-) ucu	(-48VDC)
V-LE (L10)	: Basınç kilit valfi (A3'e uygun)	(+48VDC)
V-A (VU2)	: Yukarı yön valfinin (+) ucu	(+48VDC)
V-B (VH2)	: Yukarı hızlı valfinin (+) ucu	(+48VDC)
V-C (VH1)	: Aşağı hızlı valfinin (+) ucu	(+48VDC)
V-D (VU1)	: Aşağı yön valfinin (+) ucu	(+48VDC)
100	: Gösterge ve kontrol devreleri müştereği (+) ucu	(+24VDC)
1000	: Gösterge ve kontrol devreleri dönüşü (-) ucu	(-24VDC)
500	: Revizyonda çalışma aşağı yön sinyal girişi	(+24VDC)
501	: Revizyonda çalışma yukarı yön sinyal girişi	(+24VDC)
869	: Revizyona alma anahtarından gelen normal çalışma sinyal girişi	(+24VDC)
6	: Kuyu üst limiti aşıldı sinyal girişi	(+24VDC)
MLA	: Kilit açma bölgesi şalteri sinyal girişi (Darbeye ve titreşime dayanıklı)	(+24VDC)
MLB	: Kilit açma bölgesi şalteri sinyal girişi (Darbeye ve titreşime dayanıklı)	(+24VDC)
ALC	: Alarm sinyal girişleri	(-24VDC)
CANH, CANL	: Seri haberleşme sinyalleri	
P1, P2	: Motor termistör sinyal girişleri	
PE	: Topraklama	
TLA, TLB, TLC, TLD	: Telefon hattı bağlantı girişleri	

FT	: TR1 besleme sigortası
F18	: 24VDC besleme sigortası
F11	: 220VAC besleme sigortası
FP	: Pano aydınlatma sigortası
FDP	: Kapı fazı besleme sigortası
FLIR	: Lirpomp sigortası
FP	: Pano aydınlatma sigortası
TR1	: Ana besleme ve yalıtım trafosu
D100	: 24VDC köprü doğrultucu
D2000	: Lirpomp köprü doğrultucu

KD	: Üçgen kontaktörü (EN 60947-4-1 'e uygun kontaktör)
KS	: Yıldız kontaktörü (EN 60947-4-1 'e uygun kontaktör)
K11	: Aşağı yön kontaktörü (EN 60947-4-1 'e uygun kontaktör)
K12	: Aşağı yön kontaktörü (EN 60947-4-1 'e uygun kontaktör)
K21	: Yukarı yön kontaktörü (EN 60947-4-1 'e uygun kontaktör)
KU2	: Yukarı yön kontaktörü (Motor gücüne göre EN 60947-4-1 'e uygun kontaktör)

Bu belge, uygulamalar için öneri niteliğindedir. Mik-el Elektronik San. Tic. Ltd. Şti. önceden haber vermeksizin belgenin içerik veya görünümünde değişiklik yapma hakkını saklı tutar. Belgede yeralabilecek olası hata ve eksikliklerden Mik-el Elektronik San. Tic. Ltd. Şti. sorumlu tutulamaz.
© Bu belge Mik-el Elektronik San. Tic. Ltd. Şti. 'nin malıdır. Her türlü kullanım hakkı Mik-el Elektronik San. Tic. Ltd. Şti. 'ne aittir ve telif hakları yasasınca koruma altındadır. Mik-el Elektronik San. Tic. Ltd. Şti. 'nin yazılı izni olmadan hiçbir şekilde çoğaltılamaz ve üzerinde değişiklik yapılamaz.

MİK-EL ELEKTRONİK SAN. TİC. LTD. ŞTİ.

YÜZYIL MAH. MATBAACILAR SİTESİ YOLU NO:56 34200 BAĞCILAR / İSTANBUL / TÜRKİYE

TELEFON	+90.212. 629 10 08 pbx	FAKS	+90.212. 629 11 35
	+90.216. 314 00 57-67	WEB	www.mik-el.com
T. DESTEK	+90.542. 591 30 80	E-mail	destek@mik-el.com

FİRMA	MİK-EL ELEKTRONİK SAN. TİC. LTD. ŞTİ.
KUMANDA SİSTEMİ	MİKRONİK SX PLUS
PROJE TANIMI	Hidrolik Blain EV100 (Kleemann, Doppler) / SOFT START İLE DOĞRUDAN YOL VERME
BAĞLANTI	KUMANDA PANOSU BAĞLANTI ŞEMASI
KAPI AÇIK SEVİYELEME	VAR
ERKEN KAPI AÇMA	VAR
GÜVENLİK DEVRESİ GERİLİMİ	220VAC
GERİ ALMA KUMANDA	VAR
H/W	PLUS/CPU : V1, PH/CAB : V1
S/W	PLUS/CPU : V2.05, PH/CAB: V2.00
TARİH	13.02.2015
ŞEMA NUMARASI	A3-5520-1-P / S
DOSYA İSMİ	SXS-A3-KL-SS-GAK-P-V1
SAYFA SAYISI	12
ÇİZİM	İ. YÖRDENİKLİ
KONTROL	M. SELÇOK

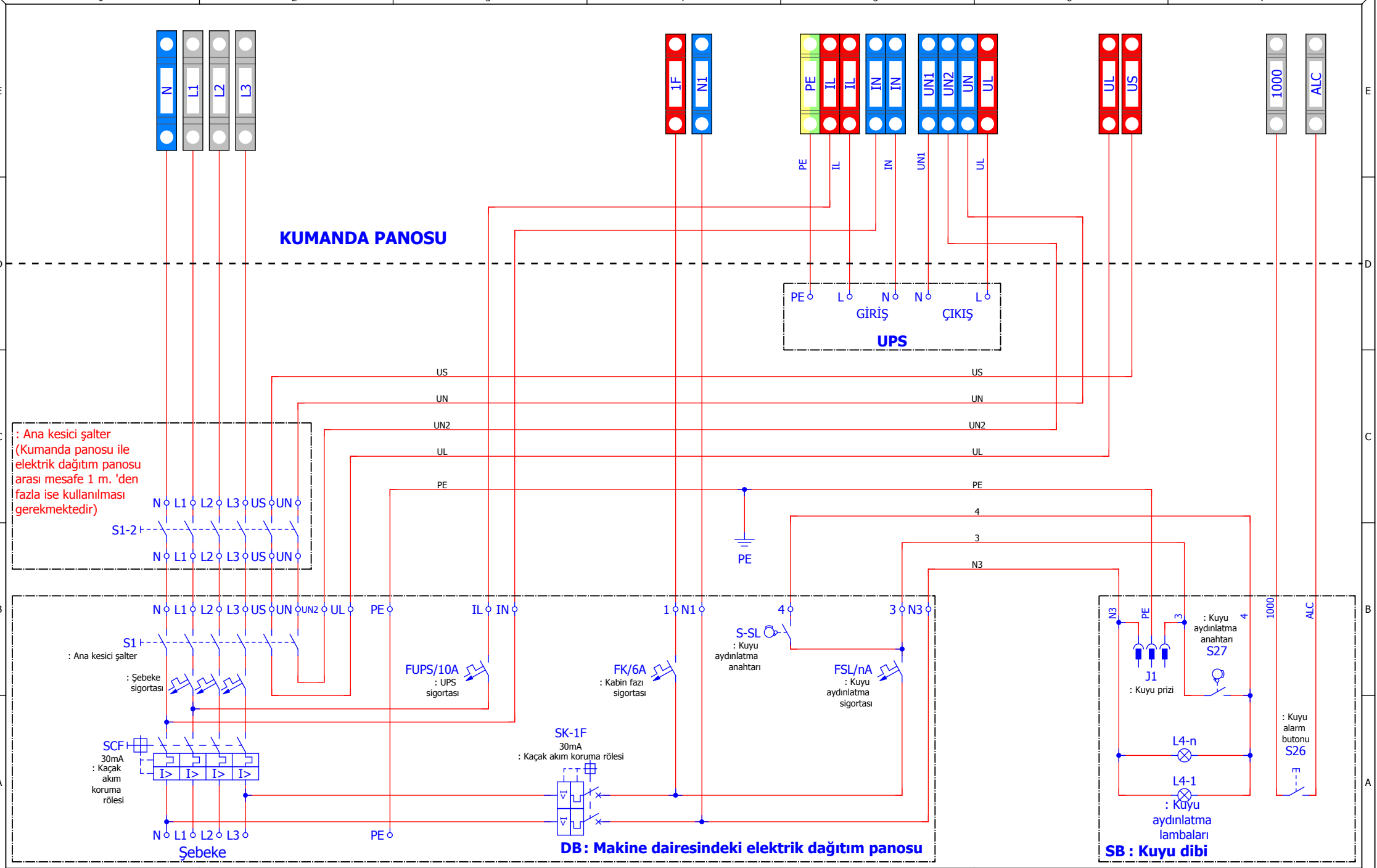

mik-el	ÇİZİM	İ. YÖRDENİKLİ	TARİH	13.02.2015	Hidrolik Blain EV100 (Kleemann, Doppler) / SOFT START İLE DOĞRUDAN YOL VERME	ELEKTRİK DAĞITIM KUTUSU BAĞLANTILARI	SAYFA
	KONTROL	M. SELÇOK	ŞEMA NO	A3-5520-1-P / S			2 / 12
			DOSYA	SXS-A3-KL-SS-GAK-P-V1			

BAĞLANTI	KUMANDA PANOSU BAĞLANTI ŞEMASI
KAPI AÇIK SEVİYELEME	VAR
ERKEN KAPI AÇMA	VAR
GÜVENLİK DEVRESİ GERİLİMİ	220VAC
GERİ ALMA KUMANDA	VAR

Bu belge, uygulamalar için öneri niteliğindedir. Mik-el Elektronik San. Tic. Ltd. Şti. önceden haber vermeksizin belgenin içerik veya görünümünde değişiklik yapma hakkını saklı tutar. Belgede yeralabilecek olası hata ve eksikliklerden Mik-el Elektronik San. Tic. Ltd. Şti. sorumlu tutulamaz.
© Bu belge Mik-el Elektronik San. Tic. Ltd. Şti. 'nin malıdır. Her türlü kullanım hakkı Mik-el Elektronik San. Tic. Ltd. Şti. 'ne aittir ve telif hakları yasasınca koruma altındadır. Mik-el Elektronik San. Tic. Ltd. Şti. 'nin yazılı izni olmadan hiçbir şekilde çoğaltılamaz ve üzerinde değişiklik yapılamaz.

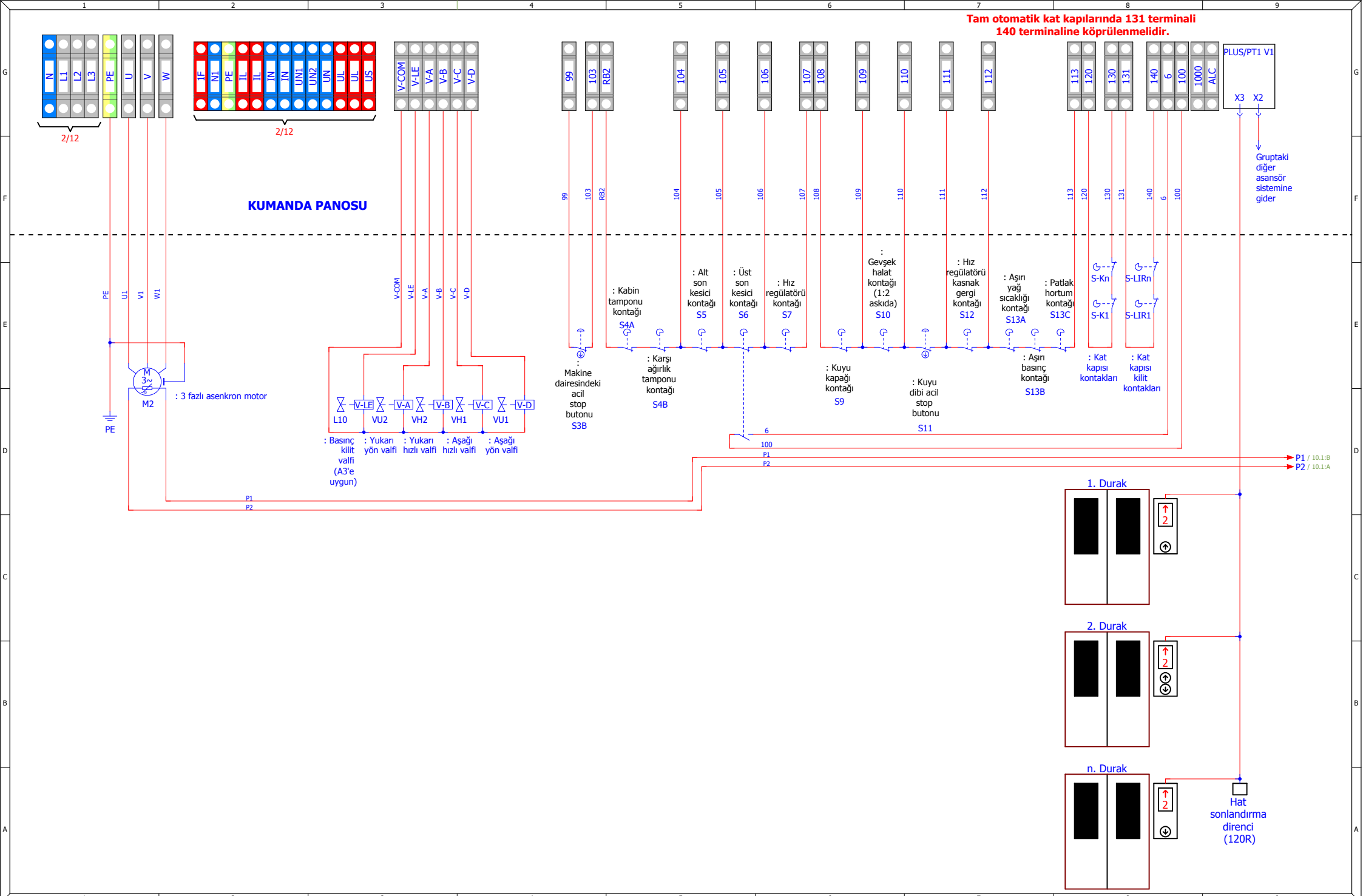

mik-el	ÇİZİM	İ. YÖRDENİKLİ	TARİH	13.02.2015	Hidrolik Blain EV100 (Kleemann, Doppler) / SOFT START İLE DOĞRUDAN YOL VERME	KUMANDA PANOSUNUN KLEMENSLERİ VE DIŞ BAĞLANTILAR	SAYFA
	KONTROL	M. SELÇOK	ŞEMA NO	A3-5520-1-P / S			3 / 12
			DOSYA	SXS-A3-KL-SS-GAK-P-V1			

BAĞLANTI	KUMANDA PANOSU BAĞLANTI ŞEMASI
KAPI AÇIK SEVİYELEME	VAR
ERKEN KAPI AÇMA	VAR
GÜVENLİK DEVRESİ GERİLİMİ	220VAC
GERİ ALMA KUMANDA	VAR

Bu belge, uygulamalar için öneri niteliğindedir. Mik-el Elektronik San. Tic. Ltd. Şti. önceden haber vermeksizin belgenin içerik veya görünümünde değişiklik yapma hakkını saklı tutar. Belgede yeralabilecek olası hata ve eksikliklerden Mik-el Elektronik San. Tic. Ltd. Şti. sorumlu tutulamaz.
© Bu belge Mik-el Elektronik San. Tic. Ltd. Şti. 'nin malıdır. Her türlü kullanım hakkı Mik-el Elektronik San. Tic. Ltd. Şti. 'ne aittir ve telif hakları yasasınca koruma altındadır. Mik-el Elektronik San. Tic. Ltd. Şti. 'nin yazılı izni olmadan hiçbir şekilde çoğaltılamaz ve üzerinde değişiklik yapılamaz.

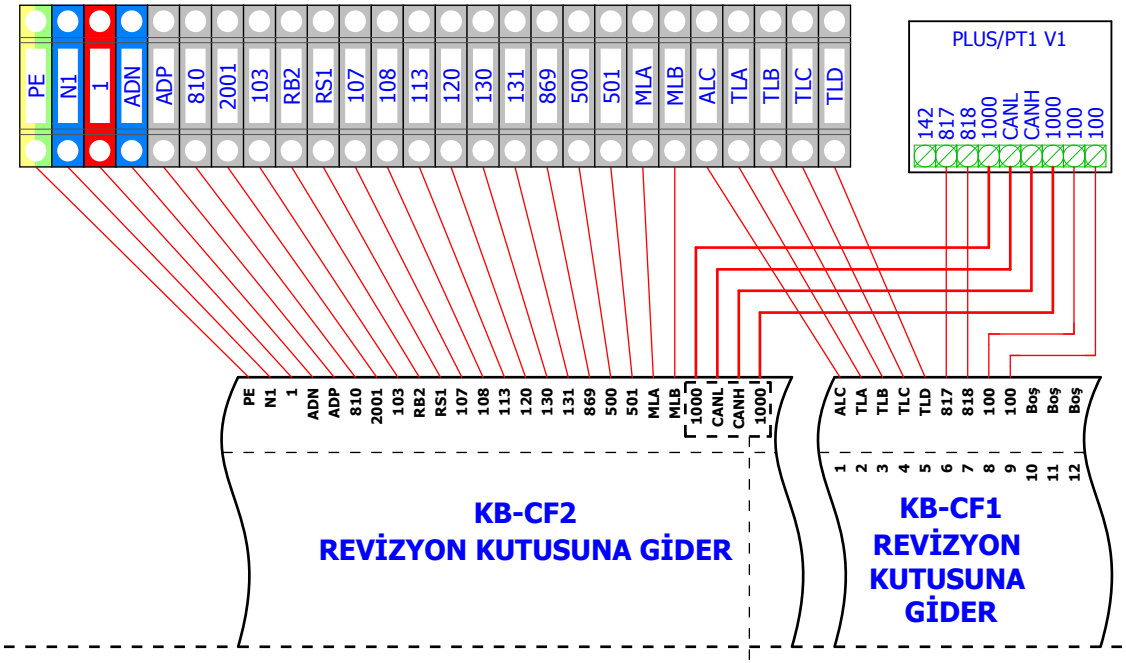

KUMANDA PANOSU

UYARI !
Sistem haberleşmesinin sağlıklı çalışabilmesi için bu terminal grubunun gösterilen sırada ve birarada olması gerekmektedir.

mik-el	ÇİZİM	İ. YÖRDENİKLİ	TARİH	13.02.2015	Hidrolik Blain EV100 (Kleemann, Doppler) / SOFT START İLE DOĞRUDAN YOL VERME	KUMANDA PANOSUNUN KLEMENSLERİ	SAYFA
	KONTROL	M. SELÇOK	ŞEMA NO	A3-5520-1-P / S			4/12
			DOSYA	SXS-A3-KL-SS-GAK-P-V1			

BAĞLANTI	KUMANDA PANOSU BAĞLANTI ŞEMASI
KAPI AÇIK SEVİYELEME	VAR
ERKEN KAPI AÇMA	VAR
GÜVENLİK DEVRESİ GERİLİMİ	220VAC
GERİ ALMA KUMANDA	VAR

Bu belge, uygulamalar için öneri niteliğindedir. Mik-el Elektronik San. Tic. Ltd. Şti. önceden haber vermeksizin belgenin içerik veya görünümünde değişiklik yapma hakkını saklı tutar. Belgede yeralabilecek olası hata ve eksikliklerden Mik-el Elektronik San. Tic. Ltd. Şti. sorumlu tutulamaz.
© Bu belge Mik-el Elektronik San. Tic. Ltd. Şti. 'nin malıdır. Her türlü kullanım hakkı Mik-el Elektronik San. Tic. Ltd. Şti. 'ne aittir ve telif hakları yasasınca koruma altındadır. Mik-el Elektronik San. Tic. Ltd. Şti. 'nin yazılı izni olmadan hiçbir şekilde çoğaltılamaz ve üzerinde değişiklik yapılamaz.

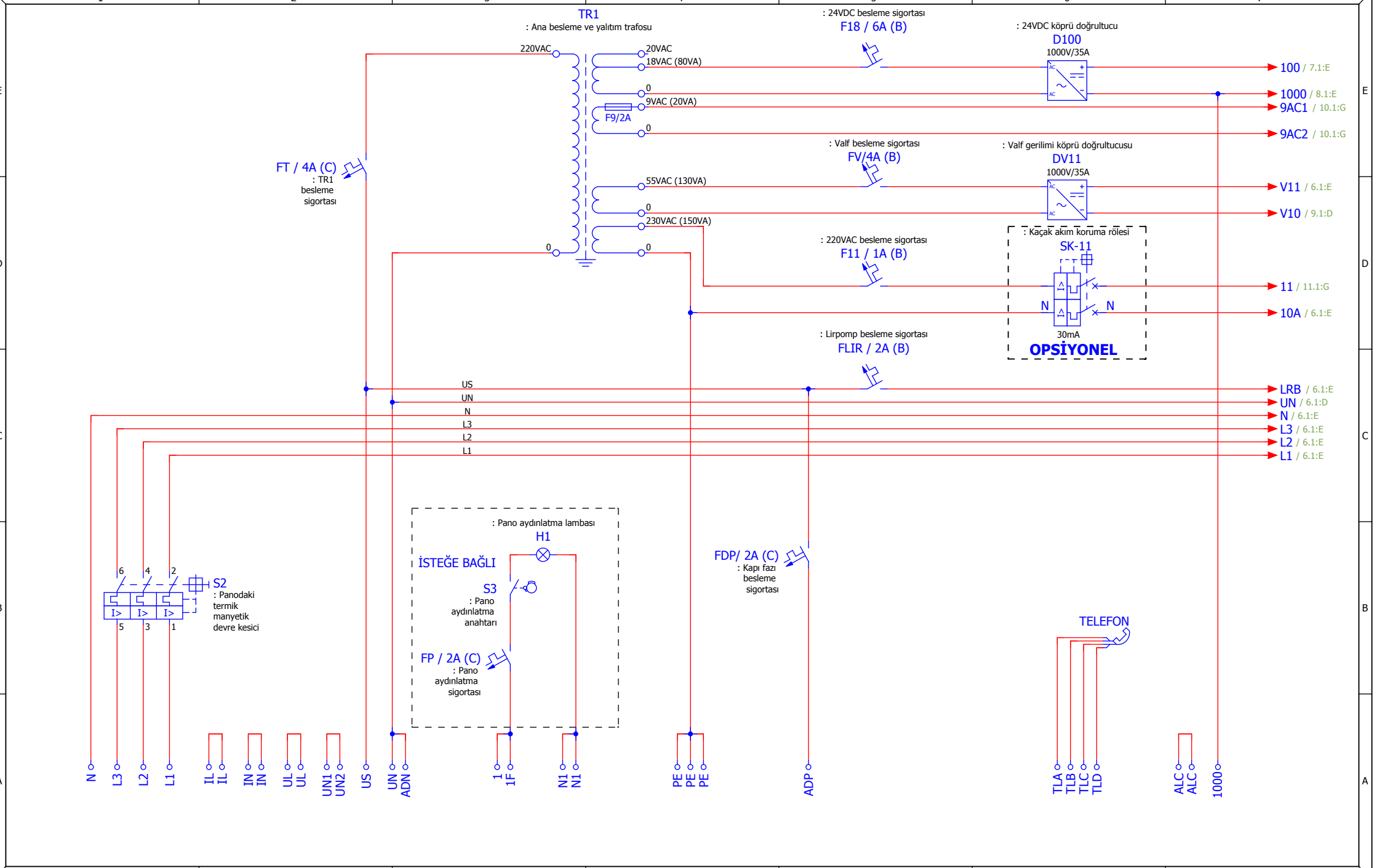

mik-el	ÇİZİM	İ. YÖRDENİKLİ	TARİH	13.02.2015	Hidrolik Blain EV100 (Kleemann, Doppler) / SOFT START İLE DOĞRUDAN YOL VERME	KUMANDA PANOSUNDAKİ BESLEME, AYDINLATMA VE FAN DEVRELERİ	SAYFA
	KONTROL	M. SELÇOK	ŞEMA NO	A3-5520-1-P / S			5/12
			DOSYA	SXS-A3-KL-SS-GAK-P-V1			

BAĞLANTI	KUMANDA PANOSU BAĞLANTI ŞEMASI
KAPI AÇIK SEVİYELEME	VAR
ERKEN KAPI AÇMA	VAR
GÜVENLİK DEVRESİ GERİLİMİ	220VAC
GERİ ALMA KUMANDA	VAR

Bu belge, uygulamalar için öneri niteliğindedir. Mik-el Elektronik San. Tic. Ltd. Şti. önceden haber vermeksizin belgenin içerik veya görünümünde değişiklik yapma hakkını saklı tutar. Belgede yeralabilecek olası hata ve eksikliklerden Mik-el Elektronik San. Tic. Ltd. Şti. sorumlu tutulamaz.
© Bu belge Mik-el Elektronik San. Tic. Ltd. Şti. 'nin malıdır. Her türlü kullanım hakkı Mik-el Elektronik San. Tic. Ltd. Şti. 'ne aittir ve telif hakları yasasınca koruma altındadır. Mik-el Elektronik San. Tic. Ltd. Şti. 'nin yazılı izni olmadan hiçbir şekilde çoğaltılamaz ve üzerinde değişiklik yapılamaz.

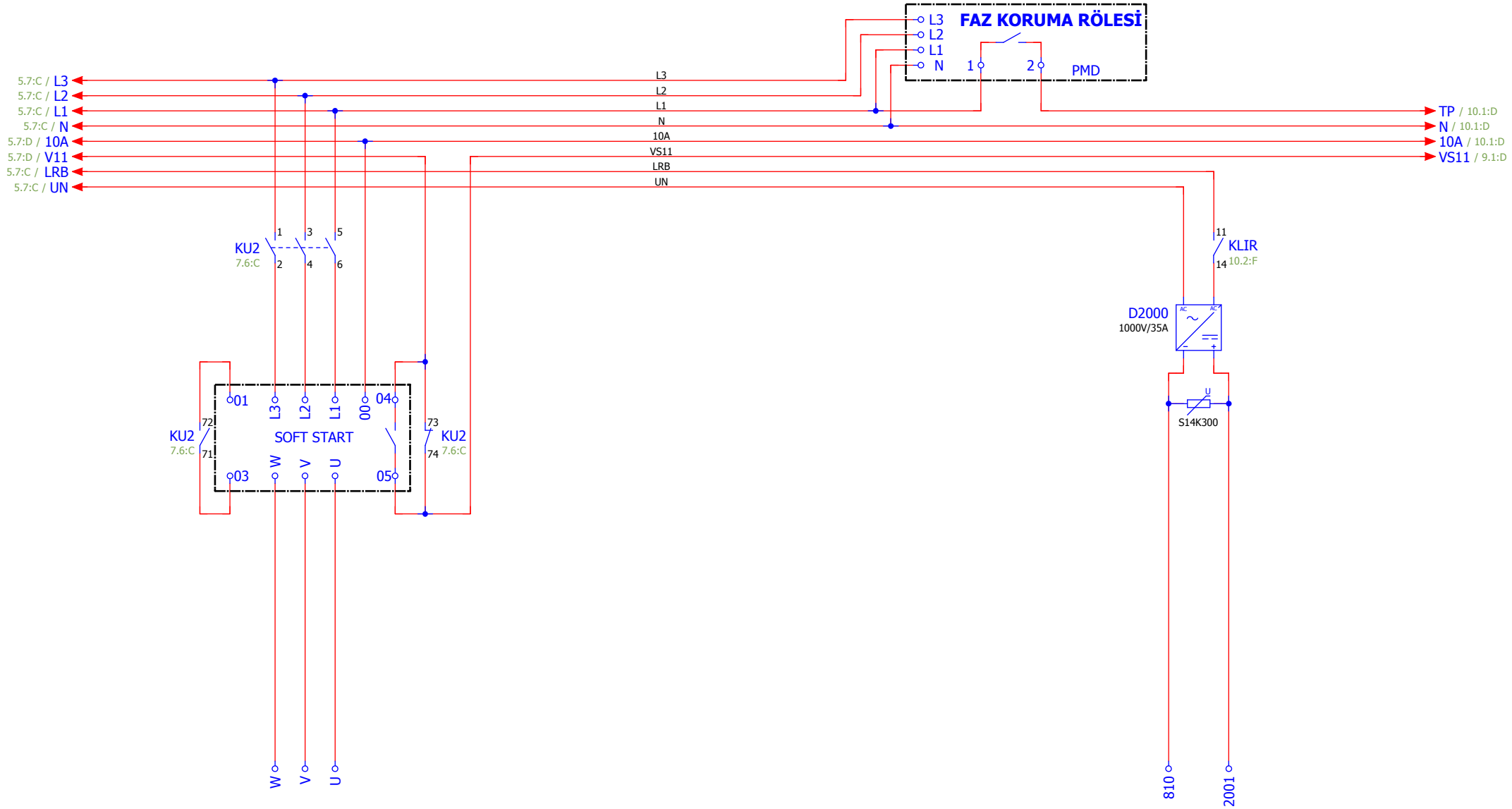

mik-el	ÇİZİM	İ. YÖRDENİKLİ	TARİH	13.02.2015	Hidrolik Blain EV100 (Kleemann, Doppler) / SOFT START İLE DOĞRUDAN YOL VERME	MOTOR BAĞLANTILARI	SAYFA
	KONTROL	M. SELÇOK	ŞEMA NO	A3-5520-1-P / S			6/12
			DOSYA	SXS-A3-KL-SS-GAK-P-V1			

BAĞLANTI	KUMANDA PANOSU BAĞLANTI ŞEMASI
KAPI AÇIK SEVİYELEME	VAR
ERKEN KAPI AÇMA	VAR
GÜVENLİK DEVRESİ GERİLİMİ	220VAC
GERİ ALMA KUMANDA	VAR

Bu belge, uygulamalar için öneri niteliğindedir. Mik-el Elektronik San. Tic. Ltd. Şti. önceden haber vermeksizin belgenin içerik veya görünümünde değişiklik yapma hakkını saklı tutar. Belgede yeralabilecek olası hata ve eksikliklerden Mik-el Elektronik San. Tic. Ltd. Şti. sorumlu tutulamaz.
© Bu belge Mik-el Elektronik San. Tic. Ltd. Şti. 'nin malıdır. Her türlü kullanım hakkı Mik-el Elektronik San. Tic. Ltd. Şti. 'ne aittir ve telif hakları yasasınca koruma altındadır. Mik-el Elektronik San. Tic. Ltd. Şti. 'nin yazılı izni olmadan hiçbir şekilde çoğaltılamaz ve üzerinde değişiklik yapılamaz.

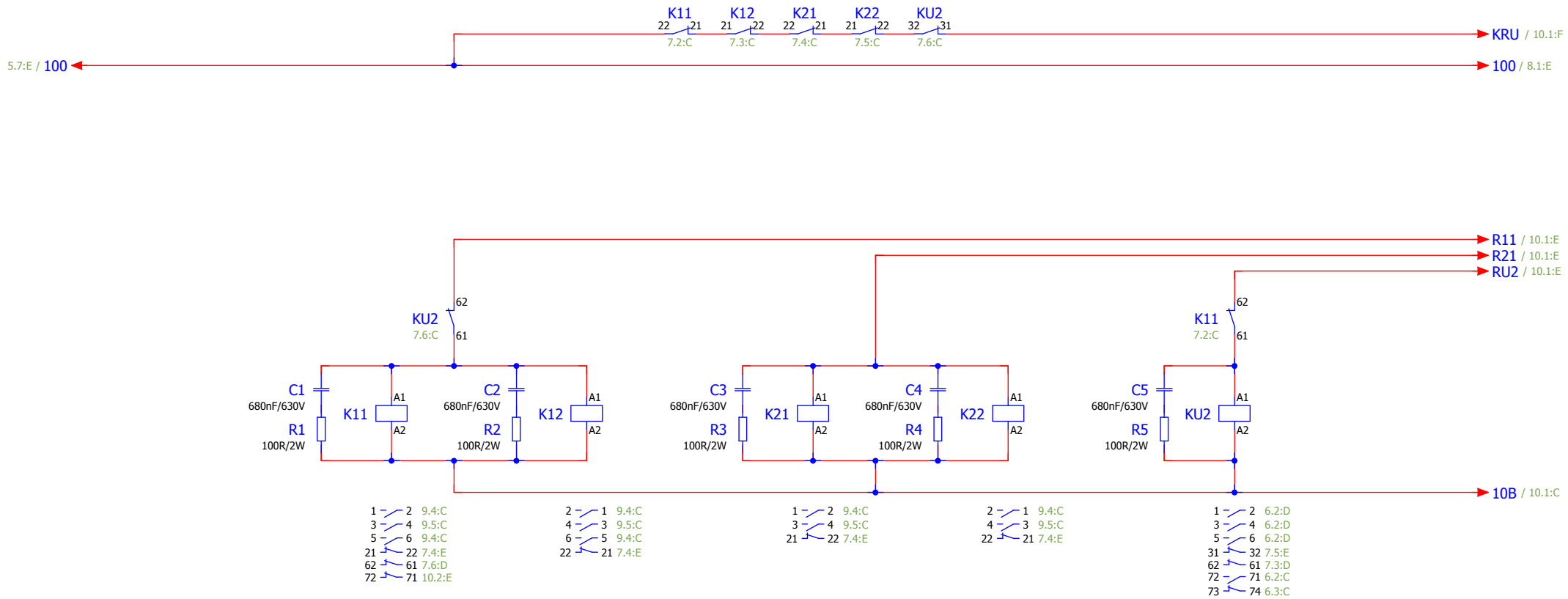

K11 : Aşağı yön kontaktörü (EN 60947-4-1 'e uygun kontaktör)
K12 : Aşağı yön kontaktörü (EN 60947-4-1 'e uygun kontaktör)
K21 : Yukarı yön kontaktörü (EN 60947-4-1 'e uygun kontaktör)
K22 : Yukarı yön kontaktörü (EN 60947-4-1 'e uygun kontaktör)
KU2: Yukarı yön kontaktörü (Motor gücüne göre EN 60947-4-1 'e uygun kontaktör)

mik-el	ÇİZİM	İ. YÖRDENİKLİ	TARİH	13.02.2015	Hidrolik Blain EV100 (Kleemann, Doppler) / SOFT START İLE DOĞRUDAN YOL VERME	KUMANDA PANOSUNDAKİ KONTAKTÖR DEVRELERİ	SAYFA
	KONTROL	M. SELÇOK	ŞEMA NO	A3-5520-1-P / S			7/12
			DOSYA	SXS-A3-KL-SS-GAK-P-V1			

BAĞLANTI	KUMANDA PANOSU BAĞLANTI ŞEMASI
KAPI AÇIK SEVİYELEME	VAR
ERKEN KAPI AÇMA	VAR
GÜVENLİK DEVRESİ GERİLİMİ	220VAC
GERİ ALMA KUMANDA	VAR

Bu belge, uygulamalar için öneri niteliğindedir. Mik-el Elektronik San. Tic. Ltd. Şti. önceden haber vermeksizin belgenin içerik veya görünümünde değişiklik yapma hakkını saklı tutar. Belgede yeralabilecek olası hata ve eksikliklerden Mik-el Elektronik San. Tic. Ltd. Şti. sorumlu tutulamaz.
© Bu belge Mik-el Elektronik San. Tic. Ltd. Şti. 'nin malıdır. Her türlü kullanım hakkı Mik-el Elektronik San. Tic. Ltd. Şti. 'ne aittir ve telif hakları yasasınca koruma altındadır. Mik-el Elektronik San. Tic. Ltd. Şti. 'nin yazılı izni olmadan hiçbir şekilde çoğaltılamaz ve üzerinde değişiklik yapılamaz.

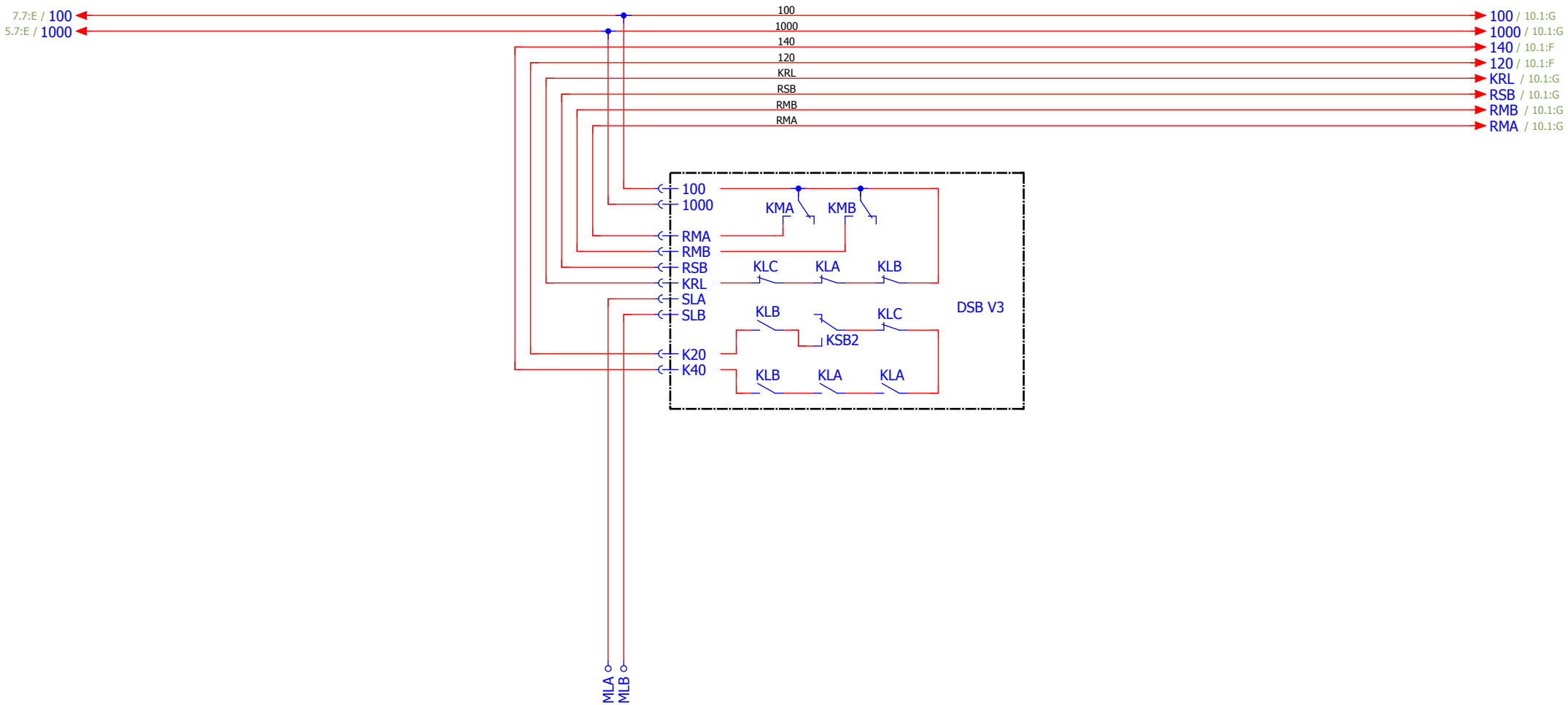

mik-el	ÇİZİM	İ. YÖRDENİKLİ	TARİH	13.02.2015	Hidrolik Blain EV100 (Kleemann, Doppler) / SOFT START İLE DOĞRUDAN YOL VERME	DSB KARTININ BAĞLANTILARI	BAĞLANTI: KUMANDA PANOSU BAĞLANTI ŞEMASI KAPI AÇIK SEVİYELEME: VAR ERKEN KAPI AÇMA: VAR GÜVENLİK DEVRESİ GERİLİMİ: 220VAC GERİ ALMA KUMANDA: VAR
	KONTROL	M. SELÇOK	ŞEMA NO	A3-5520-1-P / S			SAYFA 8/12
			DOSYA	SXS-A3-KL-SS-GAK-P-V1			

Bu belge, uygulamalar için öneri niteliğindedir. Mik-el Elektronik San. Tic. Ltd. Şti. önceden haber vermeksizin belgenin içerik veya görünümünde değişiklik yapma hakkını saklı tutar. Belgede yeralabilecek olası hata ve eksikliklerden Mik-el Elektronik San. Tic. Ltd. Şti. sorumlu tutulamaz.
© Bu belge Mik-el Elektronik San. Tic. Ltd. Şti. 'nin malıdır. Her türlü kullanım hakkı Mik-el Elektronik San. Tic. Ltd. Şti. 'ne aittir ve telif hakları yasasınca koruma altındadır. Mik-el Elektronik San. Tic. Ltd. Şti. 'nin yazılı izni olmadan hiçbir şekilde çoğaltılamaz ve üzerinde değişiklik yapılamaz.

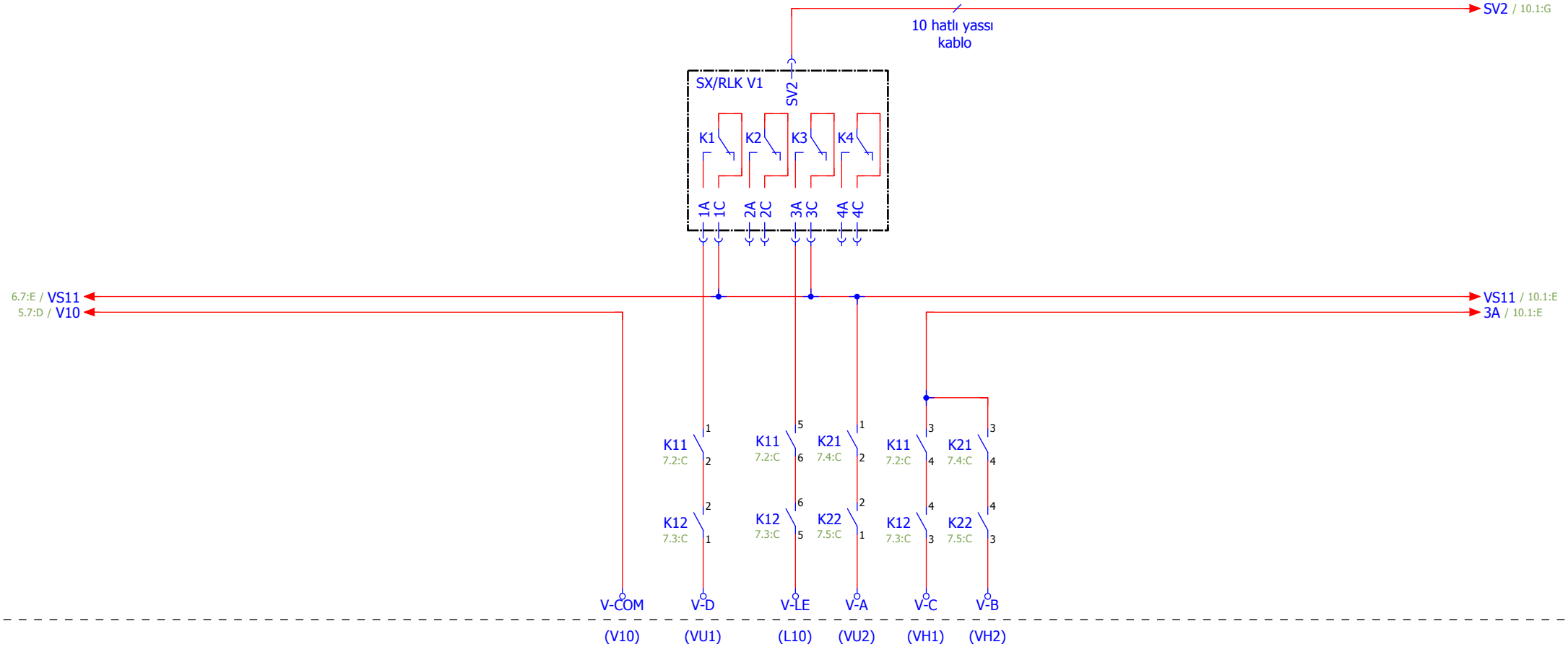

V-COM (V10) : Valflerin (-) ucu
V-LE (L10) : Basınç kilit valfi (A3'e uygun)
V-A (VU2) : Yukarı yön valfi
V-B (VH2) : Yukarı hızlı valfi
V-C (VH1) : Aşağı hızlı valfi
V-D (VU1) : Aşağı yön valfi

mik-el	ÇİZİM	İ. YÖRDENİKLİ	TARİH	13.02.2015	Hidrolik Blain EV100 (Kleemann, Doppler) / SOFT START İLE DOĞRUDAN YOL VERME	RLK KARTININ BAĞLANTILARI	SAYFA
	KONTROL	M. SELÇOK	ŞEMA NO	A3-5520-1-P / S			9/12
			DOSYA	SXS-A3-KL-SS-GAK-P-V1			

BAĞLANTI	KUMANDA PANOSU BAĞLANTI ŞEMASI
KAPI AÇIK SEVİYELEME	VAR
ERKEN KAPI AÇMA	VAR
GÜVENLİK DEVRESİ GERİLİMİ	220VAC
GERİ ALMA KUMANDA	VAR

Bu belge, uygulamalar için öneri niteliğindedir. Mik-el Elektronik San. Tic. Ltd. Şti. önceden haber vermeksizin belgenin içerik veya görünümünde değişiklik yapma hakkını saklı tutar. Belgede yeralabilecek olası hata ve eksikliklerden Mik-el Elektronik San. Tic. Ltd. Şti. sorumlu tutulamaz.
© Bu belge Mik-el Elektronik San. Tic. Ltd. Şti. 'nin malıdır. Her türlü kullanım hakkı Mik-el Elektronik San. Tic. Ltd. Şti. 'ne aittir ve telif hakları yasasınca koruma altındadır. Mik-el Elektronik San. Tic. Ltd. Şti. 'nin yazılı izni olmadan hiçbir şekilde çoğaltılamaz ve üzerinde değişiklik yapılamaz.

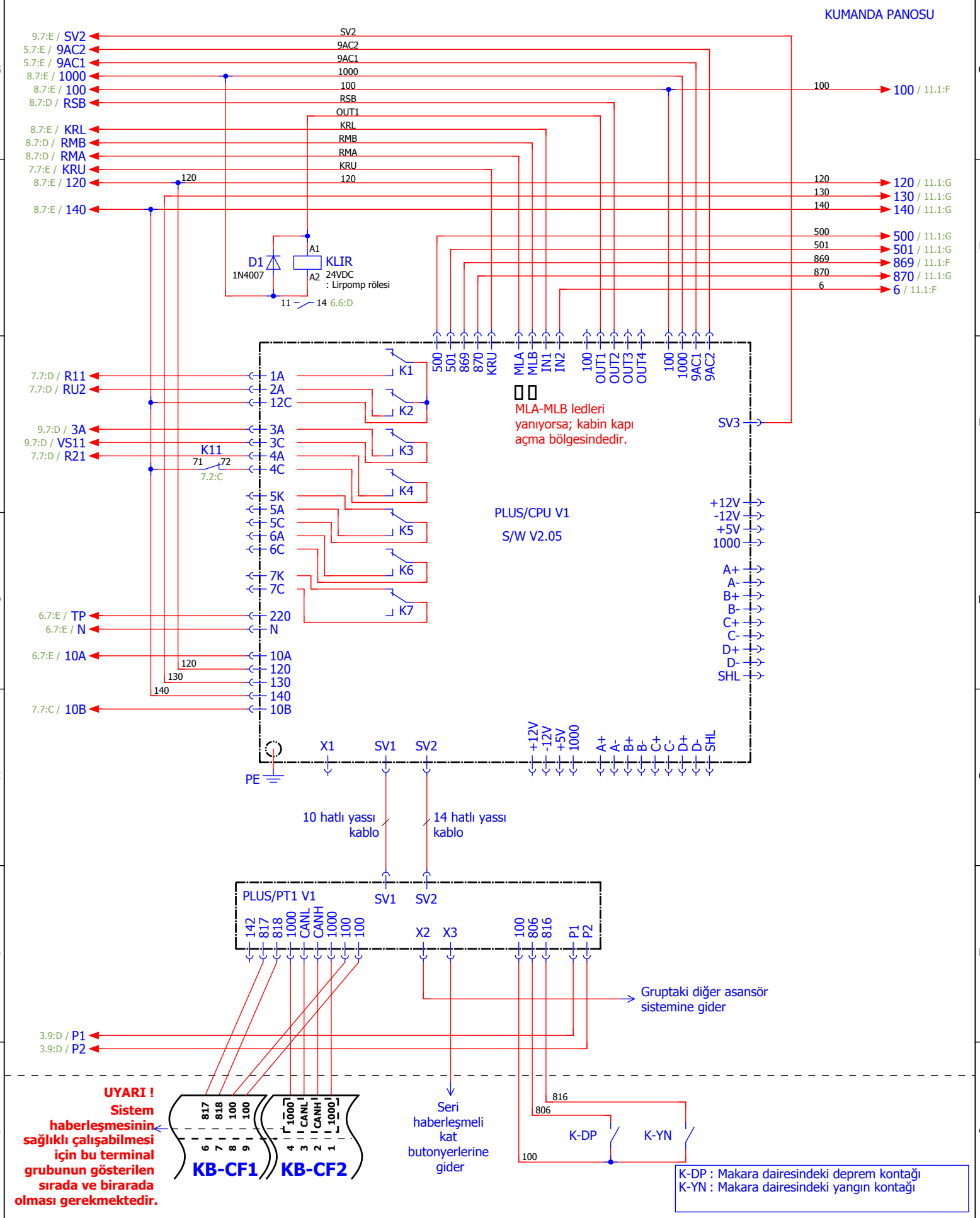

Hidrolik Blain EV100 (Kleemann, Doppler) / SOFT START İLE DOĞRUDAN YOL VERME

SXPLUS/CPU KARTININ BAĞLANTILARI

mik-el	ÇİZİM	İ. YÖRDENİKLİ	TARİH	13.02.2015	BAĞLANTI	KUMANDA PANOSU BAĞLANTI ŞEMASI
			ŞEMA NO	A3-5520-1-P / S	KAPI AÇIK SEVİYELEME	VAR
	KONTROL	M. SELÇOK	DOSYA	SXS-A3-KL-SS-GAK-P-V1	ERKEN KAPI AÇMA	VAR
					GÜVENLİK DEVRESİ GERİLİMİ	220VAC
					GERİ ALMA KUMANDA	VAR

SAYFA 10/12

Bu belge, uygulamalar için öneri niteliğindedir. Mik-el Elektronik San. Tic. Ltd. Şti. önceden haber vermeksizin belgenin içerik veya görünümünde değişiklik yapma hakkını saklı tutar. Belgede yeralabilecek olası hata ve eksikliklerden Mik-el Elektronik San. Tic. Ltd. Şti. sorumlu tutulamaz.
© Bu belge Mik-el Elektronik San. Tic. Ltd. Şti. 'nin malıdır. Her türlü kullanım hakkı Mik-el Elektronik San. Tic. Ltd. Şti. 'ne aittir ve telif hakları yasasınca koruma altındadır. Mik-el Elektronik San. Tic. Ltd. Şti. 'nin yazılı izni olmadan hiçbir şekilde çoğaltılamaz ve üzerinde değişiklik yapılamaz.

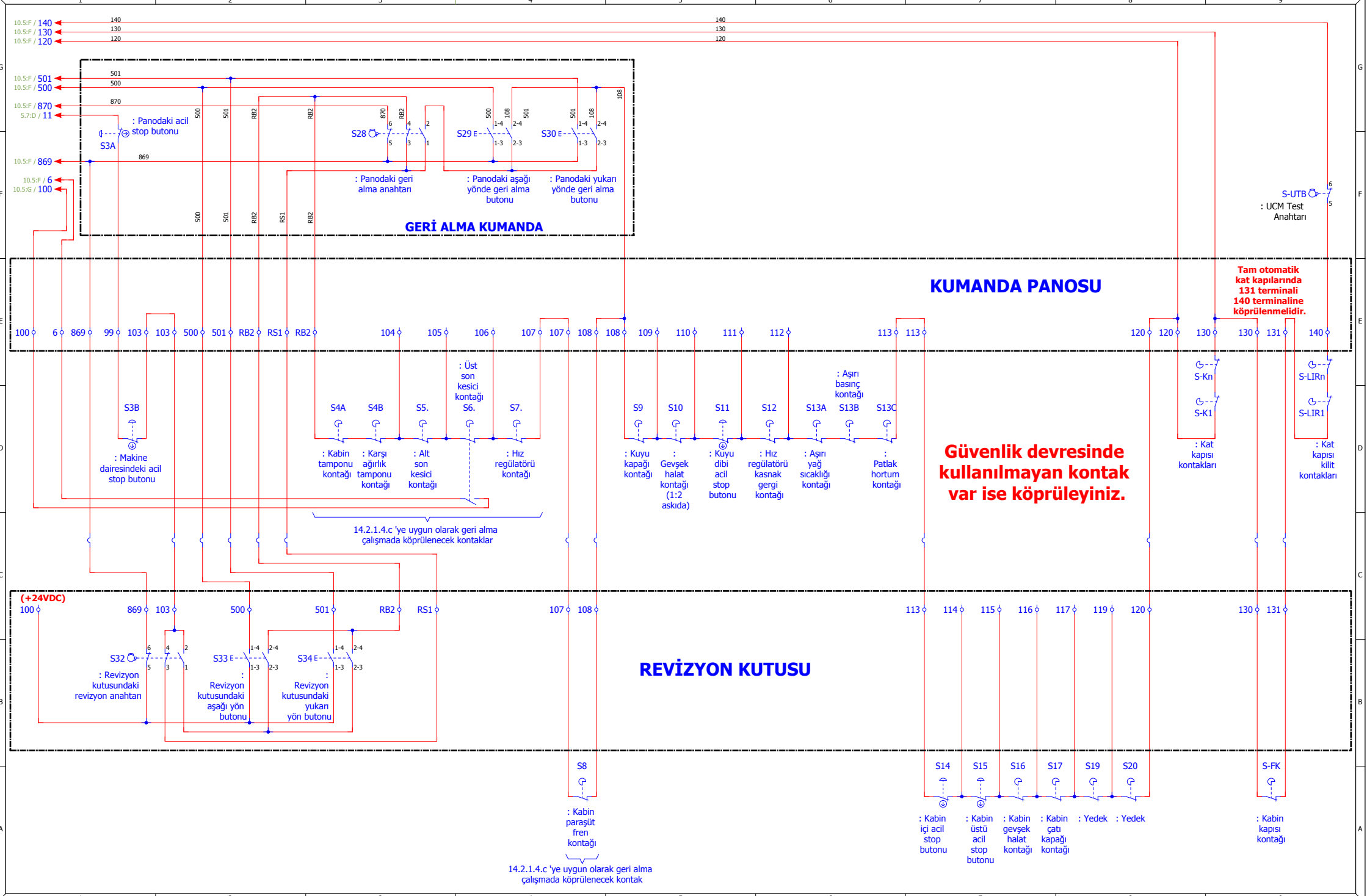

mik-el	ÇİZİM	İ. YÖRDENİKLİ	TARİH	13.02.2015	Hidrolik Blain EV100 (Kleemann, Doppler) / SOFT START İLE DOĞRUDAN YOL VERME	GÜVENLİK DEVRELERİ, REVİZYON (BAKIM) VE GERİ ALMA BAĞLANTILARI	SAYFA
	KONTROL	M. SELÇOK	ŞEMA NO	A3-5520-1-P / S			11 / 12
			DOSYA	SXS-A3-KL-SS-GAK-P-V1			

BAĞLANTI	KUMANDA PANOSU BAĞLANTI ŞEMASI
KAPI AÇIK SEVİYELEME	VAR
ERKEN KAPI AÇMA	VAR
GÜVENLİK DEVRESİ GERİLİMİ	220VAC
GERİ ALMA KUMANDA	VAR

Bu belge, uygulamalar için öneri niteliğindedir. Mik-el Elektronik San. Tic. Ltd. Şti. önceden haber vermeksizin belgenin içerik veya görünümünde değişiklik yapma hakkını saklı tutar. Belgede yeralabilecek olası hata ve eksikliklerden Mik-el Elektronik San. Tic. Ltd. Şti. sorumlu tutulamaz.
© Bu belge Mik-el Elektronik San. Tic. Ltd. Şti. 'nin malıdır. Her türlü kullanım hakkı Mik-el Elektronik San. Tic. Ltd. Şti. 'ne aittir ve telif hakları yasasınca koruma altındadır. Mik-el Elektronik San. Tic. Ltd. Şti. 'nin yazılı izni olmadan hiçbir şekilde çoğaltılamaz ve üzerinde değişiklik yapılamaz.

1	: Kabin ve kabin lambası besleme fazı	(220VAC)
1F	: Bağımsız sigortadan geçen kabin fazı	(220VAC)
3	: Kuyu prizi fazı	(220VAC)
3N	: Kuyu nötrü	
4	: Kuyu aydınlatma fazı	(220VAC)
N	: Nötr	
N1	: Bağımsız sigortadan geçen kabin nötrü	
99	: Panodaki acil stop buton dönüşü	(220VAC)
103	: Makine dairesindeki acil stop buton dönüşü	(220VAC)
104	: Kabin tamponu kontağı ve karşı ağırlık tamponu kontağı dönüşü	(220VAC)
105	: Alt son kesici kontağı dönüşü	(220VAC)
106	: Üst son kesici kontağı dönüşü	(220VAC)
107	: Hız regülatörü kontağı dönüşü	(220VAC)
108	: Kabin paraşüt fren kontağı dönüşü	(220VAC)
109	: Kuyu kapağı kontağı dönüşü	(220VAC)
110	: Gevşek halat kontağı dönüşü	(220VAC)
111	: Kuyu dibi acil stop buton dönüşü	(220VAC)
112	: Hız regülatörü kasnak gergi kontağı dönüşü	(220VAC)
113	: Yedek	(220VAC)
120	: Seri bağlı stop kontakları dönüşü	(220VAC)
130	: Kat kapısı kontakları dönüşü	(220VAC)
131	: Kabin kapısı kontakları dönüşü	(220VAC)
140	: Kat kapısı kilit kontakları dönüşü	(220VAC)
RB2	: Revizyon ve Geri Alma anahtarları üzerindeki güvenlik (stop) devresi kontakları dönüşü	(220VAC)
RS1	: Revizyon anahtarı üzerindeki güvenlik (stop) devresi kontakları dönüşü	(220VAC)
ADN	: Otomatik kapı nötrü	(220VAC)
ADP	: Otomatik kapı fazı	(220VAC)
L1, L2, L3	: Şebeke girişleri	(380VAC)
U, V, W	: Motor sargı çıkışları	(380VAC)

IL	: UPS giriş fazı	(220VAC)
IN	: UPS giriş nötrü	(220VAC)
UL	: UPS çıkış fazı	(220VAC)
UN1	: UPS çıkış nötrü	(220VAC)
UN	: Ana kesici şalter kontağından geçen UPS çıkış nötrü	(220VAC)
US	: Ana kesici şalter kontağından geçen UPS çıkış fazı	(220VAC)
810	: Lirpomp bobini (-) ucu	(-180VDC)
2001	: Lirpomp bobini (+) ucu	(+180VDC)
V-COM (V10)	: Valflerin (-) ucu	(-48VDC)
V-LE (L10)	: Basınç kilit valfi (A3'e uygun)	(+48VDC)
V-A (VU2)	: Yukarı yön valfinin (+) ucu	(+48VDC)
V-B (VH2)	: Yukarı hızlı valfinin (+) ucu	(+48VDC)
V-C (VH1)	: Aşağı hızlı valfinin (+) ucu	(+48VDC)
V-D (VU1)	: Aşağı yön valfinin (+) ucu	(+48VDC)
100	: Gösterge ve kontrol devreleri müştereği (+) ucu	(+24VDC)
1000	: Gösterge ve kontrol devreleri dönüşü (-) ucu	(-24VDC)
500	: Revizyonda çalışma aşağı yön sinyal girişi	(+24VDC)
501	: Revizyonda çalışma yukarı yön sinyal girişi	(+24VDC)
869	: Revizyona alma anahtarından gelen normal çalışma sinyal girişi	(+24VDC)
870	: Geri alma anahtarından gelen normal çalışma sinyal girişi	(+24VDC)
6	: Kuyu üst limiti aşıldı sinyal girişi	(+24VDC)
MLA	: Kilit açma bölgesi şalteri sinyal girişi (Darbeye ve titreşime dayanıklı)	(+24VDC)
MLB	: Kilit açma bölgesi şalteri sinyal girişi (Darbeye ve titreşime dayanıklı)	(+24VDC)
ALC	: Alarm sinyal girişleri	(-24VDC)
CANH, CANL	: Seri haberleşme sinyalleri	
P1, P2	: Motor termistör sinyal girişleri	
PE	: Topraklama	
TLA, TLB, TLC, TLD	: Telefon hattı bağlantı girişleri	

FT	: TR1 besleme sigortası
F18	: 24VDC besleme sigortası
F11	: 220VAC besleme sigortası
FP	: Pano aydınlatma sigortası
FDP	: Kapı fazı besleme sigortası
FLIR	: Lirpomp sigortası
FP	: Pano aydınlatma sigortası
TR1	: Ana besleme ve yalıtım trafosu
D100	: 24VDC köprü doğrultucu
D2000	: Lirpomp köprü doğrultucu

K11	: Aşağı yön kontaktörü (EN 60947-4-1 'e uygun kontaktör)
K12	: Aşağı yön kontaktörü (EN 60947-4-1 'e uygun kontaktör)
K21	: Yukarı yön kontaktörü (EN 60947-4-1 'e uygun kontaktör)
K22	: Yukarı yön kontaktörü (EN 60947-4-1 'e uygun kontaktör)
KU2	: Yukarı yön kontaktörü (Motor gücüne göre EN 60947-4-1 'e uygun kontaktör)

mik-el	ÇİZİM	İ. YÖRDENİKLİ	TARİH	13.02.2015	Hidrolik Blain EV100 (Kleemann, Doppler) / SOFT START İLE DOĞRUDAN YOL VERME
	KONTROL	M. SELÇOK	ŞEMA NO	A3-5520-1-P / S	
			DOSYA	SXS-A3-KL-SS-GAK-P-V1	

KLEMENS İSİMLERİ VE AÇIKLAMALARI

BAĞLANTI	KUMANDA PANOSU BAĞLANTI ŞEMASI
KAPI AÇIK SEVİYELEME	VAR
ERKEN KAPI AÇMA	VAR
GÜVENLİK DEVRESİ GERİLİMİ	220VAC
GERİ ALMA KUMANDA	VAR

SAYFA 12/12

Bu belge, uygulamalar için öneri niteliğindedir. Mik-el Elektronik San. Tic. Ltd. Şti. önceden haber vermeksizin belgenin içerik veya görünümünde değişiklik yapma hakkını saklı tutar. Belgede yeralabilecek olası hata ve eksikliklerden Mik-el Elektronik San. Tic. Ltd. Şti. sorumlu tutulamaz.
© Bu belge Mik-el Elektronik San. Tic. Ltd. Şti. 'nin malıdır. Her türlü kullanım hakkı Mik-el Elektronik San. Tic. Ltd. Şti. 'ne aittir ve telif hakları yasasınca koruma altındadır. Mik-el Elektronik San. Tic. Ltd. Şti. 'nin yazılı izni olmadan hiçbir şekilde çoğaltılamaz ve üzerinde değişiklik yapılamaz.

MİK-EL ELEKTRONİK SAN. TİC. LTD. ŞTİ.

YÜZYIL MAH. MATBAACILAR SİTESİ YOLU NO:56 34200 BAĞCILAR / İSTANBUL / TÜRKİYE

TELEFON	+90.212. 629 10 08 pbx	FAKS	+90.212. 629 11 35
	+90.216. 314 00 57-67	WEB	www.mik-el.com
T. DESTEK	+90.542. 591 30 80	E-mail	destek@mik-el.com

FİRMA	MİK-EL ELEKTRONİK SAN. TİC. LTD. ŞTİ.
KUMANDA SİSTEMİ	MİKRONİK SX PLUS
PROJE TANIMI	Hidrolik Blain EV100 (Kleemann, Doppler) / SOFT START İLE DOĞRUDAN YOL VERME
BAĞLANTI	KUMANDA PANOSU BAĞLANTI ŞEMASI
KAPI AÇIK SEVİYELEME	VAR
ERKEN KAPI AÇMA	VAR
GÜVENLİK DEVRESİ GERİLİMİ	220VAC
GERİ ALMA KUMANDA	YOK
H/W	PLUS/CPU : V1, PH/CAB : V1
S/W	PLUS/CPU : V2.05, PH/CAB: V2.00
TARİH	13.02.2015
ŞEMA NUMARASI	A3-5525-1-P / S
DOSYA İSMİ	SXS-A3-KL-SS-P-V1
SAYFA SAYISI	12
ÇİZİM	İ. YÖRDENİKLİ
KONTROL	M. SELÇOK

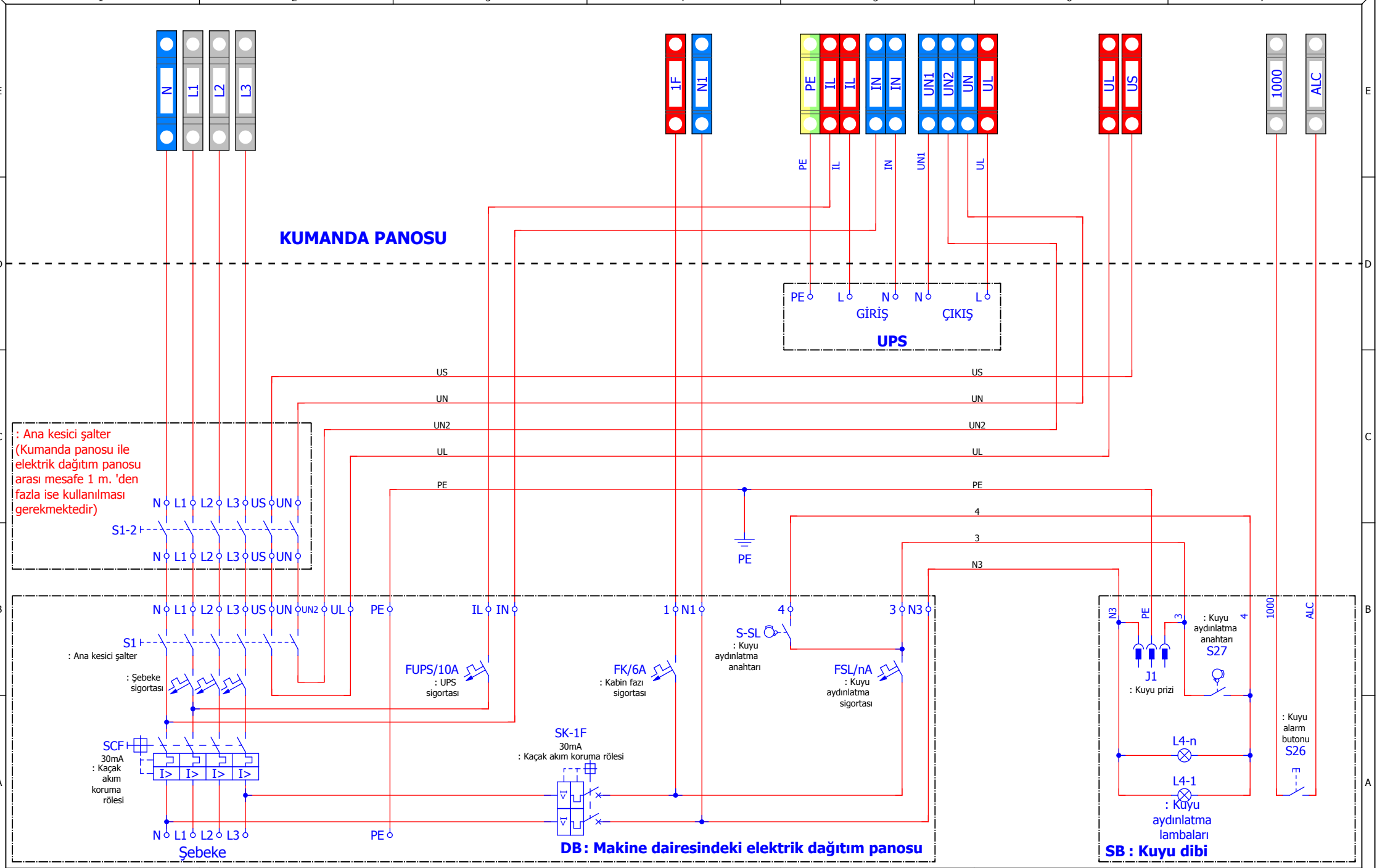

mik-el	ÇİZİM	İ. YÖRDENİKLİ	TARİH	13.02.2015	Hidrolik Blain EV100 (Kleemann, Doppler) / SOFT START İLE DOĞRUDAN YOL VERME	ELEKTRİK DAĞITIM KUTUSU BAĞLANTILARI	SAYFA
	KONTROL	M. SELÇOK	ŞEMA NO	A3-5525-1-P / S			2/12
			DOSYA	SXS-A3-KL-SS-P-V1			

BAĞLANTI	KUMANDA PANOSU BAĞLANTI ŞEMASI
KAPI AÇIK SEVİYELEME	VAR
ERKEN KAPI AÇMA	VAR
GÜVENLİK DEVRESİ GERİLİMİ	220VAC
GERİ ALMA KUMANDA	YOK

Bu belge, uygulamalar için öneri niteliğindedir. Mik-el Elektronik San. Tic. Ltd. Şti. önceden haber vermeksizin belgenin içerik veya görünümünde değişiklik yapma hakkını saklı tutar. Belgede yeralabilecek olası hata ve eksikliklerden Mik-el Elektronik San. Tic. Ltd. Şti. sorumlu tutulamaz.
© Bu belge Mik-el Elektronik San. Tic. Ltd. Şti. 'nin malıdır. Her türlü kullanım hakkı Mik-el Elektronik San. Tic. Ltd. Şti. 'ne aittir ve telif hakları yasasınca koruma altındadır. Mik-el Elektronik San. Tic. Ltd. Şti. 'nin yazılı izni olmadan hiçbir şekilde çoğaltılamaz ve üzerinde değişiklik yapılamaz.

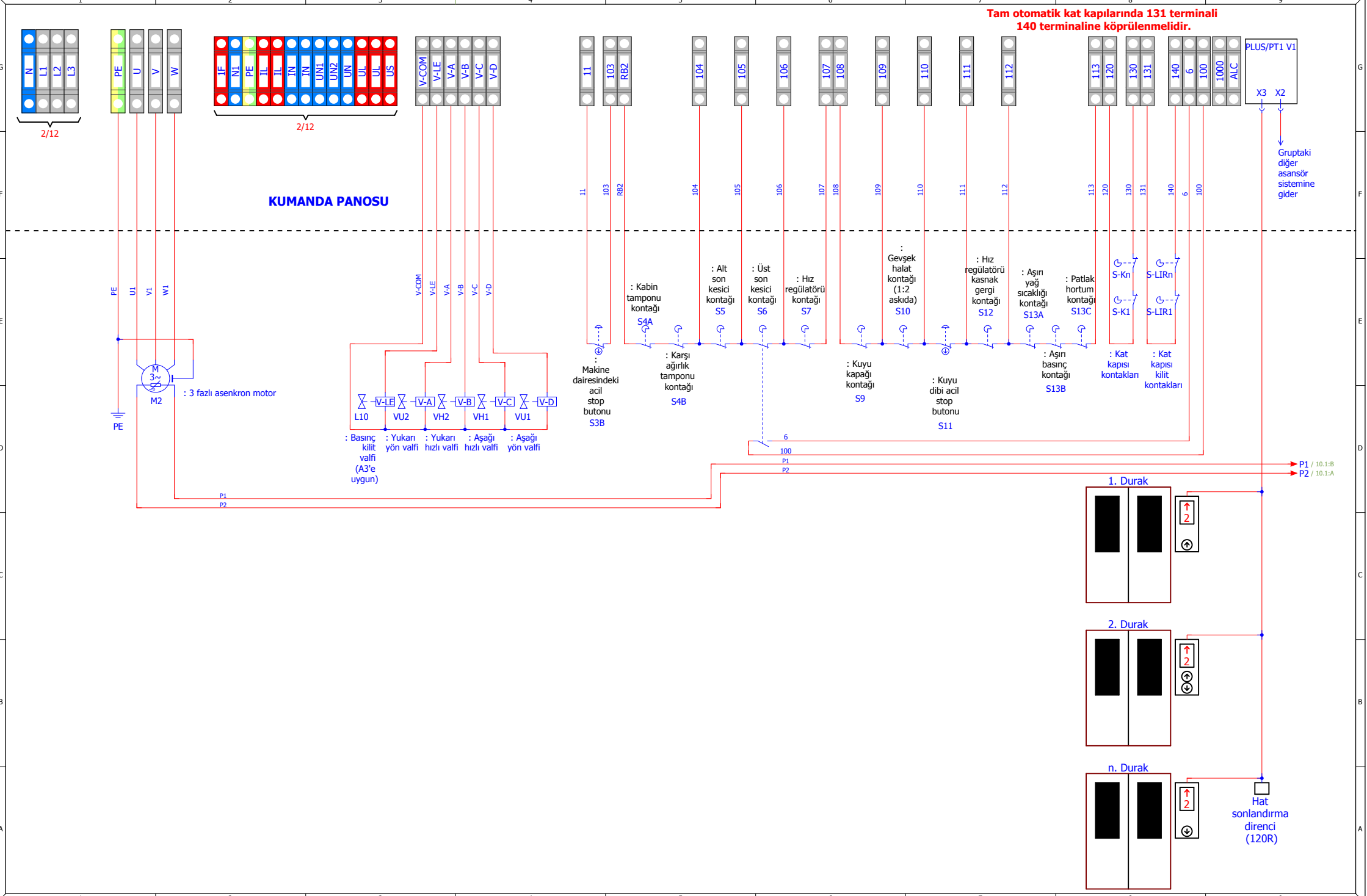

mik-el	ÇİZİM	İ. YÖRDENİKLİ	TARİH	13.02.2015	Hidrolik Blain EV100 (Kleemann, Doppler) / SOFT START İLE DOĞRUDAN YOL VERME	KUMANDA PANOSUNUN KLEMENSLERİ VE DIŞ BAĞLANTILAR	SAYFA
	KONTROL	M. SELÇOK	ŞEMA NO	A3-5525-1-P / S			3 / 12
			DOSYA	SXS-A3-KL-SS-P-V1			

BAĞLANTI	KUMANDA PANOSU BAĞLANTI ŞEMASI
KAPI AÇIK SEVİYELEME	VAR
ERKEN KAPI AÇMA	VAR
GÜVENLİK DEVRESİ GERİLİMİ	220VAC
GERİ ALMA KUMANDA	YOK

Bu belge, uygulamalar için öneri niteliğindedir. Mik-el Elektronik San. Tic. Ltd. Şti. önceden haber vermeksizin belgenin içerik veya görünümünde değişiklik yapma hakkını saklı tutar. Belgede yeralabilecek olası hata ve eksikliklerden Mik-el Elektronik San. Tic. Ltd. Şti. sorumlu tutulamaz.
© Bu belge Mik-el Elektronik San. Tic. Ltd. Şti. 'nin malıdır. Her türlü kullanım hakkı Mik-el Elektronik San. Tic. Ltd. Şti. 'ne aittir ve telif hakları yasasınca koruma altındadır. Mik-el Elektronik San. Tic. Ltd. Şti. 'nin yazılı izni olmadan hiçbir şekilde çoğaltılamaz ve üzerinde değişiklik yapılamaz.

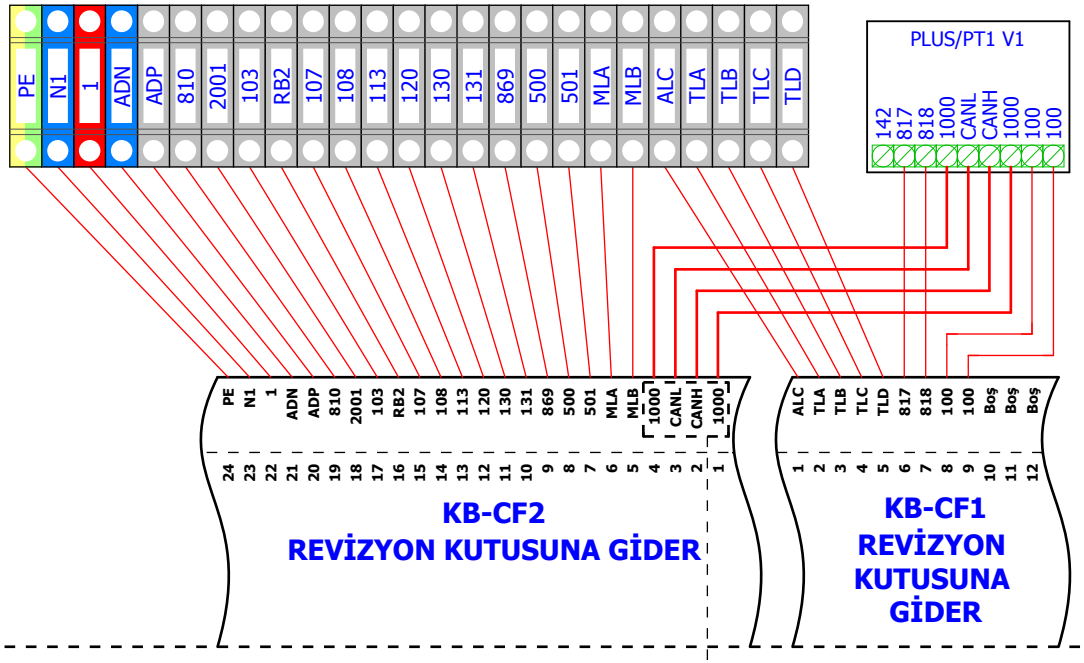

KUMANDA PANOSU

UYARI !
Sistem haberleşmesinin sağlıklı çalışabilmesi için bu terminal grubunun gösterilen sırada ve birarada olması gerekmektedir.

mik-el	ÇİZİM	İ. YÖRDENİKLİ	TARİH	13.02.2015	Hidrolik Blain EV100 (Kleemann, Doppler) / SOFT START İLE DOĞRUDAN YOL VERME	KUMANDA PANOSUNUN KLEMENSLERİ	SAYFA
	KONTROL	M. SELÇOK	ŞEMA NO	A3-5525-1-P / S			4/12
			DOSYA	SXS-A3-KL-SS-P-V1			

BAĞLANTI	KUMANDA PANOSU BAĞLANTI ŞEMASI
KAPI AÇIK SEVİYELEME	VAR
ERKEN KAPI AÇMA	VAR
GÜVENLİK DEVRESİ GERİLİMİ	220VAC
GERİ ALMA KUMANDA	YOK

Bu belge, uygulamalar için öneri niteliğindedir. Mik-el Elektronik San. Tic. Ltd. Şti. önceden haber vermeksizin belgenin içerik veya görünümünde değişiklik yapma hakkını saklı tutar. Belgede yeralabilecek olası hata ve eksikliklerden Mik-el Elektronik San. Tic. Ltd. Şti. sorumlu tutulamaz.
© Bu belge Mik-el Elektronik San. Tic. Ltd. Şti. 'nin malıdır. Her türlü kullanım hakkı Mik-el Elektronik San. Tic. Ltd. Şti. 'ne aittir ve telif hakları yasasınca koruma altındadır. Mik-el Elektronik San. Tic. Ltd. Şti. 'nin yazılı izni olmadan hiçbir şekilde çoğaltılamaz ve üzerinde değişiklik yapılamaz.

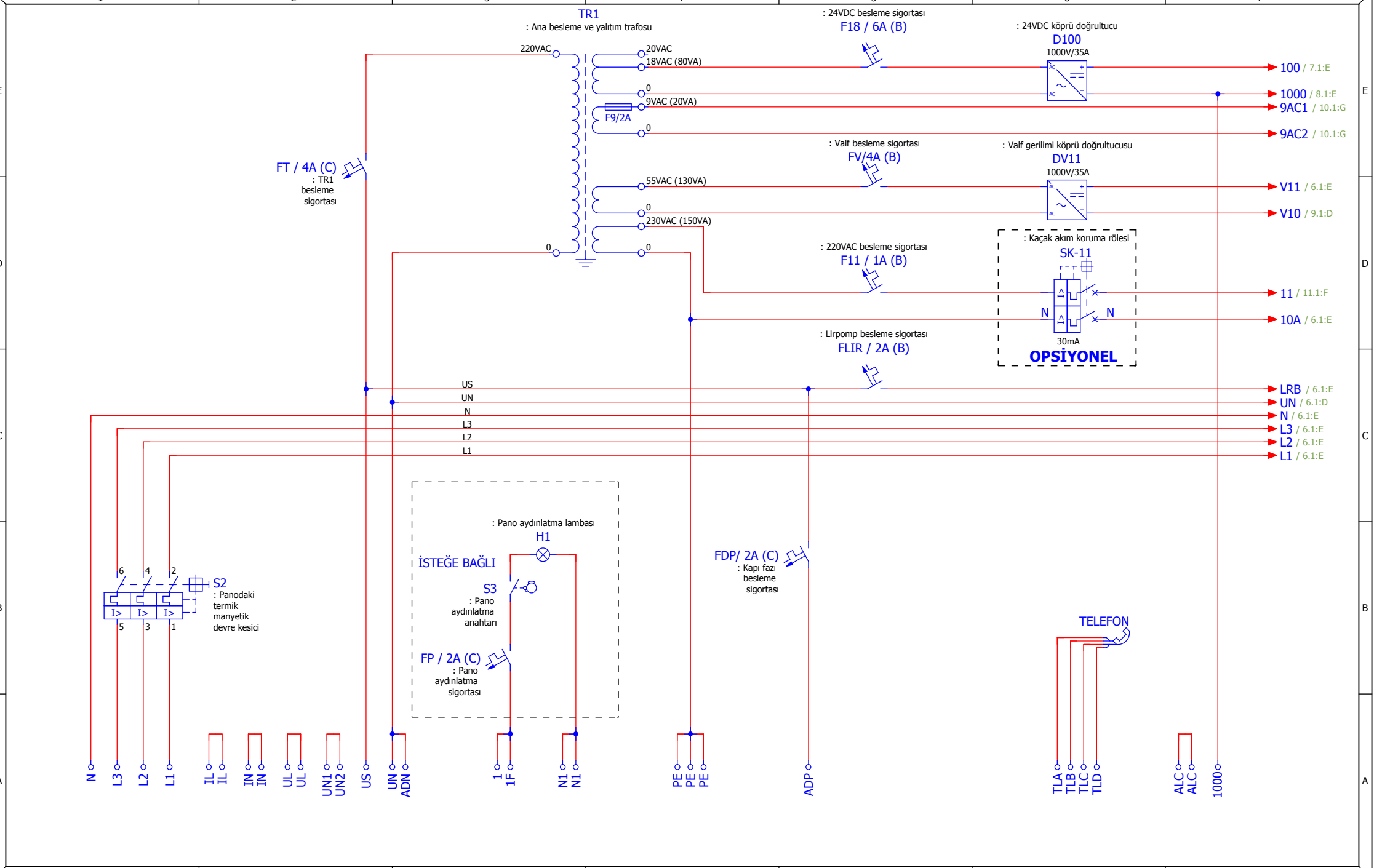

mik-el	ÇİZİM	İ. YÖRDENİKLİ	TARİH	13.02.2015	Hidrolik Blain EV100 (Kleemann, Doppler) / SOFT START İLE DOĞRUDAN YOL VERME	KUMANDA PANOSUNDAKİ BESLEME, AYDINLATMA VE FAN DEVRELERİ	SAYFA
	KONTROL	M. SELÇOK	ŞEMA NO	A3-5525-1-P / S			5/12
			DOSYA	SXS-A3-KL-SS-P-V1			

BAĞLANTI	KUMANDA PANOSU BAĞLANTI ŞEMASI
KAPI AÇIK SEVİYELEME	VAR
ERKEN KAPI AÇMA	VAR
GÜVENLİK DEVRESİ GERİLİMİ	220VAC
GERİ ALMA KUMANDA	YOK

Bu belge, uygulamalar için öneri niteliğindedir. Mik-el Elektronik San. Tic. Ltd. Şti. önceden haber vermeksizin belgenin içerik veya görünümünde değişiklik yapma hakkını saklı tutar. Belgede yeralabilecek olası hata ve eksikliklerden Mik-el Elektronik San. Tic. Ltd. Şti. sorumlu tutulamaz.
© Bu belge Mik-el Elektronik San. Tic. Ltd. Şti. 'nin malıdır. Her türlü kullanım hakkı Mik-el Elektronik San. Tic. Ltd. Şti. 'ne aittir ve telif hakları yasasınca koruma altındadır. Mik-el Elektronik San. Tic. Ltd. Şti. 'nin yazılı izni olmadan hiçbir şekilde çoğaltılamaz ve üzerinde değişiklik yapılamaz.

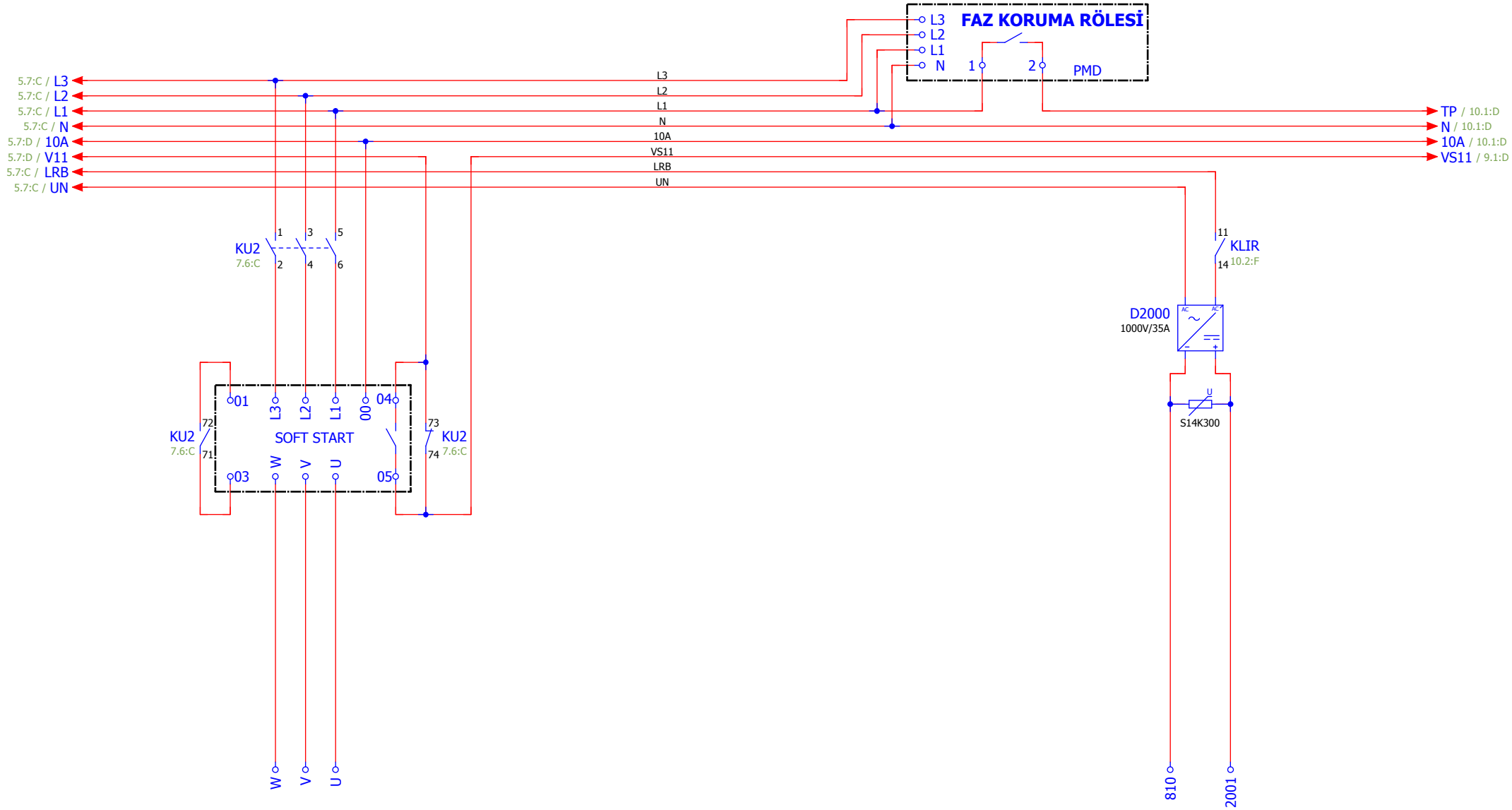

mik-el	ÇİZİM	İ. YÖRDENİKLİ	TARİH	13.02.2015	Hidrolik Blain EV100 (Kleemann, Doppler) / SOFT START İLE DOĞRUDAN YOL VERME	MOTOR BAĞLANTILARI	SAYFA
	KONTROL	M. SELÇOK	ŞEMA NO	A3-5525-1-P / S			6/12
			DOSYA	SXS-A3-KL-SS-P-V1			

BAĞLANTI	KUMANDA PANOSU BAĞLANTI ŞEMASI
KAPI AÇIK SEVİYELEME	VAR
ERKEN KAPI AÇMA	VAR
GÜVENLİK DEVRESİ GERİLİMİ	220VAC
GERİ ALMA KUMANDA	YOK

Bu belge, uygulamalar için öneri niteliğindedir. Mik-el Elektronik San. Tic. Ltd. Şti. önceden haber vermeksizin belgenin içerik veya görünümünde değişiklik yapma hakkını saklı tutar. Belgede yeralabilecek olası hata ve eksikliklerden Mik-el Elektronik San. Tic. Ltd. Şti. sorumlu tutulamaz.
© Bu belge Mik-el Elektronik San. Tic. Ltd. Şti. 'nin malıdır. Her türlü kullanım hakkı Mik-el Elektronik San. Tic. Ltd. Şti. 'ne aittir ve telif hakları yasasınca koruma altındadır. Mik-el Elektronik San. Tic. Ltd. Şti. 'nin yazılı izni olmadan hiçbir şekilde çoğaltılamaz ve üzerinde değişiklik yapılamaz.

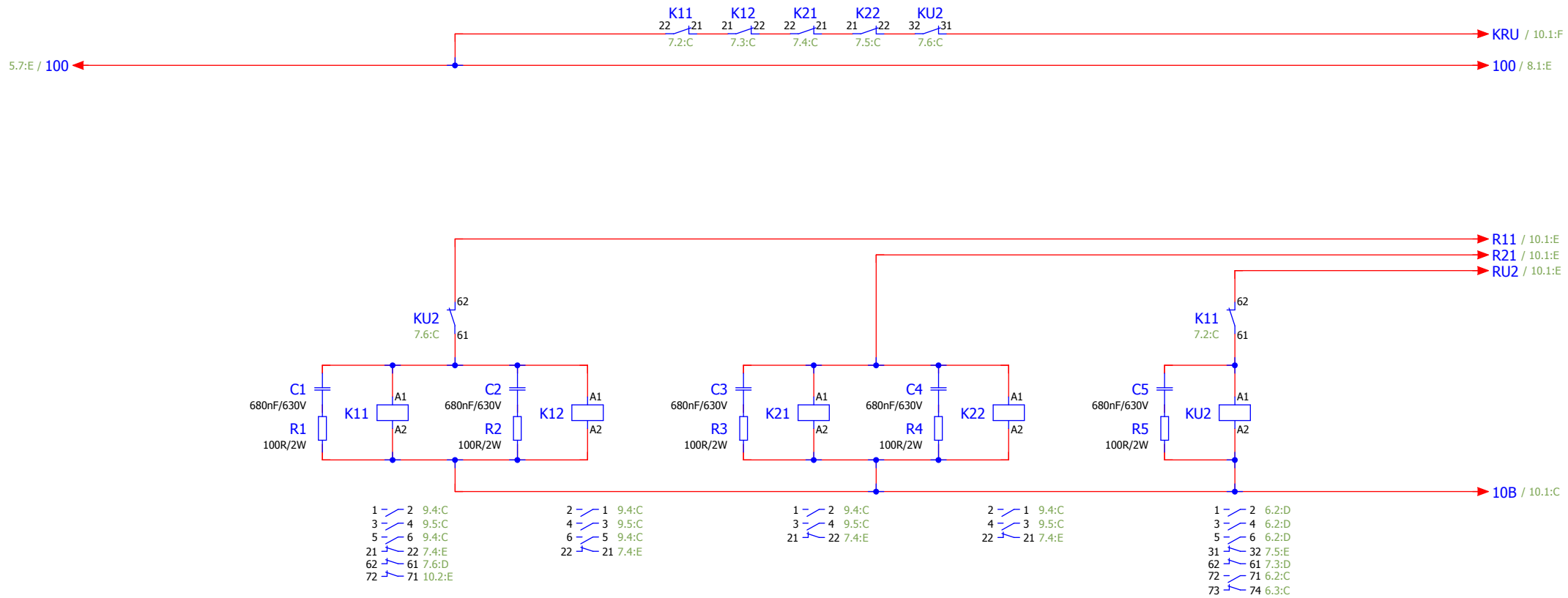

K11 : Aşağı yön kontaktörü (EN 60947-4-1 'e uygun kontaktör)
K12 : Aşağı yön kontaktörü (EN 60947-4-1 'e uygun kontaktör)
K21 : Yukarı yön kontaktörü (EN 60947-4-1 'e uygun kontaktör)
K22 : Yukarı yön kontaktörü (EN 60947-4-1 'e uygun kontaktör)
KU2: Yukarı yön kontaktörü (Motor gücüne göre EN 60947-4-1 'e uygun kontaktör)

mik-el	ÇİZİM	İ. YÖRDENİKLİ	TARİH	13.02.2015	Hidrolik Blain EV100 (Kleemann, Doppler) / SOFT START İLE DOĞRUDAN YOL VERME	KUMANDA PANOSUNDAKİ KONTAKTÖR DEVRELERİ	SAYFA
	KONTROL	M. SELÇOK	ŞEMA NO	A3-5525-1-P / S			7/12
			DOSYA	SXS-A3-KL-SS-P-V1			

BAĞLANTI	KUMANDA PANOSU BAĞLANTI ŞEMASI
KAPI AÇIK SEVİYELEME	VAR
ERKEN KAPI AÇMA	VAR
GÜVENLİK DEVRESİ GERİLİMİ	220VAC
GERİ ALMA KUMANDA	YOK

Bu belge, uygulamalar için öneri niteliğindedir. Mik-el Elektronik San. Tic. Ltd. Şti. önceden haber vermeksizin belgenin içerik veya görünümünde değişiklik yapma hakkını saklı tutar. Belgede yeralabilecek olası hata ve eksikliklerden Mik-el Elektronik San. Tic. Ltd. Şti. sorumlu tutulamaz.
© Bu belge Mik-el Elektronik San. Tic. Ltd. Şti. 'nin malıdır. Her türlü kullanım hakkı Mik-el Elektronik San. Tic. Ltd. Şti. 'ne aittir ve telif hakları yasasınca koruma altındadır. Mik-el Elektronik San. Tic. Ltd. Şti. 'nin yazılı izni olmadan hiçbir şekilde çoğaltılamaz ve üzerinde değişiklik yapılamaz.

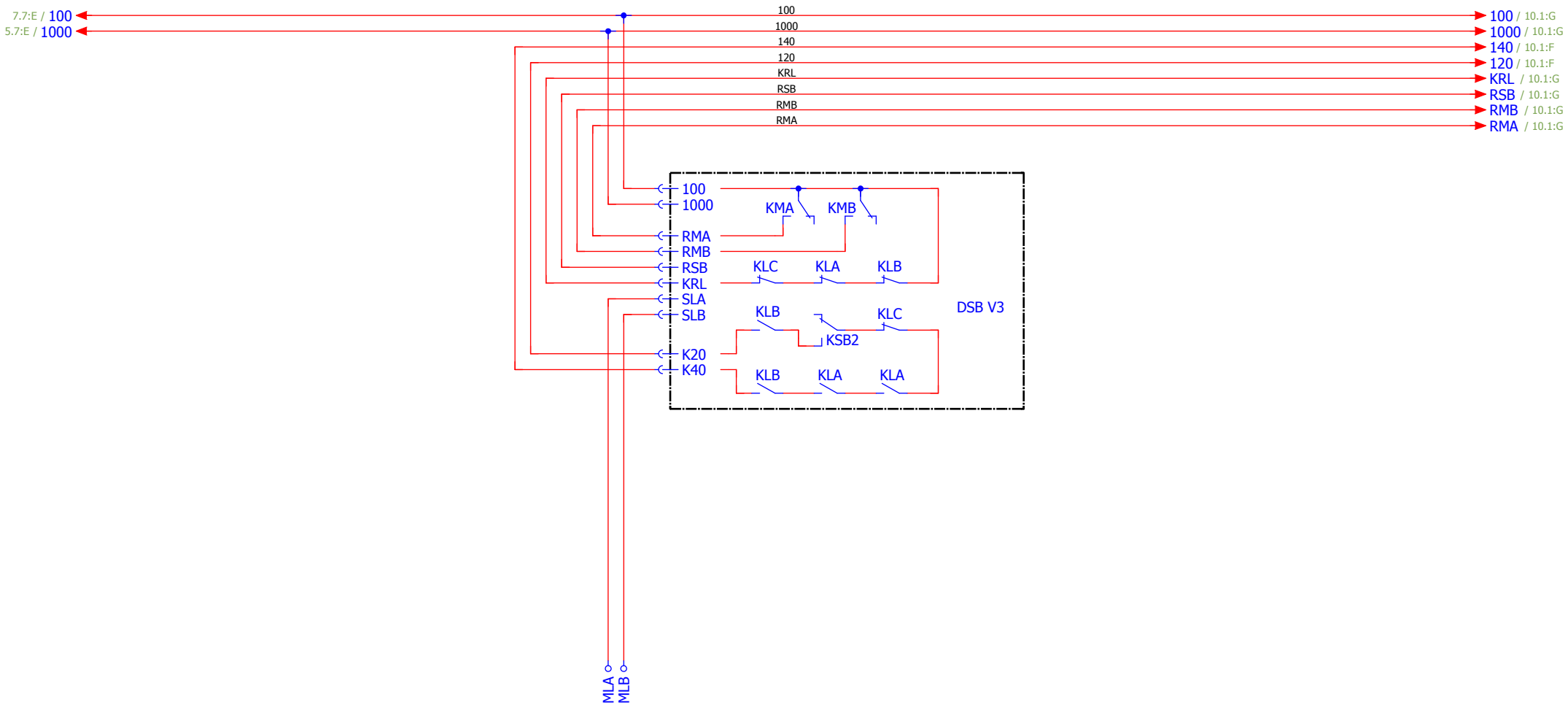

mik-el	ÇİZİM	İ. YÖRDENİKLİ	TARİH	13.02.2015	Hidrolik Blain EV100 (Kleemann, Doppler) / SOFT START İLE DOĞRUDAN YOL VERME	DSB KARTININ BAĞLANTILARI	SAYFA
	KONTROL	M. SELÇOK	ŞEMA NO	A3-5525-1-P / S			8/12
			DOSYA	SXS-A3-KL-SS-P-V1			

BAĞLANTI	KUMANDA PANOSU BAĞLANTI ŞEMASI
KAPI AÇIK SEVİYELEME	VAR
ERKEN KAPI AÇMA	VAR
GÜVENLİK DEVRESİ GERİLİMİ	220VAC
GERİ ALMA KUMANDA	YOK

Bu belge, uygulamalar için öneri niteliğindedir. Mik-el Elektronik San. Tic. Ltd. Şti. önceden haber vermeksizin belgenin içerik veya görünümünde değişiklik yapma hakkını saklı tutar. Belgede yeralabilecek olası hata ve eksikliklerden Mik-el Elektronik San. Tic. Ltd. Şti. sorumlu tutulamaz.
© Bu belge Mik-el Elektronik San. Tic. Ltd. Şti. 'nin malıdır. Her türlü kullanım hakkı Mik-el Elektronik San. Tic. Ltd. Şti. 'ne aittir ve telif hakları yasasınca koruma altındadır. Mik-el Elektronik San. Tic. Ltd. Şti. 'nin yazılı izni olmadan hiçbir şekilde çoğaltılamaz ve üzerinde değişiklik yapılamaz.

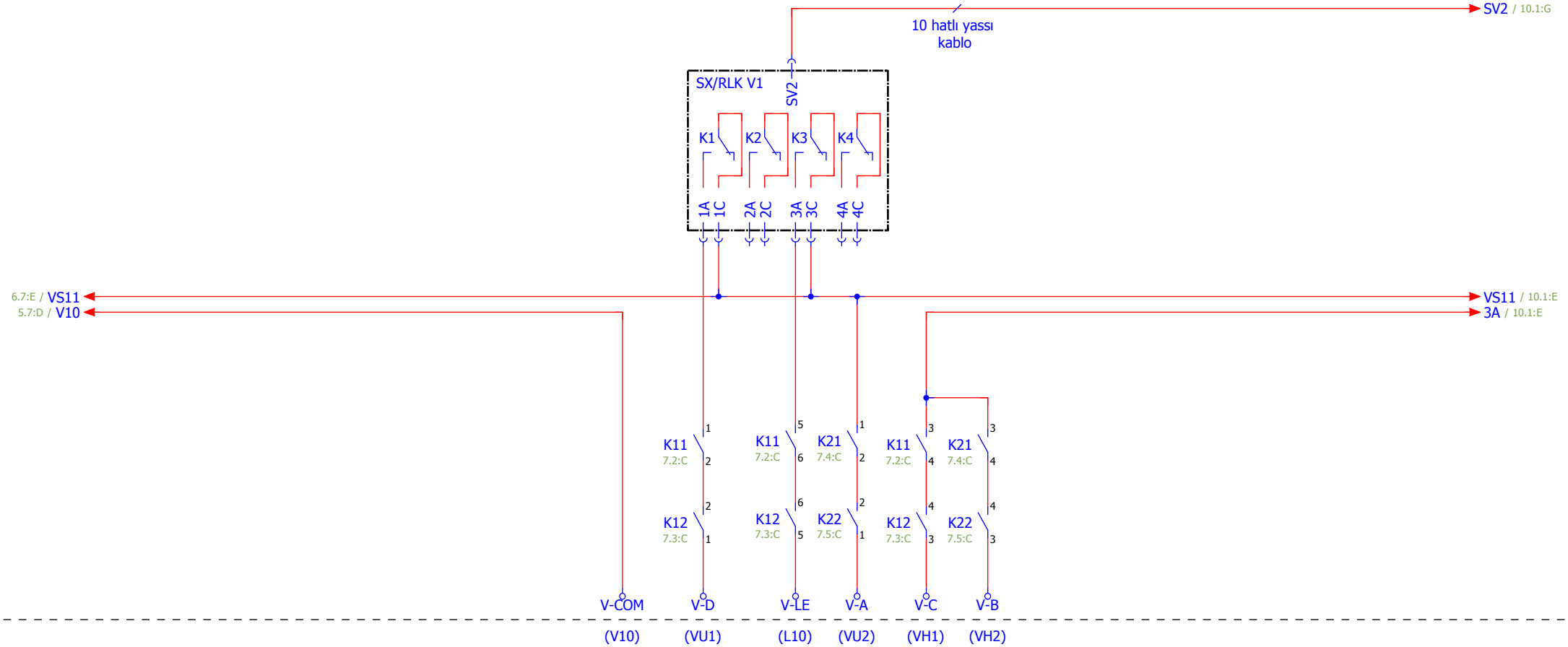

V-COM (V10) : Valflerin (-) ucu
V-LE (L10) : Basınç kilit valfi (A3'e uygun)
V-A (VU2) : Yukarı yön valfi
V-B (VH2) : Yukarı hızlı valfi
V-C (VH1) : Aşağı hızlı valfi
V-D (VU1) : Aşağı yön valfi

mik-el	ÇİZİM	İ. YÖRDENİKLİ	TARİH	13.02.2015	Hidrolik Blain EV100 (Kleemann, Doppler) / SOFT START İLE DOĞRUDAN YOL VERME	RLK KARTININ BAĞLANTILARI	SAYFA
	KONTROL	M. SELÇOK	ŞEMA NO	A3-5525-1-P / S			9/12
			DOSYA	SXS-A3-KL-SS-P-V1			

BAĞLANTI	KUMANDA PANOSU BAĞLANTI ŞEMASI
KAPI AÇIK SEVİYELEME	VAR
ERKEN KAPI AÇMA	VAR
GÜVENLİK DEVRESİ GERİLİMİ	220VAC
GERİ ALMA KUMANDA	YOK

Bu belge, uygulamalar için öneri niteliğindedir. Mik-el Elektronik San. Tic. Ltd. Şti. önceden haber vermeksizin belgenin içerik veya görünümünde değişiklik yapma hakkını saklı tutar. Belgede yeralabilecek olası hata ve eksikliklerden Mik-el Elektronik San. Tic. Ltd. Şti. sorumlu tutulamaz.
© Bu belge Mik-el Elektronik San. Tic. Ltd. Şti. 'nin malıdır. Her türlü kullanım hakkı Mik-el Elektronik San. Tic. Ltd. Şti. 'ne aittir ve telif hakları yasasınca koruma altındadır. Mik-el Elektronik San. Tic. Ltd. Şti. 'nin yazılı izni olmadan hiçbir şekilde çoğaltılamaz ve üzerinde değişiklik yapılamaz.

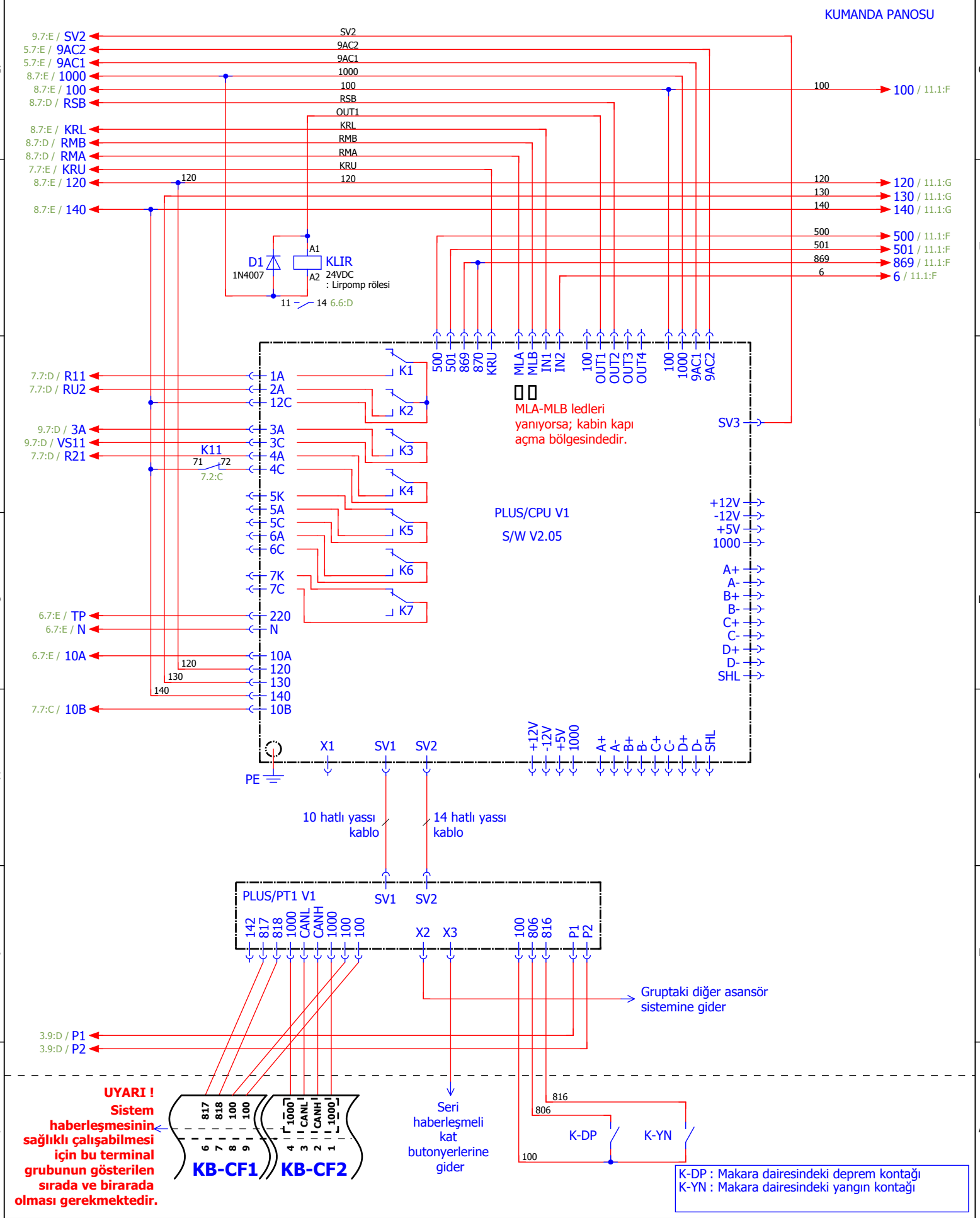

Hidrolik Blain EV100 (Kleemann, Doppler) / SOFT START İLE DOĞRUDAN YOL VERME

SXPLUS/CPU KARTININ BAĞLANTILARI

mik-el	ÇİZİM	İ. YÖRDENİKLİ	TARİH	13.02.2015	BAĞLANTI: KUMANDA PANOSU BAĞLANTI ŞEMASI
	KONTROL	M. SELÇOK	ŞEMA NO	A3-5525-1-P / S	KAPI AÇIK SEVİYELEME: VAR ERKEN KAPI AÇMA: VAR GÜVENLİK DEVRESİ GERİLİMİ: 220VAC GERİ ALMA KUMANDA: YOK
			DOSYA	SXS-A3-KL-SS-P-V1	SAYFA 10/12

Bu belge, uygulamalar için öneri niteliğindedir. Mik-el Elektronik San. Tic. Ltd. Şti. önceden haber vermeksizin belgenin içerik veya görünümünde değişiklik yapma hakkını saklı tutar. Belgede yeralabilecek olası hata ve eksikliklerden Mik-el Elektronik San. Tic. Ltd. Şti. sorumlu tutulamaz.
© Bu belge Mik-el Elektronik San. Tic. Ltd. Şti. 'nin malıdır. Her türlü kullanım hakkı Mik-el Elektronik San. Tic. Ltd. Şti. 'ne aittir ve telif hakları yasasınca koruma altındadır. Mik-el Elektronik San. Tic. Ltd. Şti. 'nin yazılı izni olmadan hiçbir şekilde çoğaltılamaz ve üzerinde değişiklik yapılamaz.

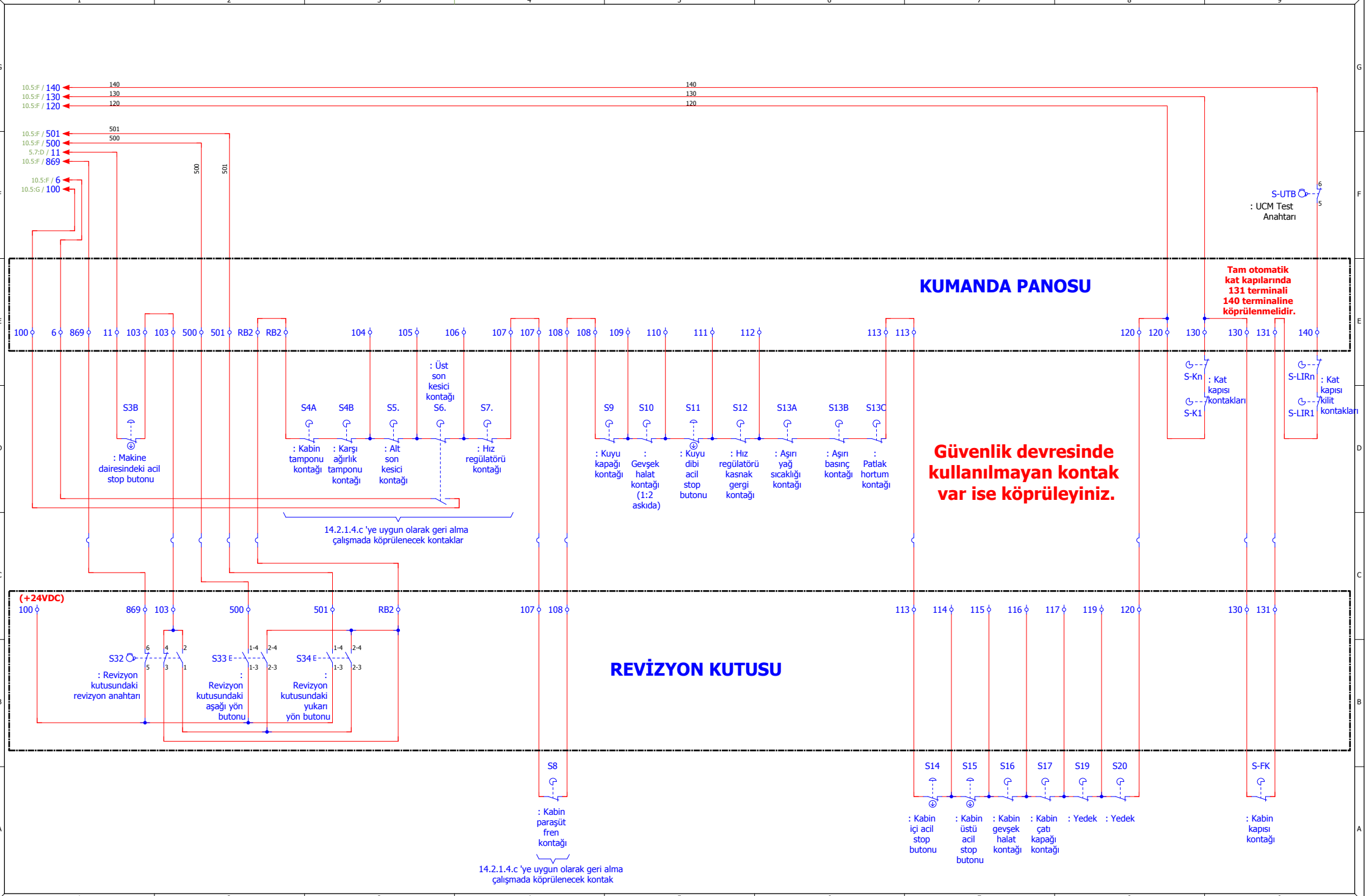

mik-el	ÇİZİM	İ. YÖRDENİKLİ	TARİH	13.02.2015	Hidrolik Blain EV100 (Kleemann, Doppler) / SOFT START İLE DOĞRUDAN YOL VERME	GÜVENLİK DEVRELERİ, REVİZYON (BAKIM) BAĞLANTILARI	SAYFA
	KONTROL	M. SELÇOK	ŞEMA NO	A3-5525-1-P / S			11 / 12
			DOSYA	SXS-A3-KL-SS-P-V1			

BAĞLANTI	KUMANDA PANOSU BAĞLANTI ŞEMASI
KAPI AÇIK SEVİYELEME	VAR
ERKEN KAPI AÇMA	VAR
GÜVENLİK DEVRESİ GERİLİMİ	220VAC
GERİ ALMA KUMANDA	YOK

Bu belge, uygulamalar için öneri niteliğindedir. Mik-el Elektronik San. Tic. Ltd. Şti. önceden haber vermeksizin belgenin içerik veya görünümünde değişiklik yapma hakkını saklı tutar. Belgede yeralabilecek olası hata ve eksikliklerden Mik-el Elektronik San. Tic. Ltd. Şti. sorumlu tutulamaz.
© Bu belge Mik-el Elektronik San. Tic. Ltd. Şti. 'nin malıdır. Her türlü kullanım hakkı Mik-el Elektronik San. Tic. Ltd. Şti. 'ne aittir ve telif hakları yasasınca koruma altındadır. Mik-el Elektronik San. Tic. Ltd. Şti. 'nin yazılı izni olmadan hiçbir şekilde çoğaltılamaz ve üzerinde değişiklik yapılamaz.

1	: Kabin ve kabin lambası besleme fazı	(220VAC)
1F	: Bağımsız sigortadan geçen kabin fazı	(220VAC)
3	: Kuyu prizi fazı	(220VAC)
3N	: Kuyu nötrü	
4	: Kuyu aydınlatma fazı	(220VAC)
N	: Nötr	
N1	: Bağımsız sigortadan geçen kabin nötrü	
11	: Kumanda panosundaki trafo fazı	(220VAC)
103	: Makine dairesindeki acil stop buton dönüşü	(220VAC)
104	: Kabin tamponu kontağı ve karşı ağırlık tamponu kontağı dönüşü	(220VAC)
105	: Alt son kesici kontağı dönüşü	(220VAC)
106	: Üst son kesici kontağı dönüşü	(220VAC)
107	: Hız regülatörü kontağı dönüşü	(220VAC)
108	: Kabin paraşüt fren kontağı dönüşü	(220VAC)
109	: Kuyu kapağı kontağı dönüşü	(220VAC)
110	: Gevşek halat kontağı dönüşü	(220VAC)
111	: Kuyu dibi acil stop buton dönüşü	(220VAC)
112	: Hız regülatörü kasnak gergi kontağı dönüşü	(220VAC)
113	: Yedek	(220VAC)
120	: Seri bağlı stop kontakları dönüşü	(220VAC)
130	: Kat kapısı kontakları dönüşü	(220VAC)
131	: Kabin kapısı kontakları dönüşü	(220VAC)
140	: Kat kapısı kilit kontakları dönüşü	(220VAC)
RB2	: Revizyon ve Geri Alma anahtarları üzerindeki güvenlik (stop) devresi kontakları dönüşü	(220VAC)
ADN	: Otomatik kapı nötrü	(220VAC)
ADP	: Otomatik kapı fazı	(220VAC)
L1, L2, L3	: Şebeke girişleri	(380VAC)
U, V, W	: Motor sargı çıkışları	(380VAC)

IL	: UPS giriş fazı	(220VAC)
IN	: UPS giriş nötrü	(220VAC)
UL	: UPS çıkış fazı	(220VAC)
UN1	: UPS çıkış nötrü	(220VAC)
UN	: Ana kesici şalter kontağından geçen UPS çıkış nötrü	(220VAC)
US	: Ana kesici şalter kontağından geçen UPS çıkış fazı	(220VAC)
810	: Lirpomp bobini (-) ucu	(-180VDC)
2001	: Lirpomp bobini (+) ucu	(+180VDC)
V-COM (V10)	: Valflerin (-) ucu	(-48VDC)
V-LE (L10)	: Basınç kilit valfi (A3'e uygun)	(+48VDC)
V-A (VU2)	: Yukarı yön valfinin (+) ucu	(+48VDC)
V-B (VH2)	: Yukarı hızlı valfinin (+) ucu	(+48VDC)
V-C (VH1)	: Aşağı hızlı valfinin (+) ucu	(+48VDC)
V-D (VU1)	: Aşağı yön valfinin (+) ucu	(+48VDC)
100	: Gösterge ve kontrol devreleri müştereği (+) ucu	(+24VDC)
1000	: Gösterge ve kontrol devreleri dönüşü (-) ucu	(-24VDC)
500	: Revizyonda çalışma aşağı yön sinyal girişi	(+24VDC)
501	: Revizyonda çalışma yukarı yön sinyal girişi	(+24VDC)
869	: Revizyona alma anahtarından gelen normal çalışma sinyal girişi	(+24VDC)
6	: Kuyu üst limiti aşıldı sinyal girişi	(+24VDC)
MLA	: Kilit açma bölgesi şalteri sinyal girişi (Darbeye ve titreşime dayanıklı)	(+24VDC)
MLB	: Kilit açma bölgesi şalteri sinyal girişi (Darbeye ve titreşime dayanıklı)	(+24VDC)
ALC	: Alarm sinyal girişleri	(-24VDC)
CANH, CANL	: Seri haberleşme sinyalleri	
P1, P2	: Motor termistör sinyal girişleri	
PE	: Topraklama	
TLA, TLB, TLC, TLD	: Telefon hattı bağlantı girişleri	

FT	: TR1 besleme sigortası
F18	: 24VDC besleme sigortası
F11	: 220VAC besleme sigortası
FP	: Pano aydınlatma sigortası
FDP	: Kapı fazı besleme sigortası
FLIR	: Lirpomp sigortası
FP	: Pano aydınlatma sigortası
TR1	: Ana besleme ve yalıtım trafosu
D100	: 24VDC köprü doğrultucu
D2000	: Lirpomp köprü doğrultucu

KD	: Üçgen kontaktörü (EN 60947-4-1 'e uygun kontaktör)
KS	: Yıldız kontaktörü (EN 60947-4-1 'e uygun kontaktör)
K11	: Aşağı yön kontaktörü (EN 60947-4-1 'e uygun kontaktör)
K12	: Aşağı yön kontaktörü (EN 60947-4-1 'e uygun kontaktör)
K21	: Yukarı yön kontaktörü (EN 60947-4-1 'e uygun kontaktör)
KU2	: Yukarı yön kontaktörü (Motor gücüne göre EN 60947-4-1 'e uygun kontaktör)

Bu belge, uygulamalar için öneri niteliğindedir. Mik-el Elektronik San. Tic. Ltd. Şti. önceden haber vermeksizin belgenin içerik veya görünümünde değişiklik yapma hakkını saklı tutar. Belgede yeralabilecek olası hata ve eksikliklerden Mik-el Elektronik San. Tic. Ltd. Şti. sorumlu tutulamaz.
© Bu belge Mik-el Elektronik San. Tic. Ltd. Şti. 'nin malıdır. Her türlü kullanım hakkı Mik-el Elektronik San. Tic. Ltd. Şti. 'ne aittir ve telif hakları yasasınca koruma altındadır. Mik-el Elektronik San. Tic. Ltd. Şti. 'nin yazılı izni olmadan hiçbir şekilde çoğaltılamaz ve üzerinde değişiklik yapılamaz.

MİK-EL ELEKTRONİK SAN. TİC. LTD. ŞTİ.

YÜZYIL MAH. MATBAACILAR SİTESİ YOLU NO:56 34200 BAĞCILAR / İSTANBUL / TÜRKİYE

TELEFON	+90.212. 629 10 08 pbx	FAKS	+90.212. 629 11 35
	+90.216. 314 00 57-67	WEB	www.mik-el.com
T. DESTEK	+90.542. 591 30 80	E-mail	destek@mik-el.com

FİRMA	MİK-EL ELEKTRONİK SAN. TİC. LTD. ŞTİ.
KUMANDA SİSTEMİ	MİKRONİK SX PLUS
PROJE TANIMI	HİDROLİK ASANSÖRLERDE KULLANIMI
BAĞLANTI	REVİZYON KUTUSU VE MIKNATIS DİZİLİMİ ŞEMASI
KAPI AÇIK SEVİYELEME	VAR
ERKEN KAPI AÇMA	VAR
GÜVENLİK DEVRESİ GERİLİMİ	220VAC
GERİ ALMA KUMANDA	VAR
H/W	PH/CAB : V1
S/W	PH/CAB : V2.00
TARİH	20.02.2015
ŞEMA NUMARASI	5500-1-R / S
DOSYA İSMİ	SXS-A3-HD-GAK-R-V1
SAYFA SAYISI	6
ÇİZİM	İ. YÖRDENİKLİ
KONTROL	M. SELÇOK

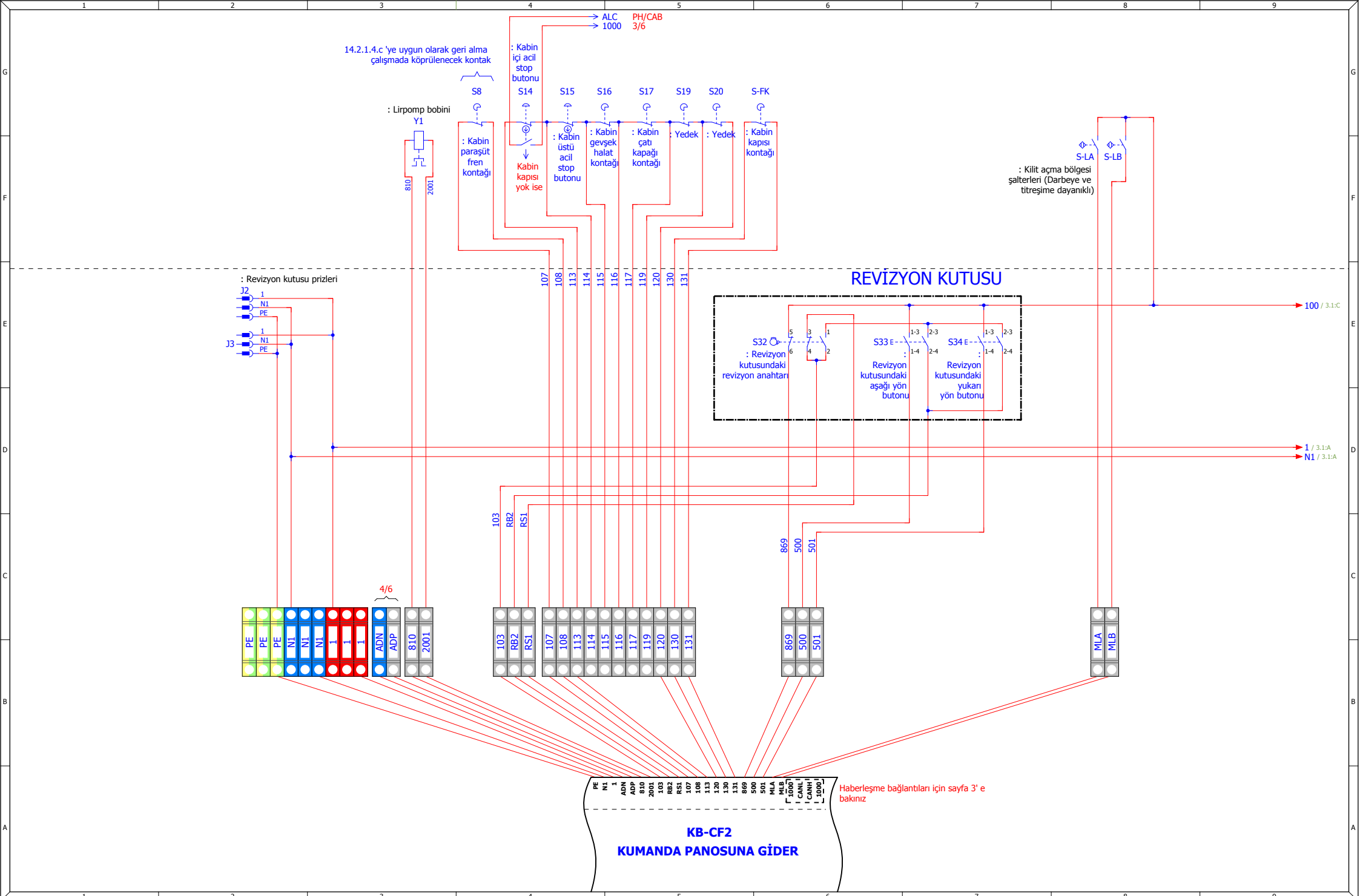

mik-el	ÇİZİM	İ. YÖRDENİKLİ	TARİH	20.02.2015	HİDROLİK ASANSÖRLERDE KULLANIMI	REVİZYON KUTUSUNUN KLEMENSLERİ VE DIŞ BAĞLANTILAR	SAYFA
	KONTROL	M. SELÇOK	ŞEMA NO	5500-1-R / S			2/6
			DOSYA	SXS-A3-HD-GAK-R-V1			

BAĞLANTI	REVİZYON KUTUSU VE MIKNATIS DİZİLİMİ ŞEMASI
KAPI AÇIK SEVİYELEME	VAR
ERKEN KAPI AÇMA	VAR
GÜVENLİK DEVRESİ GERİLİMİ	220VAC
GERİ ALMA KUMANDA	VAR

Bu belge, uygulamalar için öneri niteliğindedir. Mik-el Elektronik San. Tic. Ltd. Şti. önceden haber vermeksizin belgenin içerik veya görünümünde değişiklik yapma hakkını saklı tutar. Belgede yeralabilecek olası hata ve eksikliklerden Mik-el Elektronik San. Tic. Ltd. Şti. sorumlu tutulamaz.
© Bu belge Mik-el Elektronik San. Tic. Ltd. Şti. 'nin malıdır. Her türlü kullanım hakkı Mik-el Elektronik San. Tic. Ltd. Şti. 'ne aittir ve telif hakları yasasınca koruma altındadır. Mik-el Elektronik San. Tic. Ltd. Şti. 'nin yazılı izni olmadan hiçbir şekilde çoğaltılamaz ve üzerinde değişiklik yapılamaz.

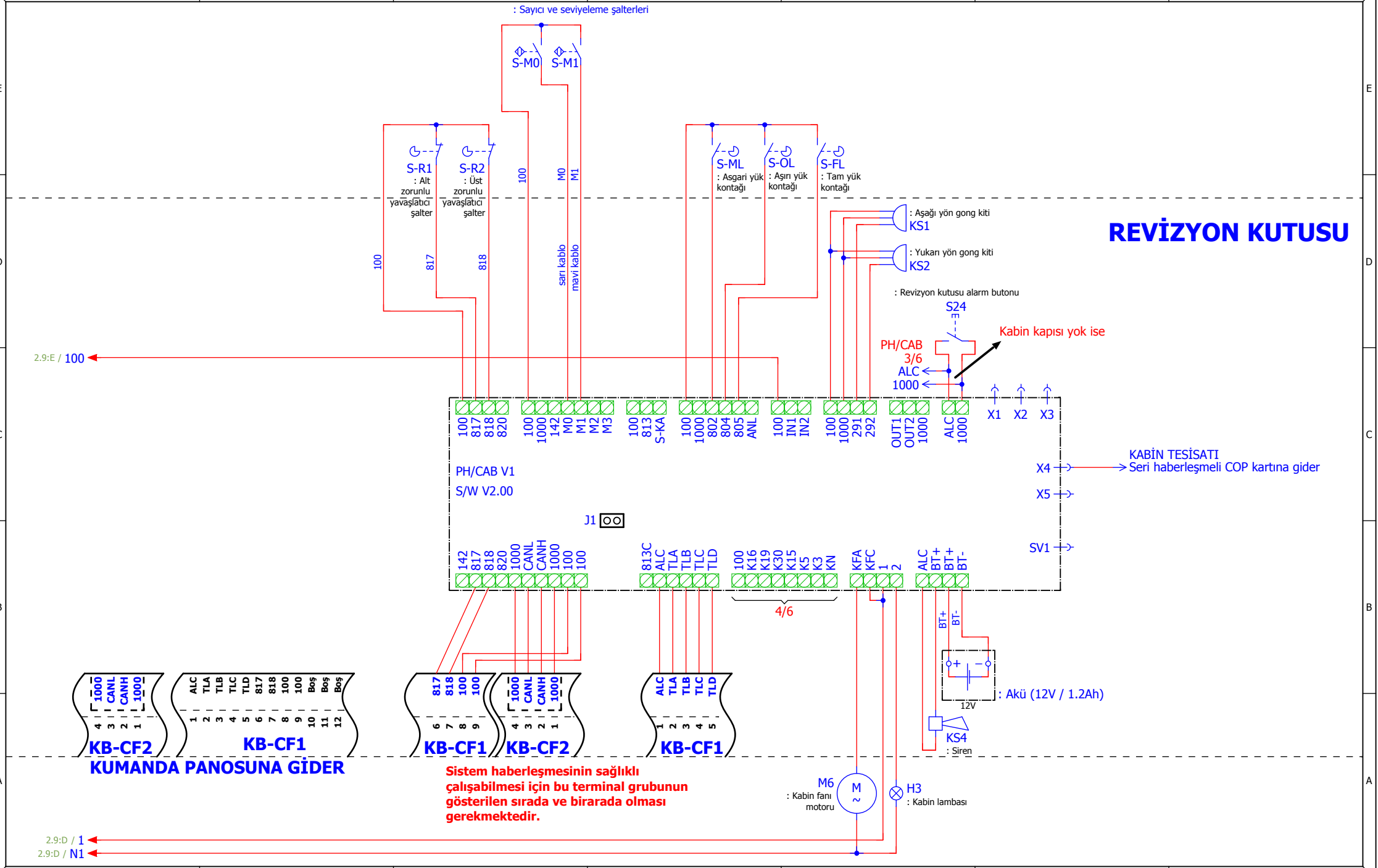

mik-el	ÇİZİM	İ. YÖRDENİKLİ	TARİH	20.02.2015	HİDROLİK ASANSÖRLERDE KULLANIMI	PH/CAB KARTININ BAĞLANTILARI	BAĞLANTI	REVİZYON KUTUSU VE MIKNATIS DİZİLİMİ ŞEMASI	SAYFA
	KONTROL	M. SELÇOK	ŞEMA NO	5500-1-R / S			KAPI AÇIK SEVİYELEME	VAR	
			DOSYA	SXS-A3-HD-GAK-R-V1			ERKEN KAPI AÇMA	VAR	3/6
							GÜVENLİK DEVRESİ GERİLİMİ	220VAC	
							GERİ ALMA KUMANDA	VAR	

Bu belge, uygulamalar için öneri niteliğindedir. Mik-el Elektronik San. Tic. Ltd. Şti. önceden haber vermeksizin belgenin içerik veya görünümünde değişiklik yapma hakkını saklı tutar. Belgede yeralabilecek olası hata ve eksikliklerden Mik-el Elektronik San. Tic. Ltd. Şti. sorumlu tutulamaz.
© Bu belge Mik-el Elektronik San. Tic. Ltd. Şti. 'nin malıdır. Her türlü kullanım hakkı Mik-el Elektronik San. Tic. Ltd. Şti. 'ne aittir ve telif hakları yasasınca koruma altındadır. Mik-el Elektronik San. Tic. Ltd. Şti. 'nin yazılı izni olmadan hiçbir şekilde çoğaltılamaz ve üzerinde değişiklik yapılamaz.

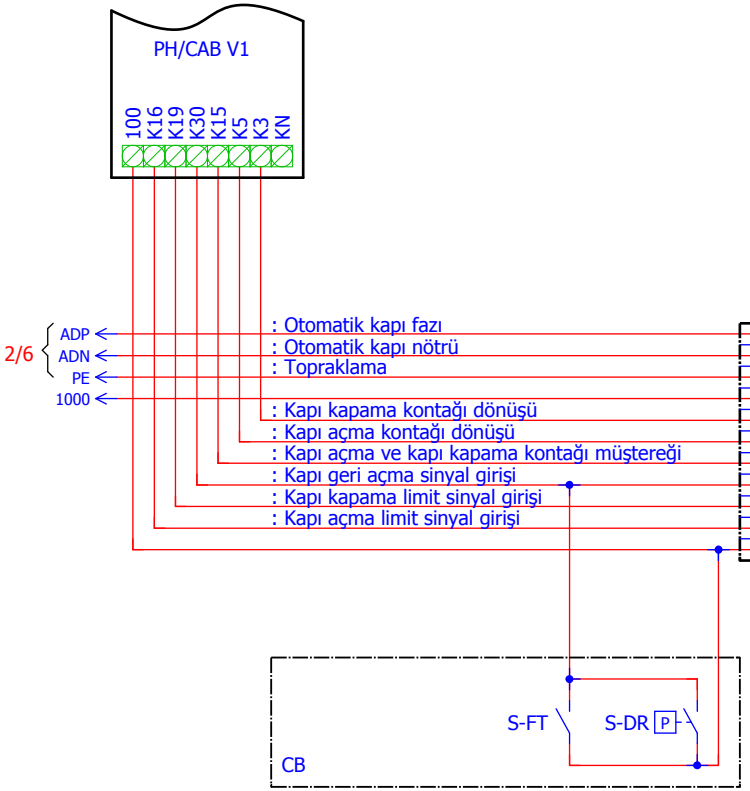

	AKE ATK V2	AKE OSMA	FERMATOR 40/10 220VAC	FERMATOR VVVF-4	KAT KAPILARI OTOMATİK OLMAYAN VE KABİN KAPISI KARTLI TELESKOPİK VEYA KATLANIR TİP OLAN	KLEFER VVVF-4	WITTUR HYDRA PLUS	SELCOM RCRE 24 / RC 48	SEMATIC 2000	SIEMENS AT18	SIEMENS AT25	PRISMA VVVF (FOX)	PRISMA VVVF (JAGUAR)
ADP	NOT5	19	-	7	220VAC	7	L1	TB1	8	-	5	220VAC	220VAC
ADN	NOT5	20	1	5	220VAC	5	N	TB4	7	-	6	220VAC	220VAC
PE	-	-	-	6	-	6	PE	⏚	-	-	-	-	-
1000	-	25	-	10	-	10	-	10	-	X6/4, X6/6	26, 28	-	-
K3	KPS	31	3	8	-	8	I2	1	3	X6/2	24	3 / J3	8 / X4
K5	ACS	33	2	12	-	12	I1	2	5	X6/1	25	4 / J3	9 / X4
K15	NOT4	6	NOT1	NOT2	-	NOT3	COM	4	15	NOT3	NOT3	5 / J3	10 / X4
K30	1A	-	-	36	-	36	-	-	-	X12-1	-	7 / J2	7 / X3
K19	3A	34	8	33	-	33	NC / 02	7	19	X11-1	10	6 / J2	6 / X3
K16	2A	32	5	30	-	30	NC / 01	5	16	X13-1	14	12 / J2	12 / X3
100	23C, 1C	37	6, 7	31, 34, 37	-	31, 34, 37	01, 02, 03	6, 8	17, 18	X6/5, X11-12-13/3	11, 13, 27	5, 8, 11 / J2	5, 8, 11 / X3

NOT1 : Fermator 40/10 220VAC kapılarda K15 hattı ADP hattına köprülenmelidir
NOT2 : Tam otomatik Fermator VVVF-4 kapılarda K15 hattı 100 hattına, yarı otomatik Fermator VVVF-4 kapılarda K15 hattı ADP hattına köprülenmelidir
NOT3 : Klefer VVVF-4, Siemens AT25 ve Siemens AT18 kapılarda K15 hattı 100 hattına köprülenmelidir

NOT4 : Ake ATK V2 kapılarda K15 hattı +12V hattına köprülenmelidir
NOT5 : Ake ATK V2 kapılarda AC1, AC2 klemensleri 0/220-0/30VAC trafo ile beslenecektir.

CB : Kabin

S36 : Kapı kapama butonu
S37 : Kapı açma butonu
S-FT : Fotosel kontağı
S-DR : Kapı sıkışma kontağı

Yukarıdaki tablodan kapı tipine göre bağlantı uçlarını seçiniz

mik-el	ÇİZİM	İ. YÖRDENİKLİ	TARİH	20.02.2015	HİDROLİK ASANSÖRLERDE KULLANIMI	OTOMATİK KAPI BAĞLANTILARI	SAYFA
	KONTROL	M. SELÇOK	ŞEMA NO	5500-1-R / S			4/6
			DOSYA	SXS-A3-HD-GAK-R-V1			

BAĞLANTI	REVİZYON KUTUSU VE MIKNATIS DİZİLİMİ ŞEMASI
KAPI AÇIK SEVİYELEME	VAR
ERKEN KAPI AÇMA	VAR
GÜVENLİK DEVRESİ GERİLİMİ	220VAC
GERİ ALMA KUMANDA	VAR

Bu belge, uygulamalar için öneri niteliğindedir. Mik-el Elektronik San. Tic. Ltd. Şti. önceden haber vermeksizin belgenin içerik veya görünümünde değişiklik yapma hakkını saklı tutar. Belgede yeralabilecek olası hata ve eksikliklerden Mik-el Elektronik San. Tic. Ltd. Şti. sorumlu tutulamaz.
© Bu belge Mik-el Elektronik San. Tic. Ltd. Şti. 'nin malıdır. Her türlü kullanım hakkı Mik-el Elektronik San. Tic. Ltd. Şti. 'ne aittir ve telif hakları yasasınca koruma altındadır. Mik-el Elektronik San. Tic. Ltd. Şti. 'nin yazılı izni olmadan hiçbir şekilde çoğaltılamaz ve üzerinde değişiklik yapılamaz.

A3/PAKET 2 (SAYICI + SEVİYE DÜZELTME)

"B05" parametresi : SAYICI+SEV.DUZ

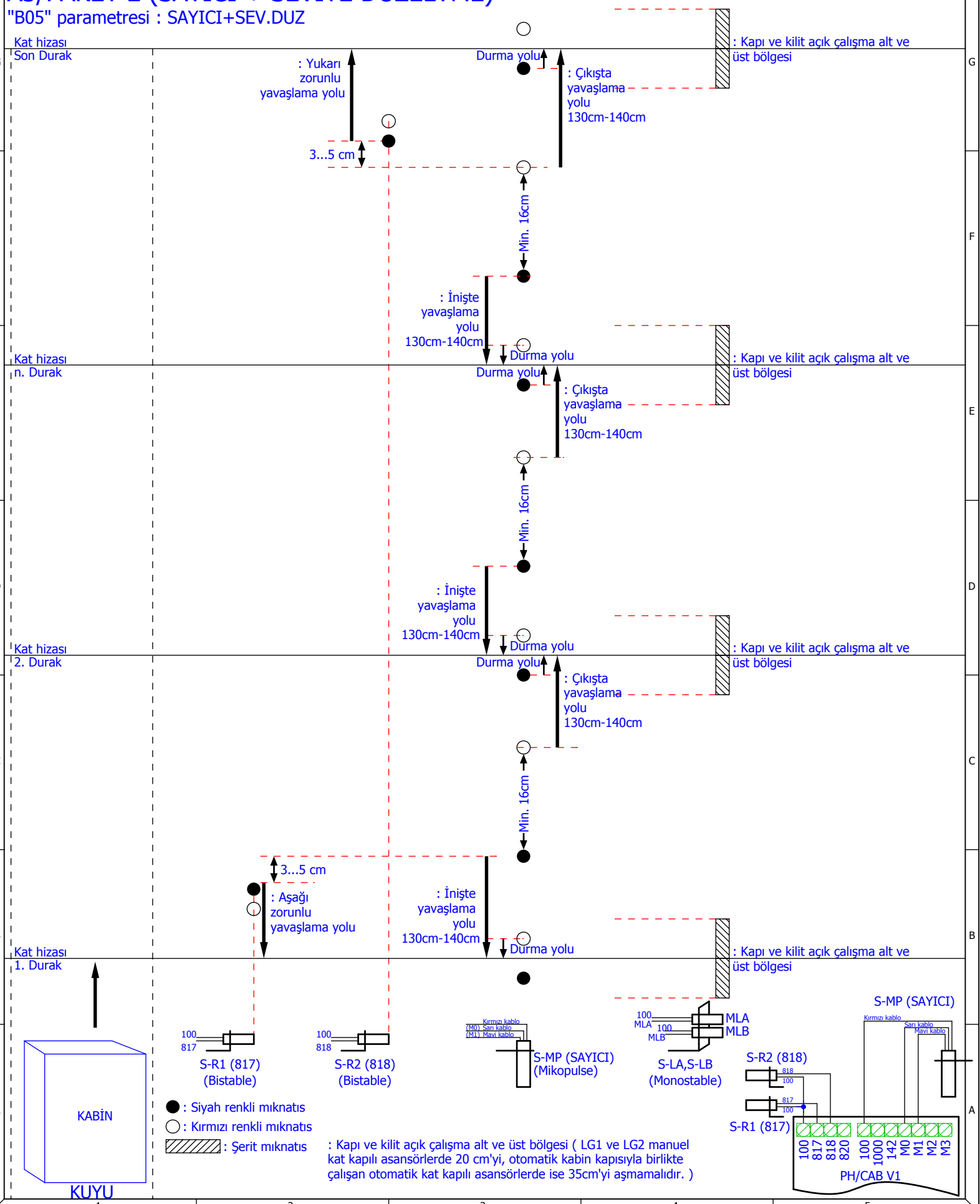

HİDROLİK ASANSÖRLERDE KULLANIMI

MANYETİK ŞALTER VE ŞERİT MIKNATISLARIN YERLEŞTİRİLMESİ

mik-el	ÇİZİM	İ. YÖRDENİKLİ	TARİH	20.02.2015	BAĞLANTI	REVİZYON KUTUSU VE MIKNATIS DİZİLİMİ ŞEMASI
			ŞEMA NO	5500-1-R / S	KAPI AÇIK SEVİYELEME	VAR
	KONTROL	M. SELÇOK	DOSYA	SXS-A3-HD-GAK-R-V1	ERKEN KAPI AÇMA	VAR
					GÜVENLİK DEVRESİ GERİLİMİ	220VAC
					GERİ ALMA KUMANDA	VAR

SAYFA 5/6

Bu belge, uygulamalar için öneri niteliğindedir. Mik-el Elektronik San. Tic. Ltd. Şti. önceden haber vermeksizin belgenin içerik veya görünümünde değişiklik yapma hakkını saklı tutar. Belgede yeralabilecek olası hata ve eksikliklerden Mik-el Elektronik San. Tic. Ltd. Şti. sorumlu tutulamaz.
© Bu belge Mik-el Elektronik San. Tic. Ltd. Şti. 'nin malıdır. Her türlü kullanım hakkı Mik-el Elektronik San. Tic. Ltd. Şti. 'ne aittir ve telif hakları yasasınca koruma altındadır. Mik-el Elektronik San. Tic. Ltd. Şti. 'nin yazılı izni olmadan hiçbir şekilde çoğaltılamaz ve üzerinde değişiklik yapılamaz.

1	: Kabin ve kabin lambası besleme fazı	(220VAC)
N1	: Bağımsız sigortadan geçen kabin nötrü	
1F	: Bağımsız sigortadan geçen kabin fazı	(220VAC)
2	: Kabin lambası fazı	(220VAC)
KFA	: Kabin fanı besleme fazı	(220VAC)
KFC	: Kabin fanı besleme fazı ortağı	(220VAC)
107	: Hız regülatörü kontağı dönüşü	(220VAC)
108	: Kabin paraşüt fren kontağı dönüşü	(220VAC)
115	: Kabin üstü acil stop buton dönüşü	(220VAC)
116	: Kabin gevşek halat kontağı dönüşü	(220VAC)
117	: Kabin çatı kapağı kontağı dönüşü	(220VAC)
119	: Yedek	(220VAC)
120	: Seri bağlı stop kontakları dönüşü	(220VAC)
130	: Kat kapısı kontakları dönüşü	(220VAC)
131	: Kabin kapısı kontakları dönüşü	(220VAC)
140	: Kat kapısı kilit kontakları dönüşü	(220VAC)
RB2	: Revizyon ve Geri Alma anahtarları üzerindeki güvenlik (stop) devresi kontakları dönüşü	(220VAC)
RS1	: Revizyon anahtarı üzerindeki güvenlik (stop) devresi kontakları dönüşü	(220VAC)
ADN	: Otomatik kapı nötrü	(220VAC)
ADP	: Otomatik kapı fazı	(220VAC)
810	: Lirpomp bobini (-) ucu	(-180VDC)
2001	: Lirpomp bobini (+) ucu	(+180VDC)

100	: Gösterge ve kontrol devreleri müştereği (+) ucu	(+24VDC)
1000	: Gösterge ve kontrol devreleri dönüşü (-) ucu	(-24VDC)
M0, M1, M2, M3	: Sayıcı ve seviyeleme şalterleri dönüşü	(+24VDC)
MLA, MLB	: Kilit açma bölgesi şalterleri sinyal girişi	(+24VDC)
142	: Katta durdurucu şalter dönüşü	(+24VDC)
291	: Aşağı yön gong sinyal çıkışı	(+24VDC)
292	: Yukarı yön gong sinyal çıkışı	(+24VDC)
500	: Revizyonda çalışma aşağı yön sinyal girişi	(+24VDC)
501	: Revizyonda çalışma yukarı yön sinyal girişi	(+24VDC)
802	: Asgari yük kontağı dönüşü	(+24VDC)
804	: Aşırı yük kontağı dönüşü	(+24VDC)
805	: Tam yük kontağı dönüşü	(+24VDC)
812	: Vatman sinyal girişi	(+24VDC)
817	: Alt zorunlu yavaşlatıcı kontak dönüşü	(+24VDC)
818	: Üst zorunlu yavaşlatıcı kontak dönüşü	(+24VDC)
869	: Revizyona alma anahtarından gelen normal çalışma sinyal girişi	(+24VDC)
ALC	: Alarm sinyal girişleri	(+24VDC)
KN	: Kapı nudging kontağı dönüşü	**(*)**
K3	: Kapı kapama kontağı dönüşü	**(*)**
K5	: Kapı açma kontağı dönüşü	**(*)**
K15	: Kapı açma ve kapı kapama kontağı müştereği	**(*)**
K16	: Kapı açma limit sinyal girişi	(+24VDC)
K19	: Kapı kapama limit sinyal girişi	(+24VDC)
K30	: Kapı geri açma sinyal girişi	(+24VDC)
CANH, CANL	: Seri haberleşme sinyalleri	
PE	: Topraklama	
TLA, TLB, TLC, TLD	: Telefon hattı bağlantı girişleri	

(*) : Kullanılan otomatik kapıya göre değişir

mik-el	ÇİZİM	İ. YÖRDENİKLİ	TARİH	20.02.2015	HİDROLİK ASANSÖRLERDE KULLANIMI	KLEMENS İSİMLERİ VE AÇIKLAMALARI	SAYFA
	KONTROL	M. SELÇOK	ŞEMA NO	5500-1-R / S			6/6
			DOSYA	SXS-A3-HD-GAK-R-V1			

BAĞLANTI	REVİZYON KUTUSU VE MIKNATIS DİZİLİMİ ŞEMASI
KAPI AÇIK SEVİYELEME	VAR
ERKEN KAPI AÇMA	VAR
GÜVENLİK DEVRESİ GERİLİMİ	220VAC
GERİ ALMA KUMANDA	VAR

Bu belge, uygulamalar için öneri niteliğindedir. Mik-el Elektronik San. Tic. Ltd. Şti. önceden haber vermeksizin belgenin içerik veya görünümünde değişiklik yapma hakkını saklı tutar. Belgede yeralabilecek olası hata ve eksikliklerden Mik-el Elektronik San. Tic. Ltd. Şti. sorumlu tutulamaz.
© Bu belge Mik-el Elektronik San. Tic. Ltd. Şti. 'nin malıdır. Her türlü kullanım hakkı Mik-el Elektronik San. Tic. Ltd. Şti. 'ne aittir ve telif hakları yasasınca koruma altındadır. Mik-el Elektronik San. Tic. Ltd. Şti. 'nin yazılı izni olmadan hiçbir şekilde çoğaltılamaz ve üzerinde değişiklik yapılamaz.

MİK-EL ELEKTRONİK SAN. TİC. LTD. ŞTİ.

YÜZYIL MAH. MATBAACILAR SİTESİ YOLU NO:56 34200 BAĞCILAR / İSTANBUL / TÜRKİYE

TELEFON	+90.212. 629 10 08 pbx	FAKS	+90.212. 629 11 35
	+90.216. 314 00 57-67	WEB	www.mik-el.com
T. DESTEK	+90.542. 591 30 80	E-mail	destek@mik-el.com

FİRMA	MİK-EL ELEKTRONİK SAN. TİC. LTD. ŞTİ.
KUMANDA SİSTEMİ	MİKRONİK SX PLUS
PROJE TANIMI	HİDROLİK ASANSÖRLERDE KULLANIMI
BAĞLANTI	REVİZYON KUTUSU VE MIKNATIS DİZİLİMİ ŞEMASI
KAPI AÇIK SEVİYELEME	VAR
ERKEN KAPI AÇMA	VAR
GÜVENLİK DEVRESİ GERİLİMİ	220VAC
GERİ ALMA KUMANDA	-
H/W	PH/CAB : V1
S/W	PH/CAB : V2.00
TARİH	20.02.2015
ŞEMA NUMARASI	5505-1-R / S
DOSYA İSMİ	SXS-A3-HD-R-V1
SAYFA SAYISI	6
ÇİZİM	İ. YÖRDENİKLİ
KONTROL	M. SELÇOK

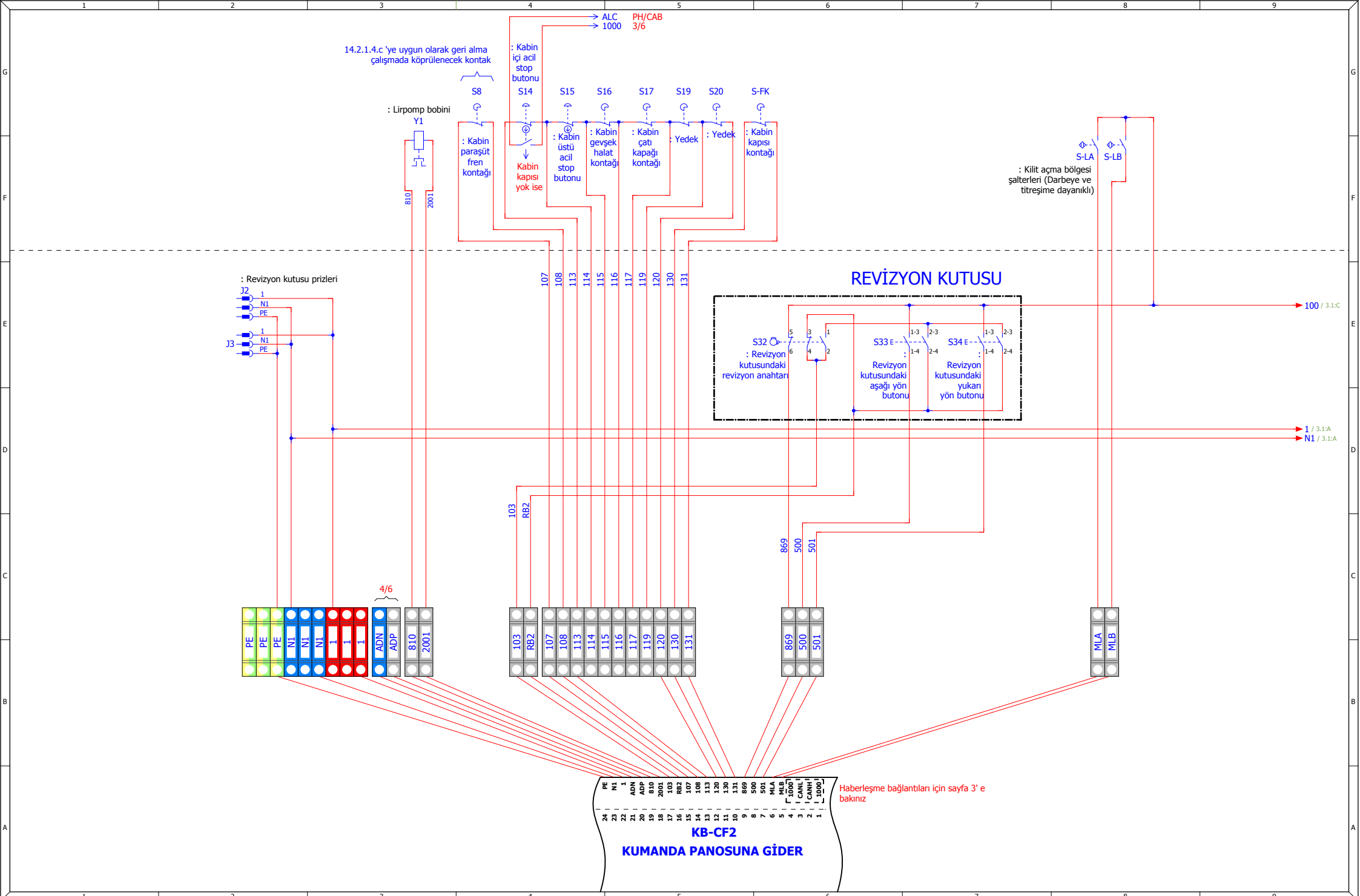

ÇİZİM	İ. YÖRDENİKLİ	TARİH	20.02.2015	HİDROLİK ASANSÖRLERDE KULLANIMI	REVİZYON KUTUSUNUN KLEMENSLERİ VE DIŞ BAĞLANTILAR	BAĞLANTI	REVİZYON KUTUSU VE MIKNATIS DİZİLİMİ ŞEMASI
KONTROL	M. SELÇOK	ŞEMA NO	5505-1-R / S			KAPI AÇIK SEVİYELEME	VAR
		DOSYA	SXS-A3-HD-R-V1			ERKEN KAPI AÇMA	VAR
						GÜVENLİK DEVRESİ GERİLİMİ	220VAC
						GERİ ALMA KUMANDA	-

SAYFA 2/6

Bu belge, uygulamalar için öneri niteliğindedir. Mik-el Elektronik San. Tic. Ltd. Şti. önceden haber vermeksizin belgenin içerik veya görünümünde değişiklik yapma hakkını saklı tutar. Belgede yeralabilecek olası hata ve eksikliklerden Mik-el Elektronik San. Tic. Ltd. Şti. sorumlu tutulamaz.
© Bu belge Mik-el Elektronik San. Tic. Ltd. Şti. 'nin malıdır. Her türlü kullanım hakkı Mik-el Elektronik San. Tic. Ltd. Şti. 'ne aittir ve telif hakları yasasınca koruma altındadır. Mik-el Elektronik San. Tic. Ltd. Şti. 'nin yazılı izni olmadan hiçbir şekilde çoğaltılamaz ve üzerinde değişiklik yapılamaz.

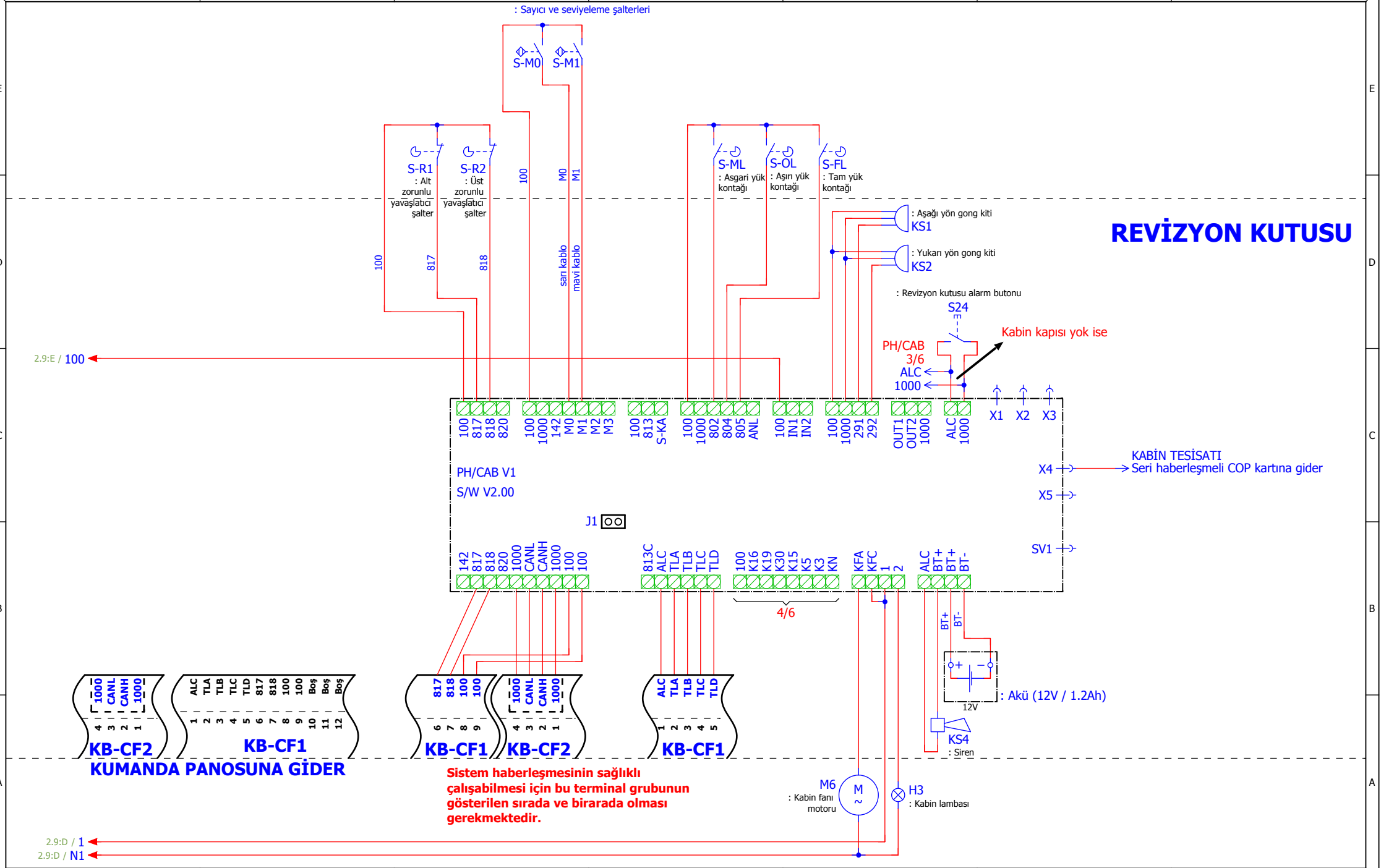

mik-el	ÇİZİM	İ. YÖRDENİKLİ	TARİH	20.02.2015	HİDROLİK ASANSÖRLERDE KULLANIMI	PH/CAB KARTININ BAĞLANTILARI	SAYFA
	KONTROL	M. SELÇOK	ŞEMA NO	5505-1-R / S			3/6
			DOSYA	SXS-A3-HD-R-V1			

BAĞLANTI	REVİZYON KUTUSU VE MIKNATIS DİZİLİMİ ŞEMASI
KAPI AÇIK SEVİYELEME	VAR
ERKEN KAPI AÇMA	VAR
GÜVENLİK DEVRESİ GERİLİMİ	220VAC
GERİ ALMA KUMANDA	-

Bu belge, uygulamalar için öneri niteliğindedir. Mik-el Elektronik San. Tic. Ltd. Şti. önceden haber vermeksizin belgenin içerik veya görünümünde değişiklik yapma hakkını saklı tutar. Belgede yeralabilecek olası hata ve eksikliklerden Mik-el Elektronik San. Tic. Ltd. Şti. sorumlu tutulamaz.
© Bu belge Mik-el Elektronik San. Tic. Ltd. Şti. 'nin malıdır. Her türlü kullanım hakkı Mik-el Elektronik San. Tic. Ltd. Şti. 'ne aittir ve telif hakları yasasınca koruma altındadır. Mik-el Elektronik San. Tic. Ltd. Şti. 'nin yazılı izni olmadan hiçbir şekilde çoğaltılamaz ve üzerinde değişiklik yapılamaz.

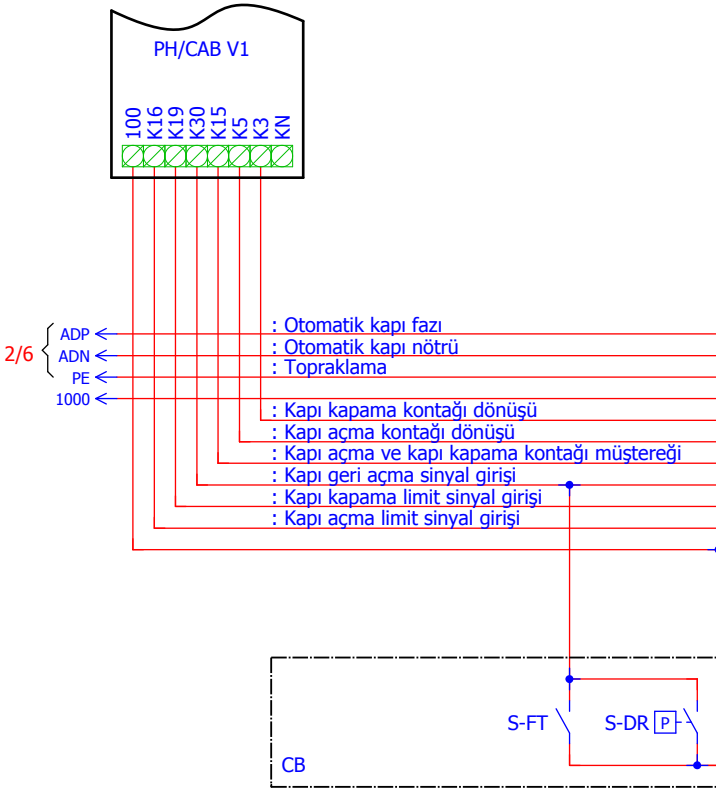

	AKE ATK V2	AKE OSMA	FERMATOR 40/10 220VAC	FERMATOR VVVF-4	KAT KAPILARI OTOMATİK OLMAYAN VE KABİN KAPISI KARTLI TELESKOPİK VEYA KATLANIR TİP OLAN	KLEFER VVVF-4	WITTUR HYDRA PLUS	SELCOM RCRE 24 / RC 48	SEMATIC 2000	SIEMENS AT18	SIEMENS AT25	PRISMA VVVF (FOX)	PRISMA VVVF (JAGUAR)
ADP	NOT5	19	-	7	220VAC	7	L1	TB1	8	-	5	220VAC	220VAC
ADN	NOT5	20	1	5	220VAC	5	N	TB4	7	-	6	220VAC	220VAC
PE	-	-	-	6	-	6	PE	⏚	-	-	-	-	-
1000	-	25	-	10	-	10	-	10	-	X6/4, X6/6	26, 28	-	-
K3	KPS	31	3	8	-	8	I2	1	3	X6/2	24	3 / J3	8 / X4
K5	ACS	33	2	12	-	12	I1	2	5	X6/1	25	4 / J3	9 / X4
K15	NOT4	6	NOT1	NOT2	-	NOT3	COM	4	15	NOT3	NOT3	5 / J3	10 / X4
K30	1A	-	-	36	-	36	-	-	-	X12-1	-	7 / J2	7 / X3
K19	3A	34	8	33	-	33	NC / 02	7	19	X11-1	10	6 / J2	6 / X3
K16	2A	32	5	30	-	30	NC / 01	5	16	X13-1	14	12 / J2	12 / X3
100	23C, 1C	37	6, 7	31, 34, 37	-	31, 34, 37	01, 02, 03	6, 8	17, 18	X6/5, X11-12-13/3	11, 13, 27	5, 8, 11 / J2	5, 8, 11 / X3

NOT1 : Fermator 40/10 220VAC kapılarda K15 hattı ADP hattına köprülenmelidir
NOT2 : Tam otomatik Fermator VVVF-4 kapılarda K15 hattı 100 hattına, yarı otomatik Fermator VVVF-4 kapılarda K15 hattı ADP hattına köprülenmelidir
NOT3 : Klefer VVVF-4, Siemens AT25 ve Siemens AT18 kapılarda K15 hattı 100 hattına köprülenmelidir

NOT4 : Ake ATK V2 kapılarda K15 hattı +12V hattına köprülenmelidir
NOT5 : Ake ATK V2 kapılarda AC1, AC2 klemensleri 0/220-0/30VAC trafo ile beslenecektir.

CB : Kabin

S36 : Kapı kapama butonu
S37 : Kapı açma butonu
S-FT : Fotosel kontağı
S-DR : Kapı sıkışma kontağı

Yukarıdaki tablodan kapı tipine göre bağlantı uçlarını seçiniz

mik-el	ÇİZİM	İ. YÖRDENİKLİ	TARİH	20.02.2015	HİDROLİK ASANSÖRLERDE KULLANIMI	OTOMATİK KAPI BAĞLANTILARI	SAYFA
	KONTROL	M. SELÇOK	ŞEMA NO	5505-1-R / S			4/6
			DOSYA	SXS-A3-HD-R-V1			

BAĞLANTI	REVİZYON KUTUSU VE MIKNATIS DİZİLİMİ ŞEMASI
KAPI AÇIK SEVİYELEME	VAR
ERKEN KAPI AÇMA	VAR
GÜVENLİK DEVRESİ GERİLİMİ	220VAC
GERİ ALMA KUMANDA	-

Bu belge, uygulamalar için öneri niteliğindedir. Mik-el Elektronik San. Tic. Ltd. Şti. önceden haber vermeksizin belgenin içerik veya görünümünde değişiklik yapma hakkını saklı tutar. Belgede yeralabilecek olası hata ve eksikliklerden Mik-el Elektronik San. Tic. Ltd. Şti. sorumlu tutulamaz.
© Bu belge Mik-el Elektronik San. Tic. Ltd. Şti. 'nin malıdır. Her türlü kullanım hakkı Mik-el Elektronik San. Tic. Ltd. Şti. 'ne aittir ve telif hakları yasasınca koruma altındadır. Mik-el Elektronik San. Tic. Ltd. Şti. 'nin yazılı izni olmadan hiçbir şekilde çoğaltılamaz ve üzerinde değişiklik yapılamaz.

A3/PAKET 2 (SAYICI + SEVİYE DÜZELTME)

"B05" parametresi : SAYICI+SEV.DUZ

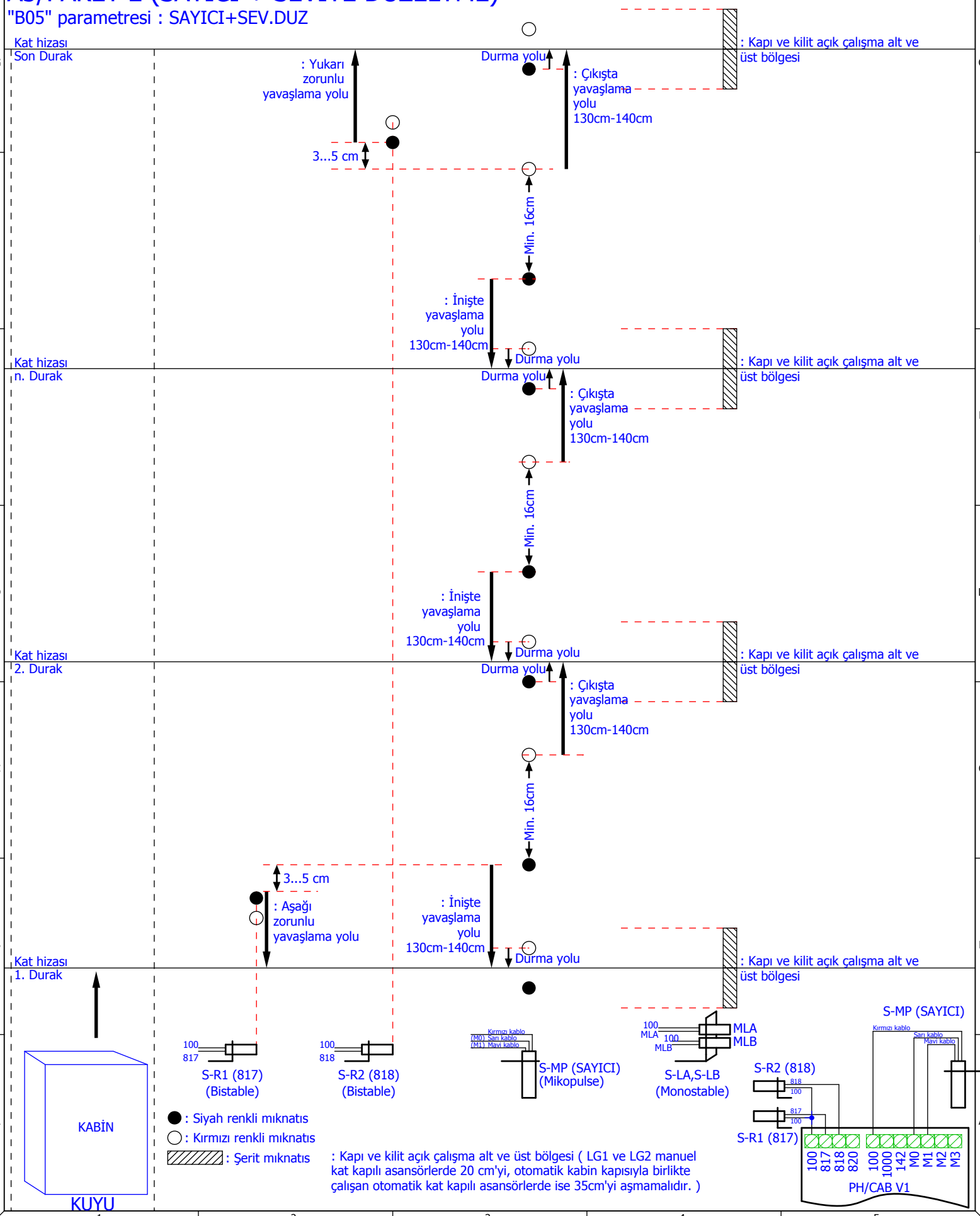

HİDROLİK ASANSÖRLERDE KULLANIMI

MANYETİK ŞALTER VE ŞERİT MIKNATISLARIN YERLEŞTİRİLMESİ

mik-el	ÇİZİM	İ. YÖRDENİKLİ	TARİH	20.02.2015	BAĞLANTI	REVİZYON KUTUSU VE MIKNATIS DİZİLİMİ ŞEMASI
			ŞEMA NO	5505-1-R / S	KAPI AÇIK SEVİYELEME	VAR
	KONTROL	M. SELÇOK	DOSYA	SXS-A3-HD-R-V1	ERKEN KAPI AÇMA	VAR
					GÜVENLİK DEVRESİ GERİLİMİ	220VAC
					GERİ ALMA KUMANDA	-

SAYFA 5/6

Bu belge, uygulamalar için öneri niteliğindedir. Mik-el Elektronik San. Tic. Ltd. Şti. önceden haber vermeksizin belgenin içerik veya görünümünde değişiklik yapma hakkını saklı tutar. Belgede yeralabilecek olası hata ve eksikliklerden Mik-el Elektronik San. Tic. Ltd. Şti. sorumlu tutulamaz.
© Bu belge Mik-el Elektronik San. Tic. Ltd. Şti. 'nin malıdır. Her türlü kullanım hakkı Mik-el Elektronik San. Tic. Ltd. Şti. 'ne aittir ve telif hakları yasasınca koruma altındadır. Mik-el Elektronik San. Tic. Ltd. Şti. 'nin yazılı izni olmadan hiçbir şekilde çoğaltılamaz ve üzerinde değişiklik yapılamaz.

1	: Kabin ve kabin lambası besleme fazı	(220VAC)
N1	: Bağımsız sigortadan geçen kabin nötrü	
1F	: Bağımsız sigortadan geçen kabin fazı	(220VAC)
2	: Kabin lambası fazı	(220VAC)
KFA	: Kabin fanı besleme fazı	(220VAC)
KFC	: Kabin fanı besleme fazı ortağı	(220VAC)
107	: Hız regülatörü kontağı dönüşü	(220VAC)
108	: Kabin paraşüt fren kontağı dönüşü	(220VAC)
115	: Kabin üstü acil stop buton dönüşü	(220VAC)
116	: Kabin gevşek halat kontağı dönüşü	(220VAC)
117	: Kabin çatı kapağı kontağı dönüşü	(220VAC)
119	: Yedek	(220VAC)
120	: Seri bağlı stop kontakları dönüşü	(220VAC)
130	: Kat kapısı kontakları dönüşü	(220VAC)
131	: Kabin kapısı kontakları dönüşü	(220VAC)
140	: Kat kapısı kilit kontakları dönüşü	(220VAC)
RB2	: Revizyon ve Geri Alma anahtarları üzerindeki güvenlik (stop) devresi kontakları dönüşü	(220VAC)
ADN	: Otomatik kapı nötrü	(220VAC)
ADP	: Otomatik kapı fazı	(220VAC)
810	: Lirpomp bobini (-) ucu	(-180VDC)
2001	: Lirpomp bobini (+) ucu	(+180VDC)

100	: Gösterge ve kontrol devreleri müştereği (+) ucu	(+24VDC)
1000	: Gösterge ve kontrol devreleri dönüşü (-) ucu	(-24VDC)
M0, M1, M2, M3	: Sayıcı ve seviyeleme şalterleri dönüşü	(+24VDC)
MLA, MLB	: Kilit açma bölgesi şalterleri sinyal girişi	(+24VDC)
142	: Katta durdurucu şalter dönüşü	(+24VDC)
291	: Aşağı yön gong sinyal çıkışı	(+24VDC)
292	: Yukarı yön gong sinyal çıkışı	(+24VDC)
500	: Revizyonda çalışma aşağı yön sinyal girişi	(+24VDC)
501	: Revizyonda çalışma yukarı yön sinyal girişi	(+24VDC)
802	: Asgari yük kontağı dönüşü	(+24VDC)
804	: Aşırı yük kontağı dönüşü	(+24VDC)
805	: Tam yük kontağı dönüşü	(+24VDC)
812	: Vatman sinyal girişi	(+24VDC)
817	: Alt zorunlu yavaşlatıcı kontak dönüşü	(+24VDC)
818	: Üst zorunlu yavaşlatıcı kontak dönüşü	(+24VDC)
869	: Revizyona alma anahtarından gelen normal çalışma sinyal girişi	(+24VDC)
ALC	: Alarm sinyal girişleri	(+24VDC)
KN	: Kapı nudging kontağı dönüşü	**(*)**
K3	: Kapı kapama kontağı dönüşü	**(*)**
K5	: Kapı açma kontağı dönüşü	**(*)**
K15	: Kapı açma ve kapı kapama kontağı müştereği	**(*)**
K16	: Kapı açma limit sinyal girişi	(+24VDC)
K19	: Kapı kapama limit sinyal girişi	(+24VDC)
K30	: Kapı geri açma sinyal girişi	(+24VDC)
CANH, CANL	: Seri haberleşme sinyalleri	
PE	: Topraklama	
TLA, TLB, TLC, TLD	: Telefon hattı bağlantı girişleri	

(*) : Kullanılan otomatik kapıya göre değişir

mik-el	ÇİZİM	İ. YÖRDENİKLİ	TARİH	20.02.2015	HİDROLİK ASANSÖRLERDE KULLANIMI	KLEMENS İSİMLERİ VE AÇIKLAMALARI	SAYFA
	KONTROL	M. SELÇOK	ŞEMA NO	5505-1-R / S			6/6
			DOSYA	SXS-A3-HD-R-V1			

BAĞLANTI	REVİZYON KUTUSU VE MIKNATIS DİZİLİMİ ŞEMASI
KAPI AÇIK SEVİYELEME	VAR
ERKEN KAPI AÇMA	VAR
GÜVENLİK DEVRESİ GERİLİMİ	220VAC
GERİ ALMA KUMANDA	-

Bu belge, uygulamalar için öneri niteliğindedir. Mik-el Elektronik San. Tic. Ltd. Şti. önceden haber vermeksizin belgenin içerik veya görünümünde değişiklik yapma hakkını saklı tutar. Belgede yeralabilecek olası hata ve eksikliklerden Mik-el Elektronik San. Tic. Ltd. Şti. sorumlu tutulamaz.
© Bu belge Mik-el Elektronik San. Tic. Ltd. Şti. 'nin malıdır. Her türlü kullanım hakkı Mik-el Elektronik San. Tic. Ltd. Şti. 'ne aittir ve telif hakları yasasınca koruma altındadır. Mik-el Elektronik San. Tic. Ltd. Şti. 'nin yazılı izni olmadan hiçbir şekilde çoğaltılamaz ve üzerinde değişiklik yapılamaz.

MİK-EL ELEKTRONİK SAN. TİC. LTD. ŞTİ.

YÜZYIL MAH. MATBAACILAR SİTESİ YOLU NO:56 34200 BAĞCILAR / İSTANBUL / TÜRKİYE

TELEFON	+90.212. 629 10 08 pbx	FAKS	+90.212. 629 11 35
	+90.216. 314 00 57-67	WEB	www.mik-el.com
T. DESTEK	+90.542. 591 30 80	E-mail	destek@mik-el.com

FİRMA	MİK-EL ELEKTRONİK SAN. TİC. LTD. ŞTİ.
KUMANDA SİSTEMİ	MİKRONİK SX PLUS
PROJE TANIMI	Hidrolik Blain EV100 (Kleemann, Doppler) / Yıldız-Üçgen
BAĞLANTI	KUMANDA PANOSU BAĞLANTI ŞEMASI
KAPI AÇIK SEVİYELEME	VAR
ERKEN KAPI AÇMA	VAR
GÜVENLİK DEVRESİ GERİLİMİ	220VAC
GERİ ALMA KUMANDA	VAR
H/W	PLUS/CPU : V1, CAB : V1
S/W	PLUS/CPU : V2.05, CAB: V1.02
TARİH	20.02.2015
ŞEMA NUMARASI	A3-5501-2-P / P
DOSYA İSMİ	SXP-A3-KL-YU-GAK-P-V1
SAYFA SAYISI	12
ÇİZİM	İ. YÖRDENİKLİ
KONTROL	M. SELÇOK

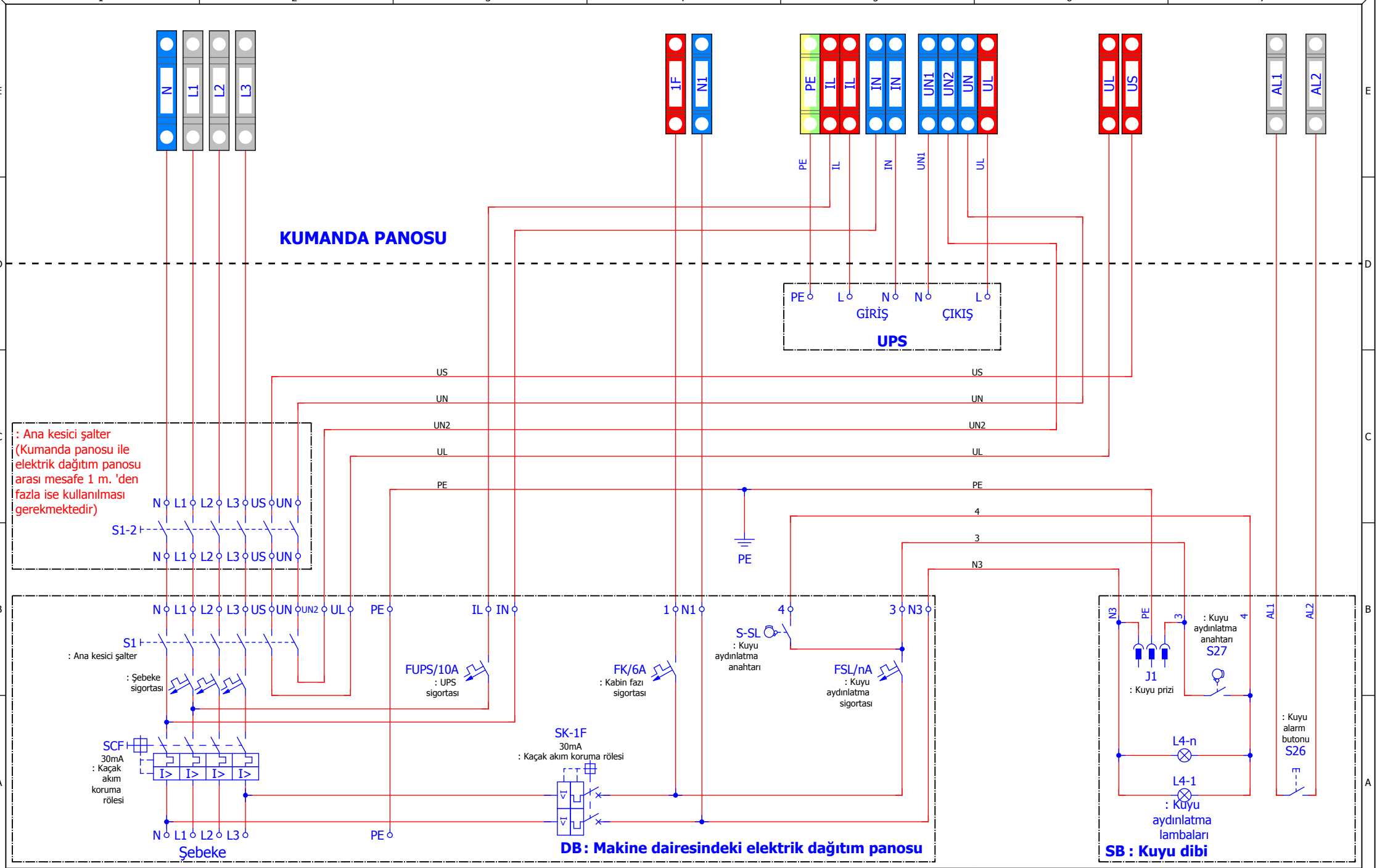

mik-el	ÇİZİM	İ. YÖRDENİKLİ	TARİH	20.02.2015	Hidrolik Blain EV100 (Kleemann, Doppler) / Yıldız-Üçgen	ELEKTRİK DAĞITIM KUTUSU BAĞLANTILARI	SAYFA
	KONTROL	M. SELÇOK	ŞEMA NO	A3-5501-2-P / P			2 / 12
			DOSYA	SXP-A3-KL-YU-GAK-P-V1			

BAĞLANTI	KUMANDA PANOSU BAĞLANTI ŞEMASI
KAPI AÇIK SEVİYELEME	VAR
ERKEN KAPI AÇMA	VAR
GÜVENLİK DEVRESİ GERİLİMİ	220VAC
GERİ ALMA KUMANDA	VAR

Bu belge, uygulamalar için öneri niteliğindedir. Mik-el Elektronik San. Tic. Ltd. Şti. önceden haber vermeksizin belgenin içerik veya görünümünde değişiklik yapma hakkını saklı tutar. Belgede yeralabilecek olası hata ve eksikliklerden Mik-el Elektronik San. Tic. Ltd. Şti. sorumlu tutulamaz.
© Bu belge Mik-el Elektronik San. Tic. Ltd. Şti. 'nin malıdır. Her türlü kullanım hakkı Mik-el Elektronik San. Tic. Ltd. Şti. 'ne aittir ve telif hakları yasasınca koruma altındadır. Mik-el Elektronik San. Tic. Ltd. Şti. 'nin yazılı izni olmadan hiçbir şekilde çoğaltılamaz ve üzerinde değişiklik yapılamaz.

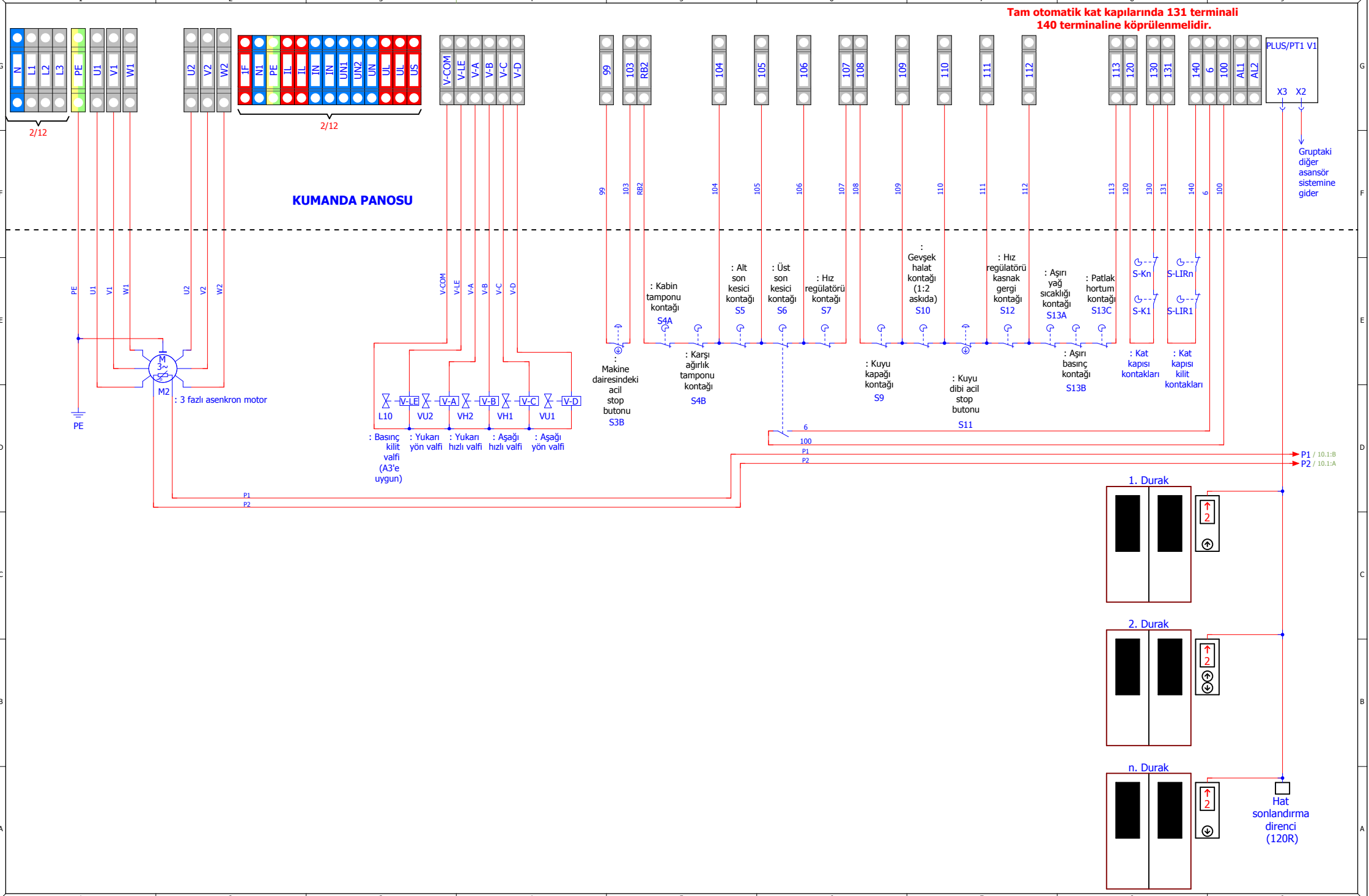

ÇİZİM	İ. YÖRDENİKLİ	TARİH	20.02.2015	Hidrolik Blain EV100 (Kleemann, Doppler) / Yıldız-Üçgen	KUMANDA PANOSUNUN KLEMENSLERİ VE DIŞ BAĞLANTILAR
KONTROL	M. SELÇOK	ŞEMA NO	A3-5501-2-P / P		
		DOSYA	SXP-A3-KL-YU-GAK-P-V1		

BAĞLANTI	KUMANDA PANOSU BAĞLANTI ŞEMASI
KAPI AÇIK SEVİYELEME	VAR
ERKEN KAPI AÇMA	VAR
GÜVENLİK DEVRESİ GERİLİMİ	220VAC
GERİ ALMA KUMANDA	VAR

SAYFA 3 / 12

Bu belge, uygulamalar için öneri niteliğindedir. Mik-el Elektronik San. Tic. Ltd. Şti. önceden haber vermeksizin belgenin içerik veya görünümünde değişiklik yapma hakkını saklı tutar. Belgede yeralabilecek olası hata ve eksikliklerden Mik-el Elektronik San. Tic. Ltd. Şti. sorumlu tutulamaz.
© Bu belge Mik-el Elektronik San. Tic. Ltd. Şti. 'nin malıdır. Her türlü kullanım hakkı Mik-el Elektronik San. Tic. Ltd. Şti. 'ne aittir ve telif hakları yasasınca koruma altındadır. Mik-el Elektronik San. Tic. Ltd. Şti. 'nin yazılı izni olmadan hiçbir şekilde çoğaltılamaz ve üzerinde değişiklik yapılamaz.

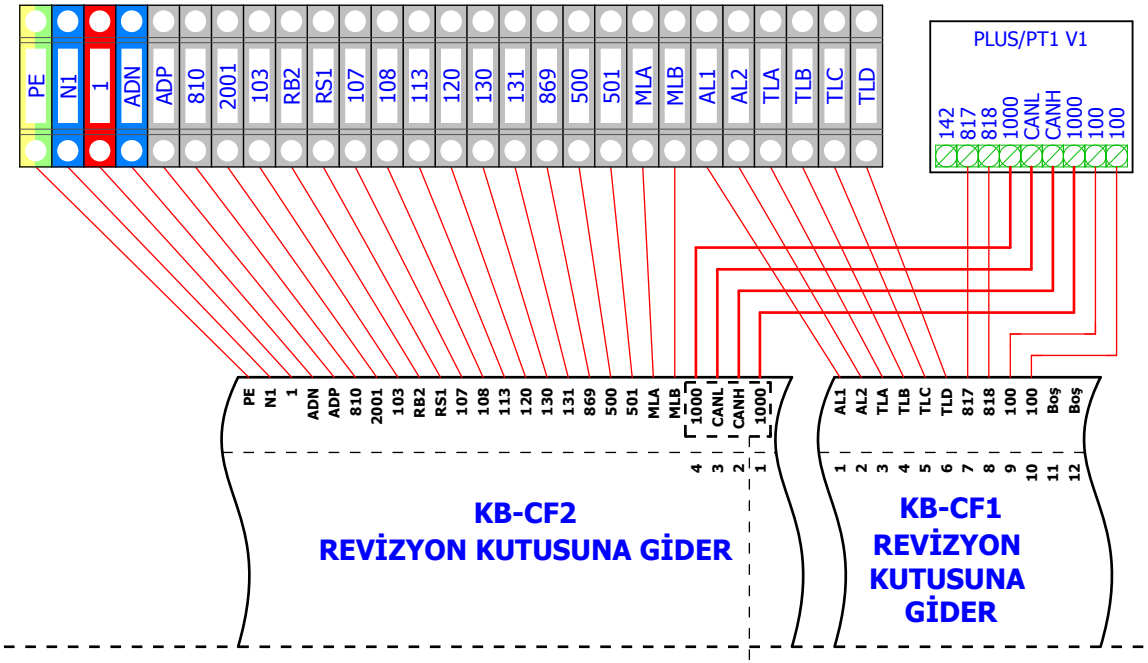

KUMANDA PANOSU

UYARI !
Sistem haberleşmesinin sağlıklı çalışabilmesi için bu terminal grubunun gösterilen sırada ve birarada olması gerekmektedir.

mik-el	ÇİZİM	İ. YÖRDENİKLİ	TARİH	20.02.2015	Hidrolik Blain EV100 (Kleemann, Doppler) / Yıldız-Üçgen	KUMANDA PANOSUNUN KLEMENSLERİ	SAYFA
	KONTROL	M. SELÇOK	ŞEMA NO	A3-5501-2-P / P			4/12
			DOSYA	SXP-A3-KL-YU-GAK-P-V1			

BAĞLANTI	KUMANDA PANOSU BAĞLANTI ŞEMASI
KAPI AÇIK SEVİYELEME	VAR
ERKEN KAPI AÇMA	VAR
GÜVENLİK DEVRESİ GERİLİMİ	220VAC
GERİ ALMA KUMANDA	VAR

Bu belge, uygulamalar için öneri niteliğindedir. Mik-el Elektronik San. Tic. Ltd. Şti. önceden haber vermeksizin belgenin içerik veya görünümünde değişiklik yapma hakkını saklı tutar. Belgede yeralabilecek olası hata ve eksikliklerden Mik-el Elektronik San. Tic. Ltd. Şti. sorumlu tutulamaz.
© Bu belge Mik-el Elektronik San. Tic. Ltd. Şti. 'nin malıdır. Her türlü kullanım hakkı Mik-el Elektronik San. Tic. Ltd. Şti. 'ne aittir ve telif hakları yasasınca koruma altındadır. Mik-el Elektronik San. Tic. Ltd. Şti. 'nin yazılı izni olmadan hiçbir şekilde çoğaltılamaz ve üzerinde değişiklik yapılamaz.

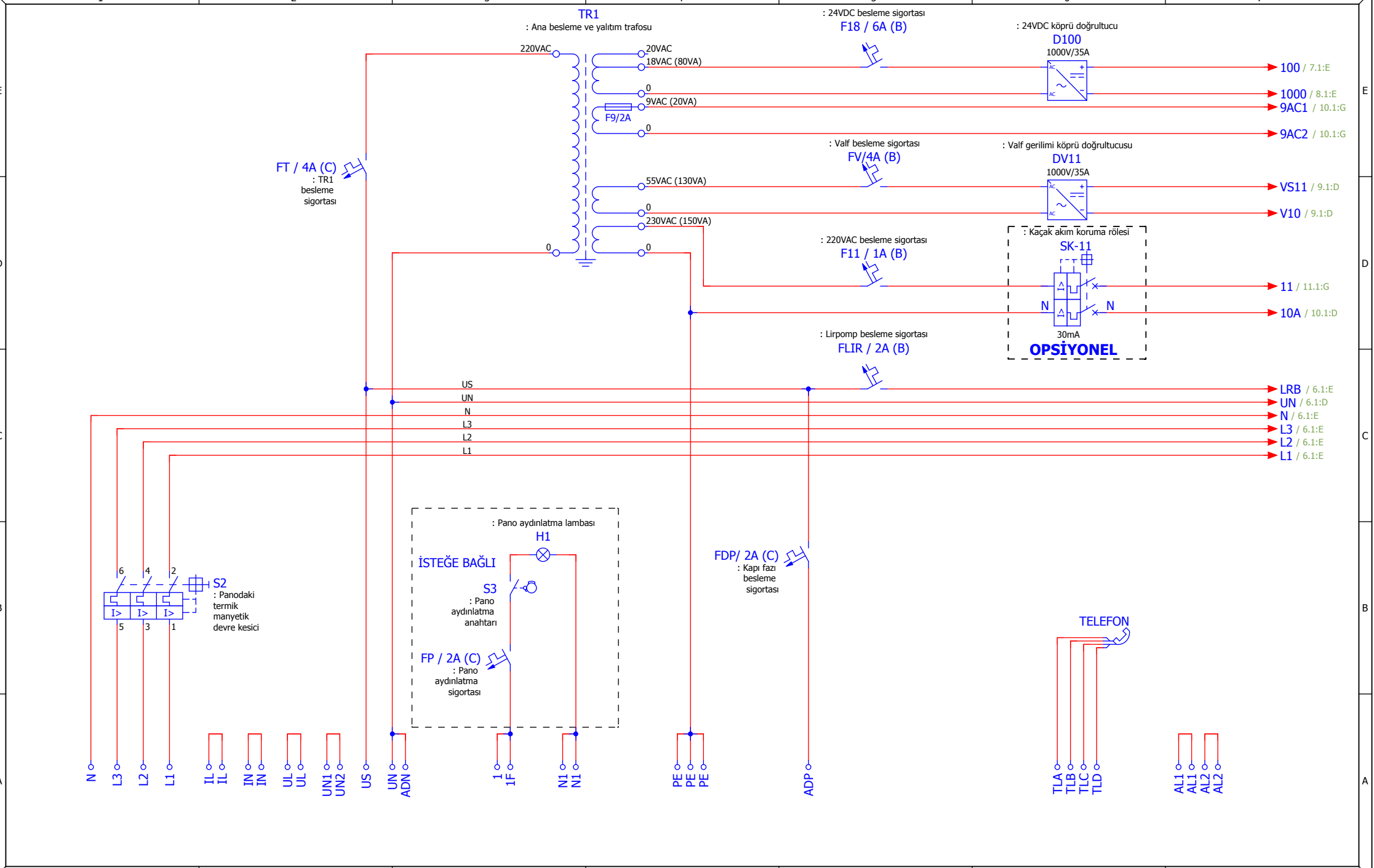

mik-el	ÇİZİM	İ. YÖRDENİKLİ	TARİH	20.02.2015	Hidrolik Blain EV100 (Kleemann, Doppler) / Yıldız-Üçgen	KUMANDA PANOSUNDAKİ BESLEME, AYDINLATMA VE FAN DEVRELERİ	BAĞLANTI: KUMANDA PANOSU BAĞLANTI ŞEMASI KAPI AÇIK SEVİYELEME: VAR ERKEN KAPI AÇMA: VAR GÜVENLİK DEVRESİ GERİLİMİ: 220VAC GERİ ALMA KUMANDA: VAR
	KONTROL	M. SELÇOK	ŞEMA NO	A3-5501-2-P / P			SAYFA 5/12
			DOSYA	SXP-A3-KL-YU-GAK-P-V1			

Bu belge, uygulamalar için öneri niteliğindedir. Mik-el Elektronik San. Tic. Ltd. Şti. önceden haber vermeksizin belgenin içerik veya görünümünde değişiklik yapma hakkını saklı tutar. Belgede yeralabilecek olası hata ve eksikliklerden Mik-el Elektronik San. Tic. Ltd. Şti. sorumlu tutulamaz.
© Bu belge Mik-el Elektronik San. Tic. Ltd. Şti. 'nin malıdır. Her türlü kullanım hakkı Mik-el Elektronik San. Tic. Ltd. Şti. 'ne aittir ve telif hakları yasasınca koruma altındadır. Mik-el Elektronik San. Tic. Ltd. Şti. 'nin yazılı izni olmadan hiçbir şekilde çoğaltılamaz ve üzerinde değişiklik yapılamaz.

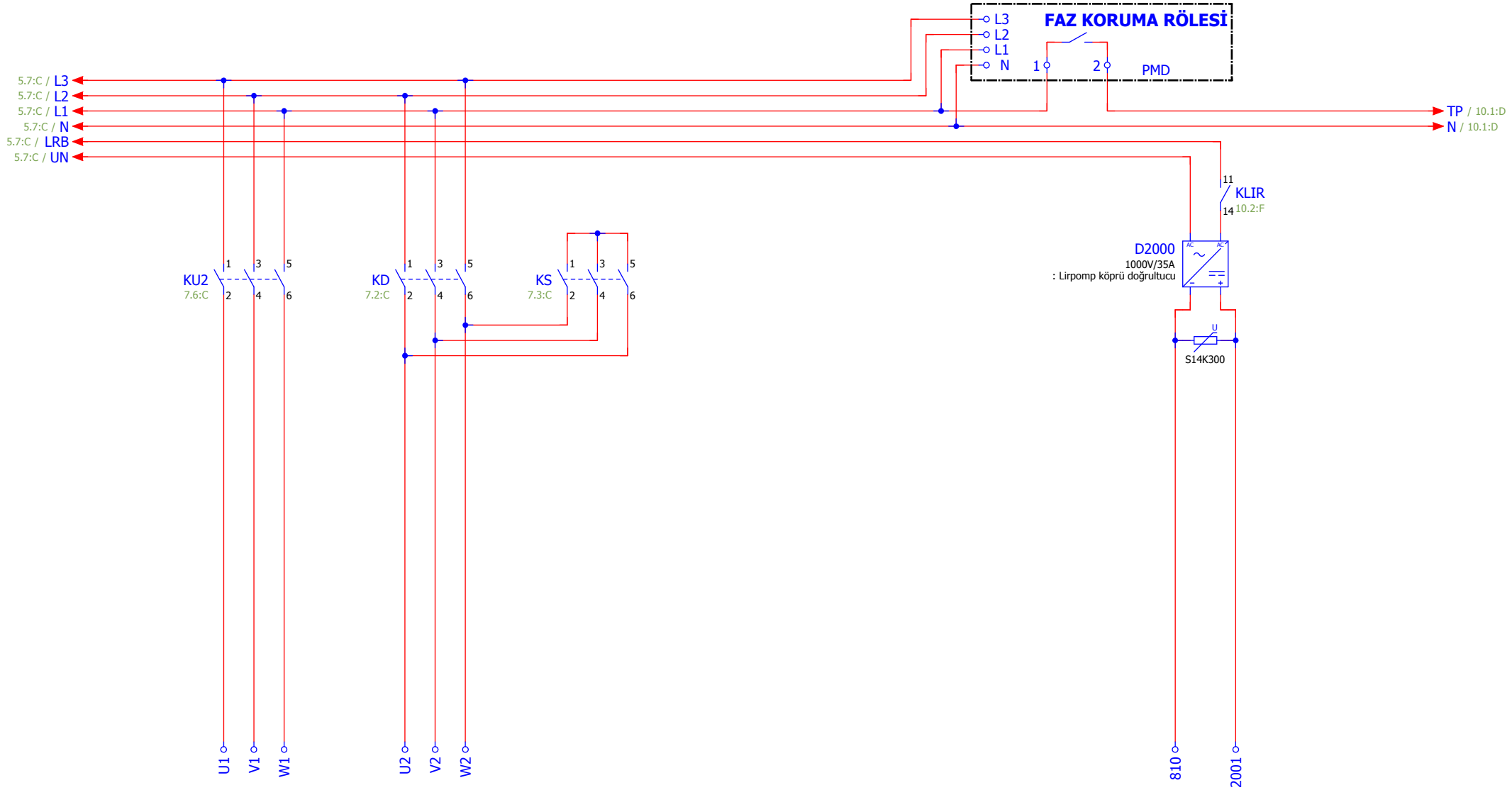

mik-el	ÇİZİM	İ. YÖRDENİKLİ	TARİH	20.02.2015	Hidrolik Blain EV100 (Kleemann, Doppler) / Yıldız-Üçgen	MOTOR BAĞLANTILARI	SAYFA
	KONTROL	M. SELÇOK	ŞEMA NO	A3-5501-2-P / P			6/12
			DOSYA	SXP-A3-KL-YU-GAK-P-V1			

BAĞLANTI	KUMANDA PANOSU BAĞLANTI ŞEMASI
KAPI AÇIK SEVİYELEME	VAR
ERKEN KAPI AÇMA	VAR
GÜVENLİK DEVRESİ GERİLİMİ	220VAC
GERİ ALMA KUMANDA	VAR

Bu belge, uygulamalar için öneri niteliğindedir. Mik-el Elektronik San. Tic. Ltd. Şti. önceden haber vermeksizin belgenin içerik veya görünümünde değişiklik yapma hakkını saklı tutar. Belgede yeralabilecek olası hata ve eksikliklerden Mik-el Elektronik San. Tic. Ltd. Şti. sorumlu tutulamaz.
© Bu belge Mik-el Elektronik San. Tic. Ltd. Şti. 'nin malıdır. Her türlü kullanım hakkı Mik-el Elektronik San. Tic. Ltd. Şti. 'ne aittir ve telif hakları yasasınca koruma altındadır. Mik-el Elektronik San. Tic. Ltd. Şti. 'nin yazılı izni olmadan hiçbir şekilde çoğaltılamaz ve üzerinde değişiklik yapılamaz.

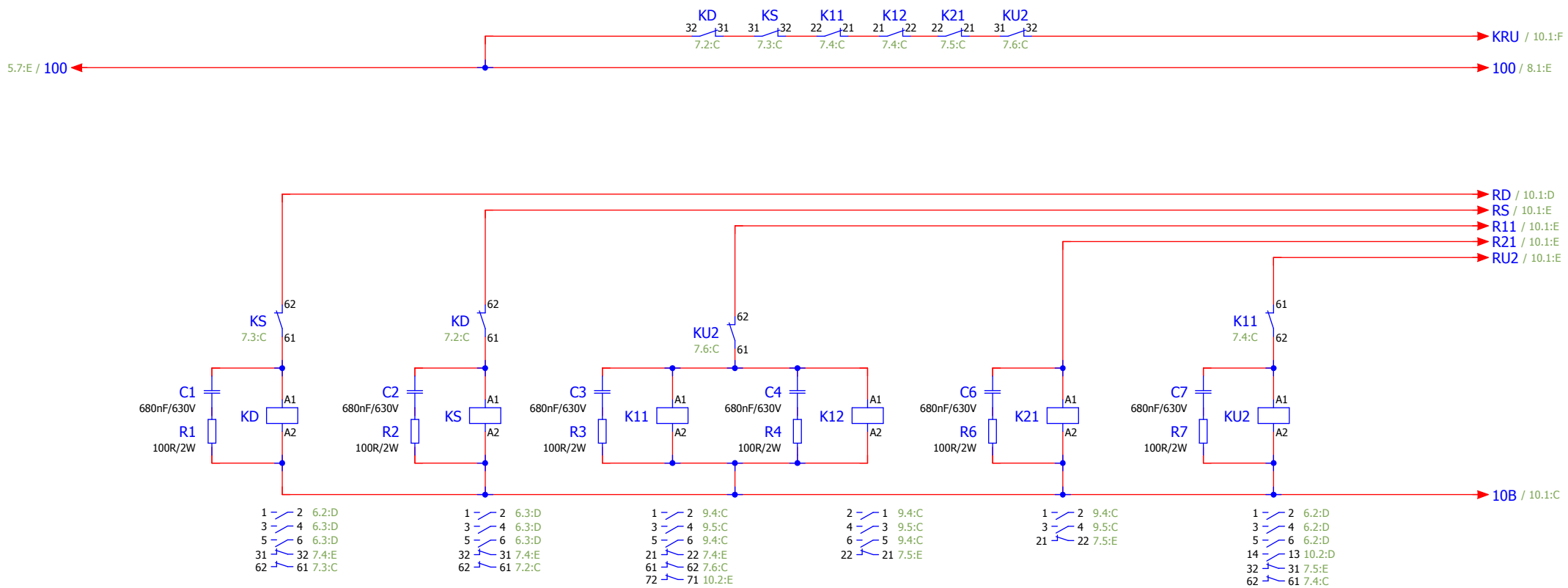

KD : Üçgen kontaktörü (EN 60947-4-1 'e uygun kontaktör)
KS : Yıldız kontaktörü (EN 60947-4-1 'e uygun kontaktör)
K11 : Aşağı yön kontaktörü (EN 60947-4-1 'e uygun kontaktör)
K12 : Aşağı yön kontaktörü (EN 60947-4-1 'e uygun kontaktör)
K21 : Yukarı yön kontaktörü (EN 60947-4-1 'e uygun kontaktör)
KU2 : Yukarı yön kontaktörü (Motor gücüne göre EN 60947-4-1 'e uygun kontaktör)

mik-el	ÇİZİM	İ. YÖRDENİKLİ	TARİH	20.02.2015	Hidrolik Blain EV100 (Kleemann, Doppler) / Yıldız-Üçgen	KUMANDA PANOSUNDAKİ KONTAKTÖR DEVRELERİ	SAYFA
	KONTROL	M. SELÇOK	ŞEMA NO	A3-5501-2-P / P			7/12
			DOSYA	SXP-A3-KL-YU-GAK-P-V1			

BAĞLANTI	KUMANDA PANOSU BAĞLANTI ŞEMASI
KAPI AÇIK SEVİYELEME	VAR
ERKEN KAPI AÇMA	VAR
GÜVENLİK DEVRESİ GERİLİMİ	220VAC
GERİ ALMA KUMANDA	VAR

Bu belge, uygulamalar için öneri niteliğindedir. Mik-el Elektronik San. Tic. Ltd. Şti. önceden haber vermeksizin belgenin içerik veya görünümünde değişiklik yapma hakkını saklı tutar. Belgede yeralabilecek olası hata ve eksikliklerden Mik-el Elektronik San. Tic. Ltd. Şti. sorumlu tutulamaz.
© Bu belge Mik-el Elektronik San. Tic. Ltd. Şti. 'nin malıdır. Her türlü kullanım hakkı Mik-el Elektronik San. Tic. Ltd. Şti. 'ne aittir ve telif hakları yasasınca koruma altındadır. Mik-el Elektronik San. Tic. Ltd. Şti. 'nin yazılı izni olmadan hiçbir şekilde çoğaltılamaz ve üzerinde değişiklik yapılamaz.

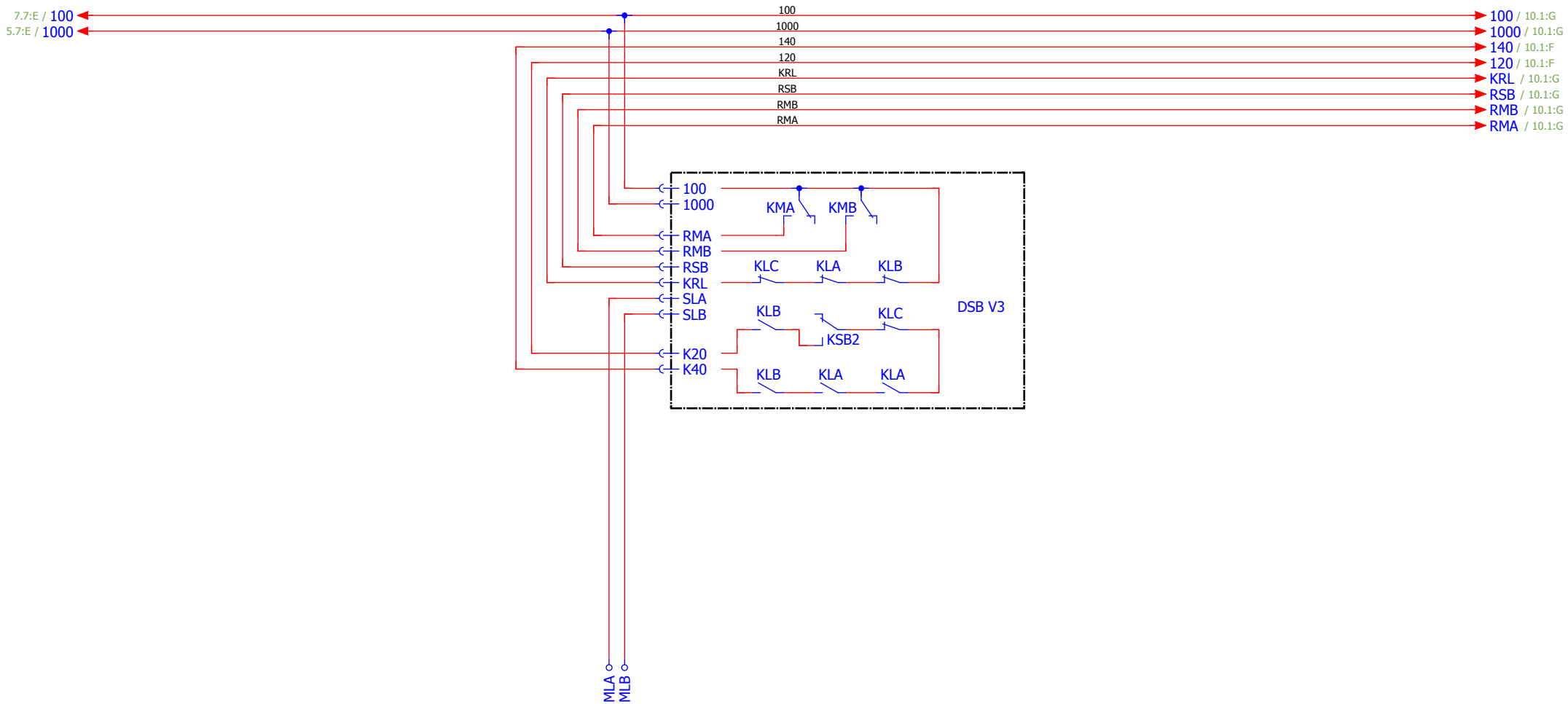

mik-el	ÇİZİM	İ. YÖRDENİKLİ	TARİH	20.02.2015	Hidrolik Blain EV100 (Kleemann, Doppler) / Yıldız-Üçgen	DSB KARTININ BAĞLANTILARI	SAYFA
	KONTROL	M. SELÇOK	ŞEMA NO	A3-5501-2-P / P			8/12
			DOSYA	SXP-A3-KL-YU-GAK-P-V1			

BAĞLANTI	KUMANDA PANOSU BAĞLANTI ŞEMASI
KAPI AÇIK SEVİYELEME	VAR
ERKEN KAPI AÇMA	VAR
GÜVENLİK DEVRESİ GERİLİMİ	220VAC
GERİ ALMA KUMANDA	VAR

Bu belge, uygulamalar için öneri niteliğindedir. Mik-el Elektronik San. Tic. Ltd. Şti. önceden haber vermeksizin belgenin içerik veya görünümünde değişiklik yapma hakkını saklı tutar. Belgede yeralabilecek olası hata ve eksikliklerden Mik-el Elektronik San. Tic. Ltd. Şti. sorumlu tutulamaz.
© Bu belge Mik-el Elektronik San. Tic. Ltd. Şti. 'nin malıdır. Her türlü kullanım hakkı Mik-el Elektronik San. Tic. Ltd. Şti. 'ne aittir ve telif hakları yasasınca koruma altındadır. Mik-el Elektronik San. Tic. Ltd. Şti. 'nin yazılı izni olmadan hiçbir şekilde çoğaltılamaz ve üzerinde değişiklik yapılamaz.

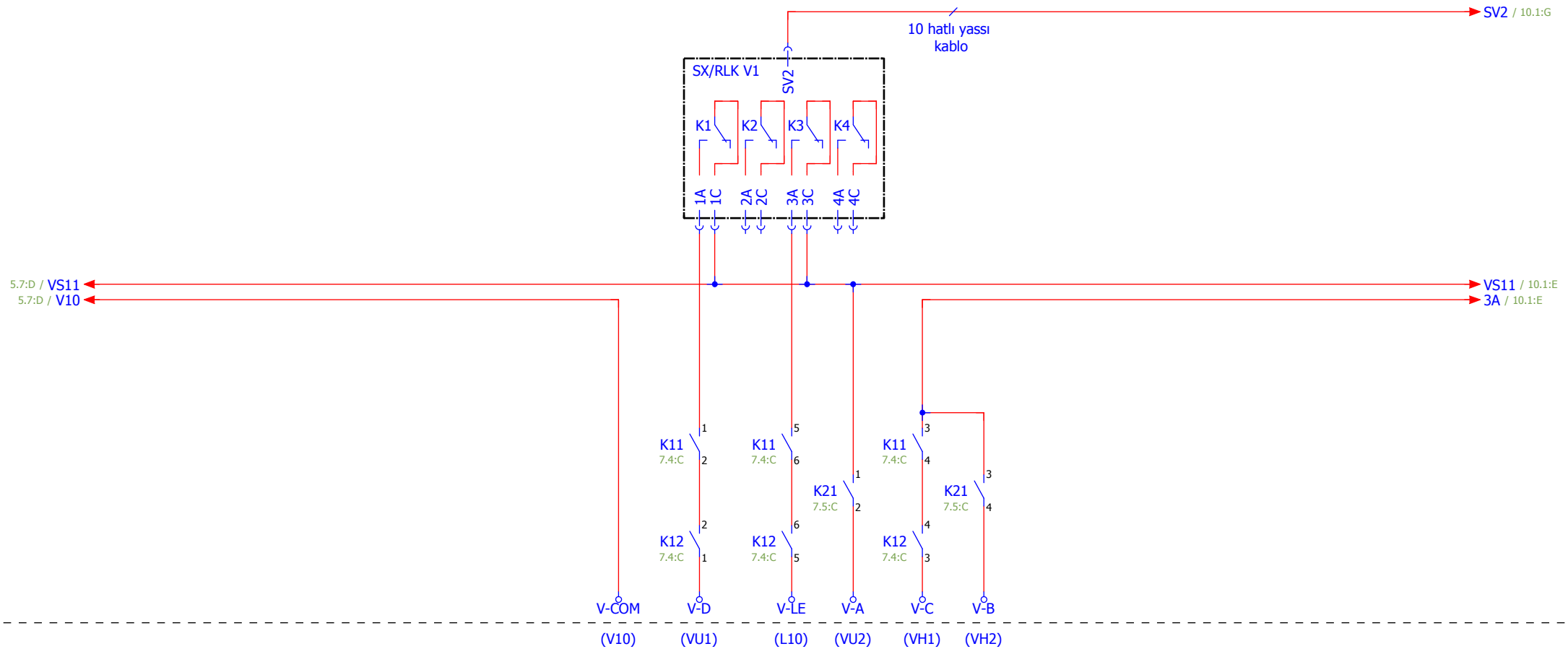

V-COM (V10) : Valflerin (-) ucu
V-LE (L10) : Basınç kilit valfi (A3'e uygun)
V-A (VU2) : Yukarı yön valfi
V-B (VH2) : Yukarı hızlı valfi
V-C (VH1) : Aşağı hızlı valfi
V-D (VU1) : Aşağı yön valfi

mik-el	ÇİZİM	İ. YÖRDENİKLİ	TARİH	20.02.2015	Hidrolik Blain EV100 (Kleemann, Doppler) / Yıldız-Üçgen	RLK KARTININ BAĞLANTILARI	SAYFA
	KONTROL	M. SELÇOK	ŞEMA NO	A3-5501-2-P / P			9/12
			DOSYA	SXP-A3-KL-YU-GAK-P-V1			

BAĞLANTI	KUMANDA PANOSU BAĞLANTI ŞEMASI
KAPI AÇIK SEVİYELEME	VAR
ERKEN KAPI AÇMA	VAR
GÜVENLİK DEVRESİ GERİLİMİ	220VAC
GERİ ALMA KUMANDA	VAR

Bu belge, uygulamalar için öneri niteliğindedir. Mik-el Elektronik San. Tic. Ltd. Şti. önceden haber vermeksizin belgenin içerik veya görünümünde değişiklik yapma hakkını saklı tutar. Belgede yeralabilecek olası hata ve eksikliklerden Mik-el Elektronik San. Tic. Ltd. Şti. sorumlu tutulamaz.
© Bu belge Mik-el Elektronik San. Tic. Ltd. Şti. 'nin malıdır. Her türlü kullanım hakkı Mik-el Elektronik San. Tic. Ltd. Şti. 'ne aittir ve telif hakları yasasınca koruma altındadır. Mik-el Elektronik San. Tic. Ltd. Şti. 'nin yazılı izni olmadan hiçbir şekilde çoğaltılamaz ve üzerinde değişiklik yapılamaz.

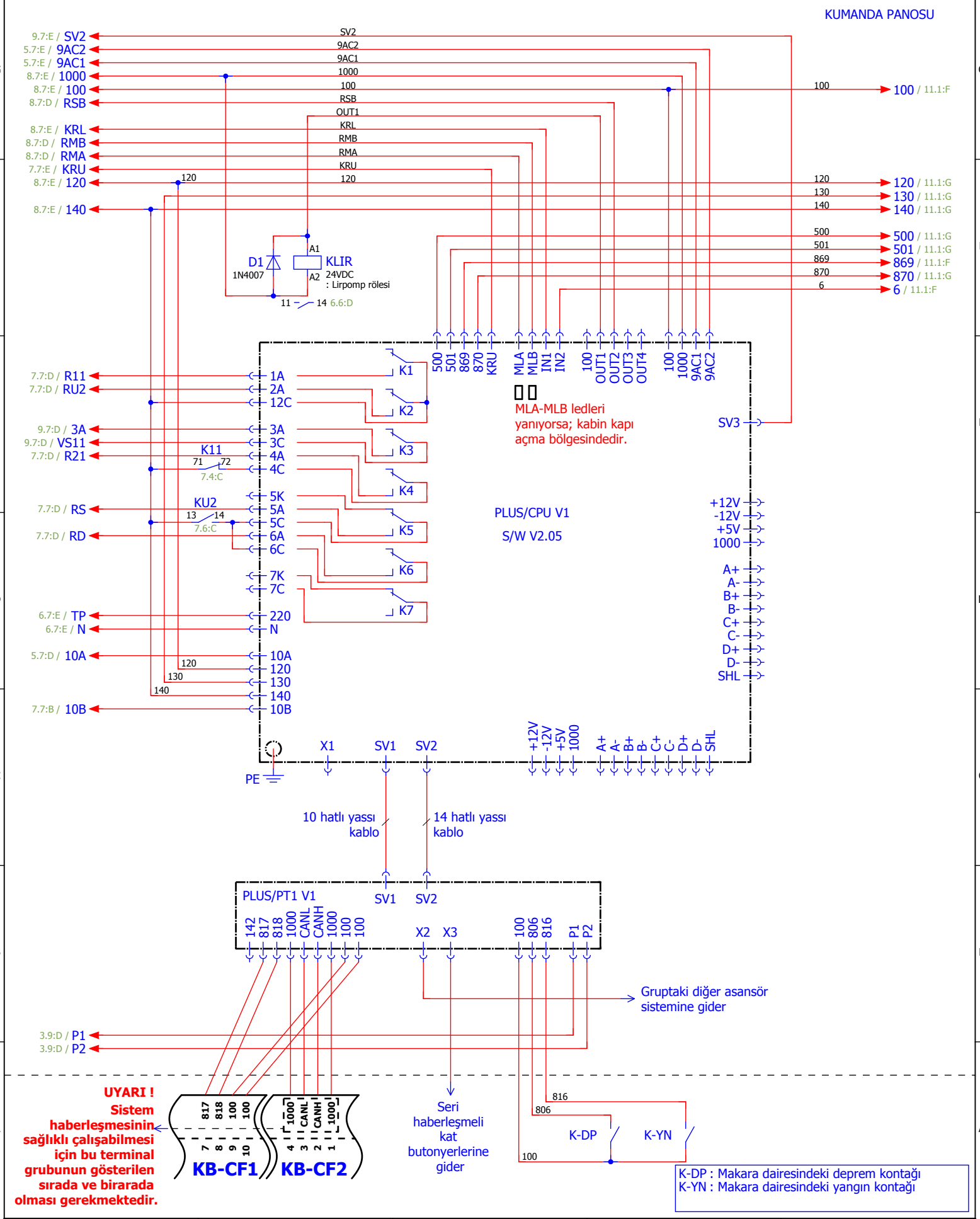

Hidrolik Blain EV100 (Kleemann, Doppler) / Yıldız-Üçgen

PLUS/CPU KARTININ BAĞLANTILARI

mik-el	ÇİZİM	İ. YÖRDENİKLİ	TARİH	20.02.2015	BAĞLANTI	KUMANDA PANOSU BAĞLANTI ŞEMASI
			ŞEMA NO	A3-5501-2-P / P	KAPI AÇIK SEVİYELEME	VAR
	KONTROL	M. SELÇOK	DOSYA	SXP-A3-KL-YU-GAK-P-V1	ERKEN KAPI AÇMA	VAR
					GÜVENLİK DEVRESİ GERİLİMİ	220VAC
					GERİ ALMA KUMANDA	VAR

SAYFA 10/12

Bu belge, uygulamalar için öneri niteliğindedir. Mik-el Elektronik San. Tic. Ltd. Şti. önceden haber vermeksizin belgenin içerik veya görünümünde değişiklik yapma hakkını saklı tutar. Belgede yeralabilecek olası hata ve eksikliklerden Mik-el Elektronik San. Tic. Ltd. Şti. sorumlu tutulamaz.
© Bu belge Mik-el Elektronik San. Tic. Ltd. Şti. 'nin malıdır. Her türlü kullanım hakkı Mik-el Elektronik San. Tic. Ltd. Şti. 'ne aittir ve telif hakları yasasınca koruma altındadır. Mik-el Elektronik San. Tic. Ltd. Şti. 'nin yazılı izni olmadan hiçbir şekilde çoğaltılamaz ve üzerinde değişiklik yapılamaz.

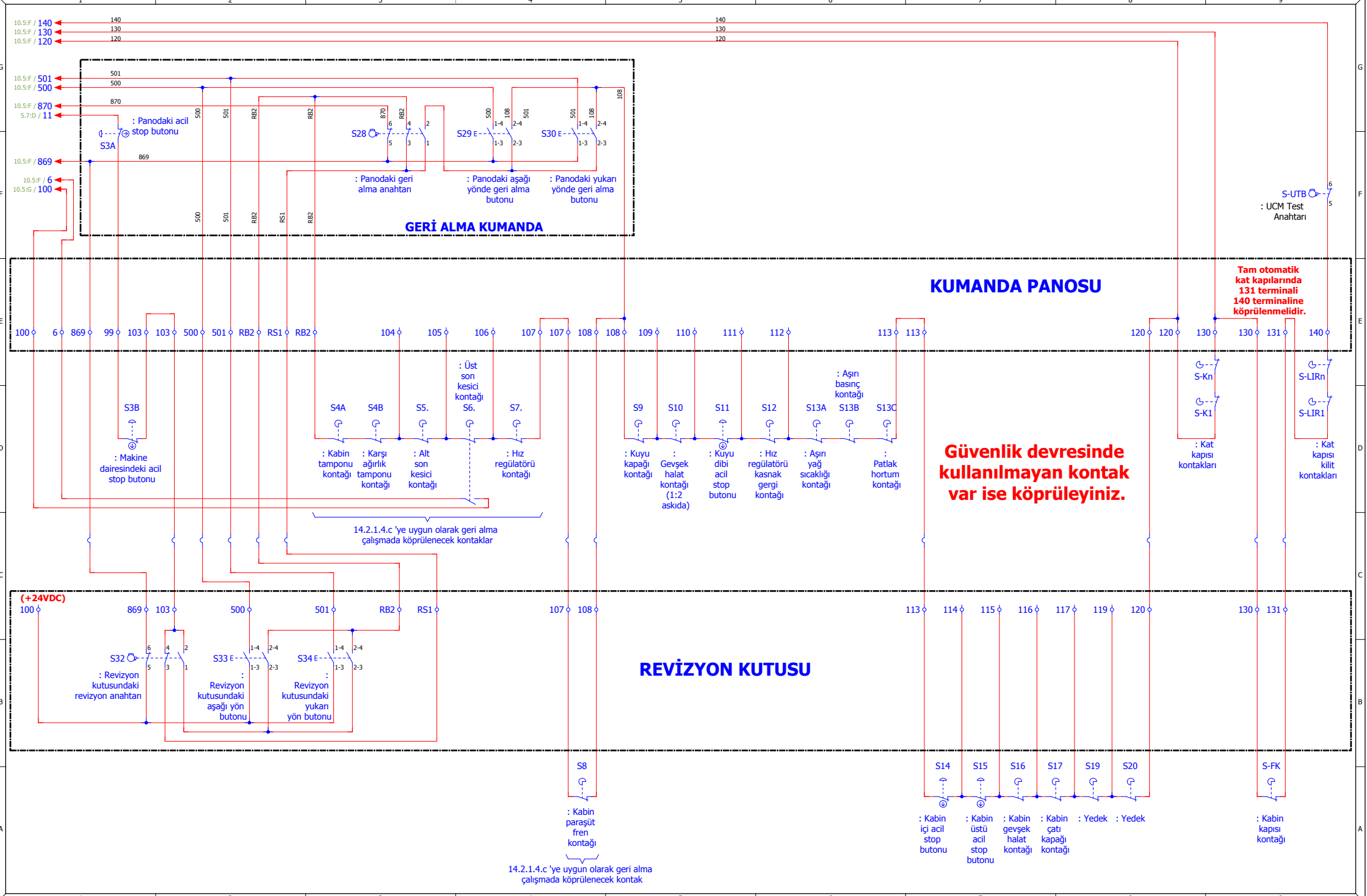

mik-el	ÇİZİM	İ. YÖRDENİKLİ	TARİH	20.02.2015	Hidrolik Blain EV100 (Kleemann, Doppler) / Yıldız-Üçgen
	KONTROL	M. SELÇOK	ŞEMA NO	A3-5501-2-P / P	
			DOSYA	SXP-A3-KL-YU-GAK-P-V1	

GÜVENLİK DEVRELERİ, REVİZYON (BAKIM) VE GERİ ALMA BAĞLANTILARI

BAĞLANTI	KUMANDA PANOSU BAĞLANTI ŞEMASI
KAPI AÇIK SEVİYELEME	VAR
ERKEN KAPI AÇMA	VAR
GÜVENLİK DEVRESİ GERİLİMİ	220VAC
GERİ ALMA KUMANDA	VAR

SAYFA 11 / 12

Bu belge, uygulamalar için öneri niteliğindedir. Mik-el Elektronik San. Tic. Ltd. Şti. önceden haber vermeksizin belgenin içerik veya görünümünde değişiklik yapma hakkını saklı tutar. Belgede yeralabilecek olası hata ve eksikliklerden Mik-el Elektronik San. Tic. Ltd. Şti. sorumlu tutulamaz.
© Bu belge Mik-el Elektronik San. Tic. Ltd. Şti. 'nin malıdır. Her türlü kullanım hakkı Mik-el Elektronik San. Tic. Ltd. Şti. 'ne aittir ve telif hakları yasasınca koruma altındadır. Mik-el Elektronik San. Tic. Ltd. Şti. 'nin yazılı izni olmadan hiçbir şekilde çoğaltılamaz ve üzerinde değişiklik yapılamaz.

1	: Kabin ve kabin lambası besleme fazı	(220VAC)
1F	: Bağımsız sigortadan geçen kabin fazı	(220VAC)
3	: Kuyu prizi fazı	(220VAC)
3N	: Kuyu nötrü	
4	: Kuyu aydınlatma fazı	(220VAC)
N	: Nötr	
N1	: Bağımsız sigortadan geçen kabin nötrü	
99	: Kumanda panosundaki trafo fazı	(220VAC)
103	: Makine dairesindeki acil stop buton dönüşü	(220VAC)
104	: Kabin tamponu kontağı ve karşı ağırlık tamponu kontağı dönüşü	(220VAC)
105	: Alt son kesici kontağı dönüşü	(220VAC)
106	: Üst son kesici kontağı dönüşü	(220VAC)
107	: Hız regülatörü kontağı dönüşü	(220VAC)
108	: Kabin paraşüt fren kontağı dönüşü	(220VAC)
109	: Kuyu kapağı kontağı dönüşü	(220VAC)
110	: Gevşek halat kontağı dönüşü	(220VAC)
111	: Kuyu dibi acil stop buton dönüşü	(220VAC)
112	: Hız regülatörü kasnak gergi kontağı dönüşü	(220VAC)
113	: Yedek	(220VAC)
120	: Seri bağlı stop kontakları dönüşü	(220VAC)
130	: Kat kapısı kontakları dönüşü	(220VAC)
131	: Kabin kapısı kontakları dönüşü	(220VAC)
140	: Kat kapısı kilit kontakları dönüşü	(220VAC)
RB2	: Revizyon ve Geri Alma anahtarları üzerindeki güvenlik (stop) devresi kontakları dönüşü	(220VAC)
RS1	: Revizyon anahtarı üzerindeki güvenlik (stop) devresi kontakları dönüşü	(220VAC)
ADN	: Otomatik kapı nötrü	(220VAC)
ADP	: Otomatik kapı fazı	(220VAC)
L1, L2, L3	: Şebeke girişleri	(380VAC)
U1, V1, W1	: Motor sargı çıkışları	(380VAC)
U2, V2, W2	: Motor sargı çıkışları	(380VAC)

IL	: UPS giriş fazı	(220VAC)
IN	: UPS giriş nötrü	(220VAC)
UL	: UPS çıkış fazı	(220VAC)
UN1	: UPS çıkış nötrü	(220VAC)
UN	: Ana kesici şalter kontağından geçen UPS çıkış nötrü	(220VAC)
US	: Ana kesici şalter kontağından geçen UPS çıkış fazı	(220VAC)
810	: Lirpomp bobini (-) ucu	(-180VDC)
2001	: Lirpomp bobini (+) ucu	(+180VDC)
V-COM (V10)	: Valflerin (-) ucu	(-48VDC)
V-LE (L10)	: Basınç kilit valfi (A3'e uygun)	(+48VDC)
V-A (VU2)	: Yukarı yön valfinin (+) ucu	(+48VDC)
V-B (VH2)	: Yukarı hızlı valfinin (+) ucu	(+48VDC)
V-C (VH1)	: Aşağı hızlı valfinin (+) ucu	(+48VDC)
V-D (VU1)	: Aşağı yön valfinin (+) ucu	(+48VDC)
100	: Gösterge ve kontrol devreleri müştereği (+) ucu	(+24VDC)
1000	: Gösterge ve kontrol devreleri dönüşü (-) ucu	(-24VDC)
500	: Revizyonda çalışma aşağı yön sinyal girişi	(+24VDC)
501	: Revizyonda çalışma yukarı yön sinyal girişi	(+24VDC)
869	: Revizyona alma anahtarından gelen normal çalışma sinyal girişi	(+24VDC)
870	: Geri alma anahtarından gelen normal çalışma sinyal girişi	(+24VDC)
6	: Kuyu üst limiti aşıldı sinyal girişi	(+24VDC)
MLA	: Kilit açma bölgesi şalteri sinyal girişi (Darbeye ve titreşime dayanıklı)	(+24VDC)
MLB	: Kilit açma bölgesi şalteri sinyal girişi (Darbeye ve titreşime dayanıklı)	(+24VDC)
AL1, AL2	: Alarm sinyal girişleri	
CANH, CANL	: Seri haberleşme sinyalleri	
P1, P2	: Motor termistör sinyal girişleri	
PE	: Topraklama	
TLA, TLB, TLC, TLD	: Telefon hattı bağlantı girişleri	

FT	: TR1 besleme sigortası
F18	: 24VDC besleme sigortası
F11	: 220VAC besleme sigortası
FP	: Pano aydınlatma sigortası
FDP	: Kapı fazı besleme sigortası
FLIR	: Lirpomp sigortası
FP	: Pano aydınlatma sigortası
TR1	: Ana besleme ve yalıtım trafosu
D100	: 24VDC köprü doğrultucu
D2000	: Lirpomp köprü doğrultucu

KD	: Üçgen kontaktörü (EN 60947-4-1 'e uygun kontaktör)
KS	: Yıldız kontaktörü (EN 60947-4-1 'e uygun kontaktör)
K11	: Aşağı yön kontaktörü (EN 60947-4-1 'e uygun kontaktör)
K12	: Aşağı yön kontaktörü (EN 60947-4-1 'e uygun kontaktör)
K21	: Yukarı yön kontaktörü (EN 60947-4-1 'e uygun kontaktör)
KU2	: Yukarı yön kontaktörü (Motor gücüne göre EN 60947-4-1 'e uygun kontaktör)

Bu belge, uygulamalar için öneri niteliğindedir. Mik-el Elektronik San. Tic. Ltd. Şti. önceden haber vermeksizin belgenin içerik veya görünümünde değişiklik yapma hakkını saklı tutar. Belgede yeralabilecek olası hata ve eksikliklerden Mik-el Elektronik San. Tic. Ltd. Şti. sorumlu tutulamaz.
© Bu belge Mik-el Elektronik San. Tic. Ltd. Şti. 'nin malıdır. Her türlü kullanım hakkı Mik-el Elektronik San. Tic. Ltd. Şti. 'ne aittir ve telif hakları yasasınca koruma altındadır. Mik-el Elektronik San. Tic. Ltd. Şti. 'nin yazılı izni olmadan hiçbir şekilde çoğaltılamaz ve üzerinde değişiklik yapılamaz.

MİK-EL ELEKTRONİK SAN. TİC. LTD. ŞTİ.

YÜZYIL MAH. MATBAACILAR SİTESİ YOLU NO:56 34200 BAĞCILAR / İSTANBUL / TÜRKİYE

TELEFON	+90.212. 629 10 08 pbx	FAKS	+90.212. 629 11 35
	+90.216. 314 00 57-67	WEB	www.mik-el.com
T. DESTEK	+90.542. 591 30 80	E-mail	destek@mik-el.com

FİRMA	MİK-EL ELEKTRONİK SAN. TİC. LTD. ŞTİ.
KUMANDA SİSTEMİ	MİKRONİK SX PLUS
PROJE TANIMI	Hidrolik Blain EV100 (Kleemann, Doppler) / Yıldız-Üçgen
BAĞLANTI	KUMANDA PANOSU BAĞLANTI ŞEMASI
KAPI AÇIK SEVİYELEME	VAR
ERKEN KAPI AÇMA	VAR
GÜVENLİK DEVRESİ GERİLİMİ	220VAC
GERİ ALMA KUMANDA	YOK
H/W	PLUS/CPU : V1, CAB : V1
S/W	PLUS/CPU : V2.05, CAB: V1.02
TARİH	20.02.2015
ŞEMA NUMARASI	A3-5505-2-P / P
DOSYA İSMİ	SXP-A3-KL-YU-P-V1
SAYFA SAYISI	12
ÇİZİM	İ. YÖRDENİKLİ
KONTROL	M. SELÇOK

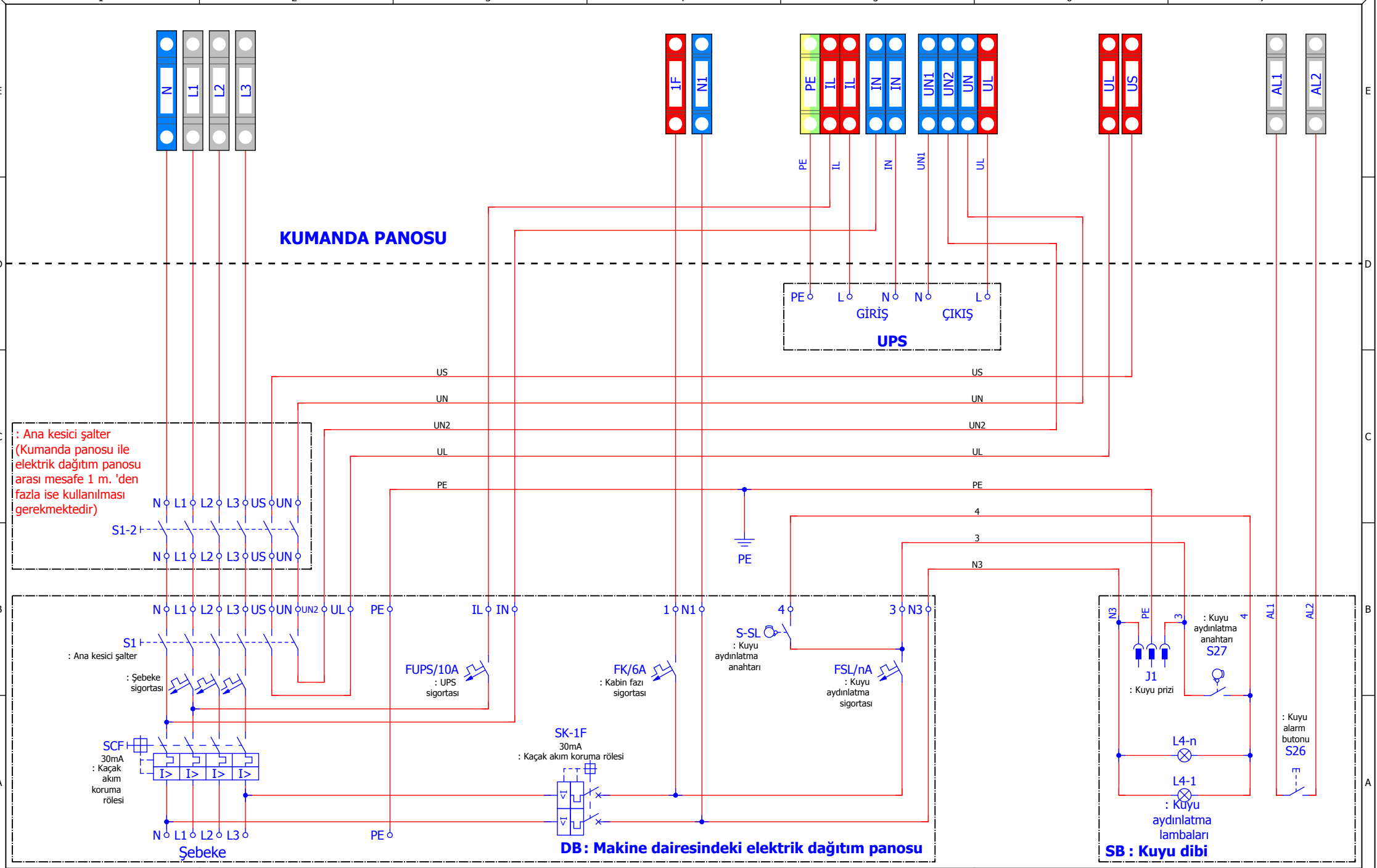

mik-el	ÇİZİM	İ. YÖRDENİKLİ	TARİH	20.02.2015	Hidrolik Blain EV100 (Kleemann, Doppler) / Yıldız-Üçgen	ELEKTRİK DAĞITIM KUTUSU BAĞLANTILARI	SAYFA
	KONTROL	M. SELÇOK	ŞEMA NO	A3-5505-2-P / P			2 / 12
			DOSYA	SXP-A3-KL-YU-P-V1			

BAĞLANTI	KUMANDA PANOSU BAĞLANTI ŞEMASI
KAPI AÇIK SEVİYELEME	VAR
ERKEN KAPI AÇMA	VAR
GÜVENLİK DEVRESİ GERİLİMİ	220VAC
GERİ ALMA KUMANDA	YOK

Bu belge, uygulamalar için öneri niteliğindedir. Mik-el Elektronik San. Tic. Ltd. Şti. önceden haber vermeksizin belgenin içerik veya görünümünde değişiklik yapma hakkını saklı tutar. Belgede yeralabilecek olası hata ve eksikliklerden Mik-el Elektronik San. Tic. Ltd. Şti. sorumlu tutulamaz.
© Bu belge Mik-el Elektronik San. Tic. Ltd. Şti. 'nin malıdır. Her türlü kullanım hakkı Mik-el Elektronik San. Tic. Ltd. Şti. 'ne aittir ve telif hakları yasasınca koruma altındadır. Mik-el Elektronik San. Tic. Ltd. Şti. 'nin yazılı izni olmadan hiçbir şekilde çoğaltılamaz ve üzerinde değişiklik yapılamaz.

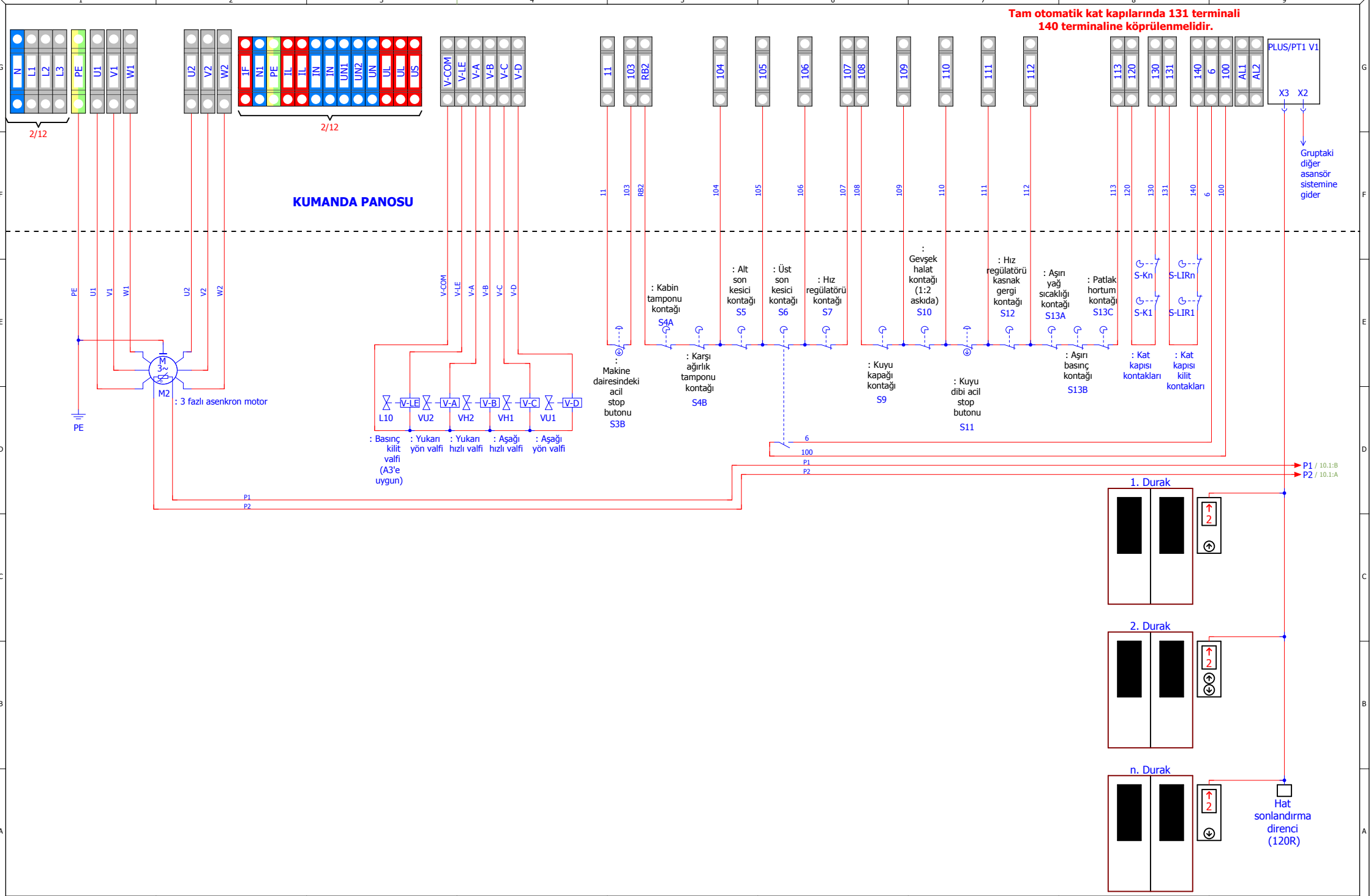

mik-el	ÇİZİM	İ. YÖRDENİKLİ	TARİH	20.02.2015	Hidrolik Blain EV100 (Kleemann, Doppler) / Yıldız-Üçgen	KUMANDA PANOSUNUN KLEMENSLERİ VE DIŞ BAĞLANTILAR	SAYFA
	KONTROL	M. SELÇOK	ŞEMA NO	A3-5505-2-P / P			3 / 12
			DOSYA	SXP-A3-KL-YU-P-V1			

BAĞLANTI	KUMANDA PANOSU BAĞLANTI ŞEMASI
KAPI AÇIK SEVİYELEME	VAR
ERKEN KAPI AÇMA	VAR
GÜVENLİK DEVRESİ GERİLİMİ	220VAC
GERİ ALMA KUMANDA	YOK

Bu belge, uygulamalar için öneri niteliğindedir. Mik-el Elektronik San. Tic. Ltd. Şti. önceden haber vermeksizin belgenin içerik veya görünümünde değişiklik yapma hakkını saklı tutar. Belgede yeralabilecek olası hata ve eksikliklerden Mik-el Elektronik San. Tic. Ltd. Şti. sorumlu tutulamaz.
© Bu belge Mik-el Elektronik San. Tic. Ltd. Şti. 'nin malıdır. Her türlü kullanım hakkı Mik-el Elektronik San. Tic. Ltd. Şti. 'ne aittir ve telif hakları yasasınca koruma altındadır. Mik-el Elektronik San. Tic. Ltd. Şti. 'nin yazılı izni olmadan hiçbir şekilde çoğaltılamaz ve üzerinde değişiklik yapılamaz.

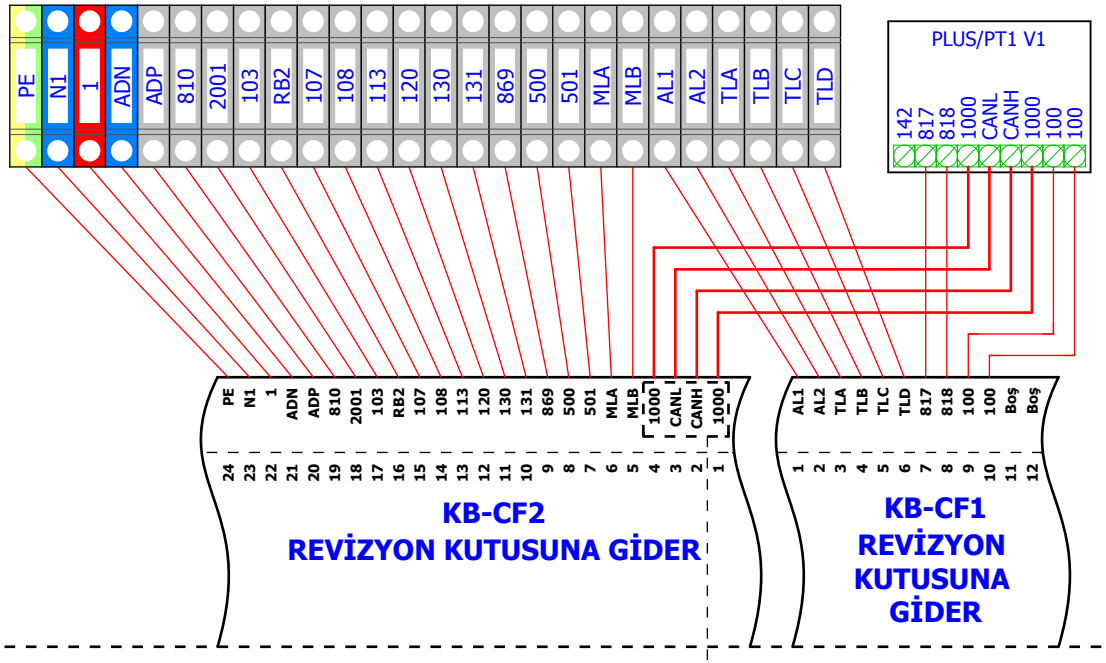

KUMANDA PANOSU

UYARI !
Sistem haberleşmesinin sağlıklı çalışabilmesi için bu terminal grubunun gösterilen sırada ve birarada olması gerekmektedir.

mik-el	ÇİZİM	İ. YÖRDENİKLİ	TARİH	20.02.2015	Hidrolik Blain EV100 (Kleemann, Doppler) / Yıldız-Üçgen	KUMANDA PANOSUNUN KLEMENSLERİ	SAYFA
	KONTROL	M. SELÇOK	ŞEMA NO	A3-5505-2-P / P			4/12
			DOSYA	SXP-A3-KL-YU-P-V1			

BAĞLANTI	KUMANDA PANOSU BAĞLANTI ŞEMASI
KAPI AÇIK SEVİYELEME	VAR
ERKEN KAPI AÇMA	VAR
GÜVENLİK DEVRESİ GERİLİMİ	220VAC
GERİ ALMA KUMANDA	YOK

Bu belge, uygulamalar için öneri niteliğindedir. Mik-el Elektronik San. Tic. Ltd. Şti. önceden haber vermeksizin belgenin içerik veya görünümünde değişiklik yapma hakkını saklı tutar. Belgede yeralabilecek olası hata ve eksikliklerden Mik-el Elektronik San. Tic. Ltd. Şti. sorumlu tutulamaz.
© Bu belge Mik-el Elektronik San. Tic. Ltd. Şti. 'nin malıdır. Her türlü kullanım hakkı Mik-el Elektronik San. Tic. Ltd. Şti. 'ne aittir ve telif hakları yasasınca koruma altındadır. Mik-el Elektronik San. Tic. Ltd. Şti. 'nin yazılı izni olmadan hiçbir şekilde çoğaltılamaz ve üzerinde değişiklik yapılamaz.

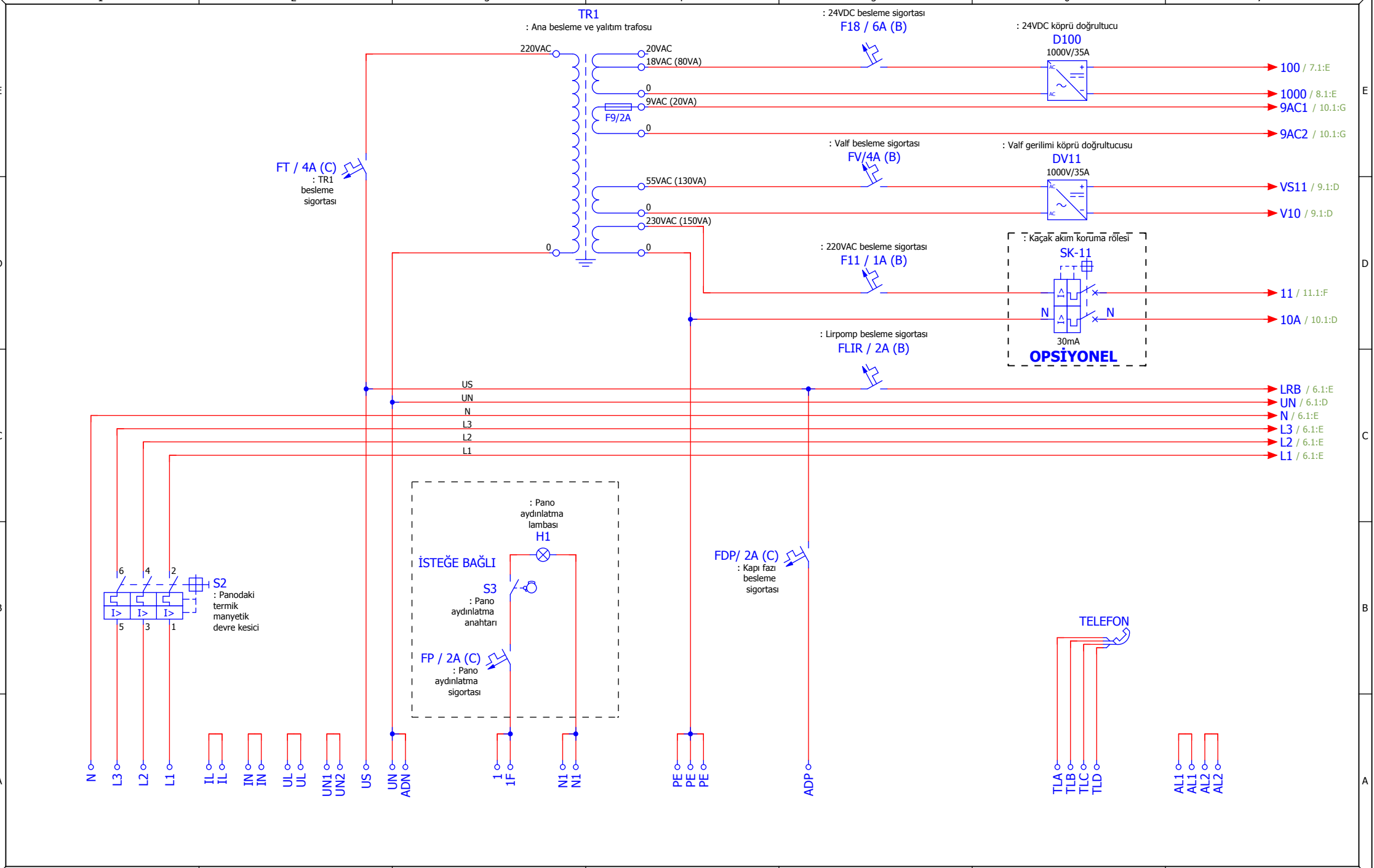

mik-el	ÇİZİM	İ. YÖRDENİKLİ	TARİH	20.02.2015	Hidrolik Blain EV100 (Kleemann, Doppler) / Yıldız-Üçgen	KUMANDA PANOSUNDAKİ BESLEME, AYDINLATMA VE FAN DEVRELERİ	BAĞLANTI: KUMANDA PANOSU BAĞLANTI ŞEMASI KAPI AÇIK SEVİYELEME: VAR ERKEN KAPI AÇMA: VAR GÜVENLİK DEVRESİ GERİLİMİ: 220VAC GERİ ALMA KUMANDA: YOK
	KONTROL	M. SELÇOK	ŞEMA NO	A3-5505-2-P / P			SAYFA 5/12
			DOSYA	SXP-A3-KL-YU-P-V1			

Bu belge, uygulamalar için öneri niteliğindedir. Mik-el Elektronik San. Tic. Ltd. Şti. önceden haber vermeksizin belgenin içerik veya görünümünde değişiklik yapma hakkını saklı tutar. Belgede yeralabilecek olası hata ve eksikliklerden Mik-el Elektronik San. Tic. Ltd. Şti. sorumlu tutulamaz.
© Bu belge Mik-el Elektronik San. Tic. Ltd. Şti. 'nin malıdır. Her türlü kullanım hakkı Mik-el Elektronik San. Tic. Ltd. Şti. 'ne aittir ve telif hakları yasasınca koruma altındadır. Mik-el Elektronik San. Tic. Ltd. Şti. 'nin yazılı izni olmadan hiçbir şekilde çoğaltılamaz ve üzerinde değişiklik yapılamaz.

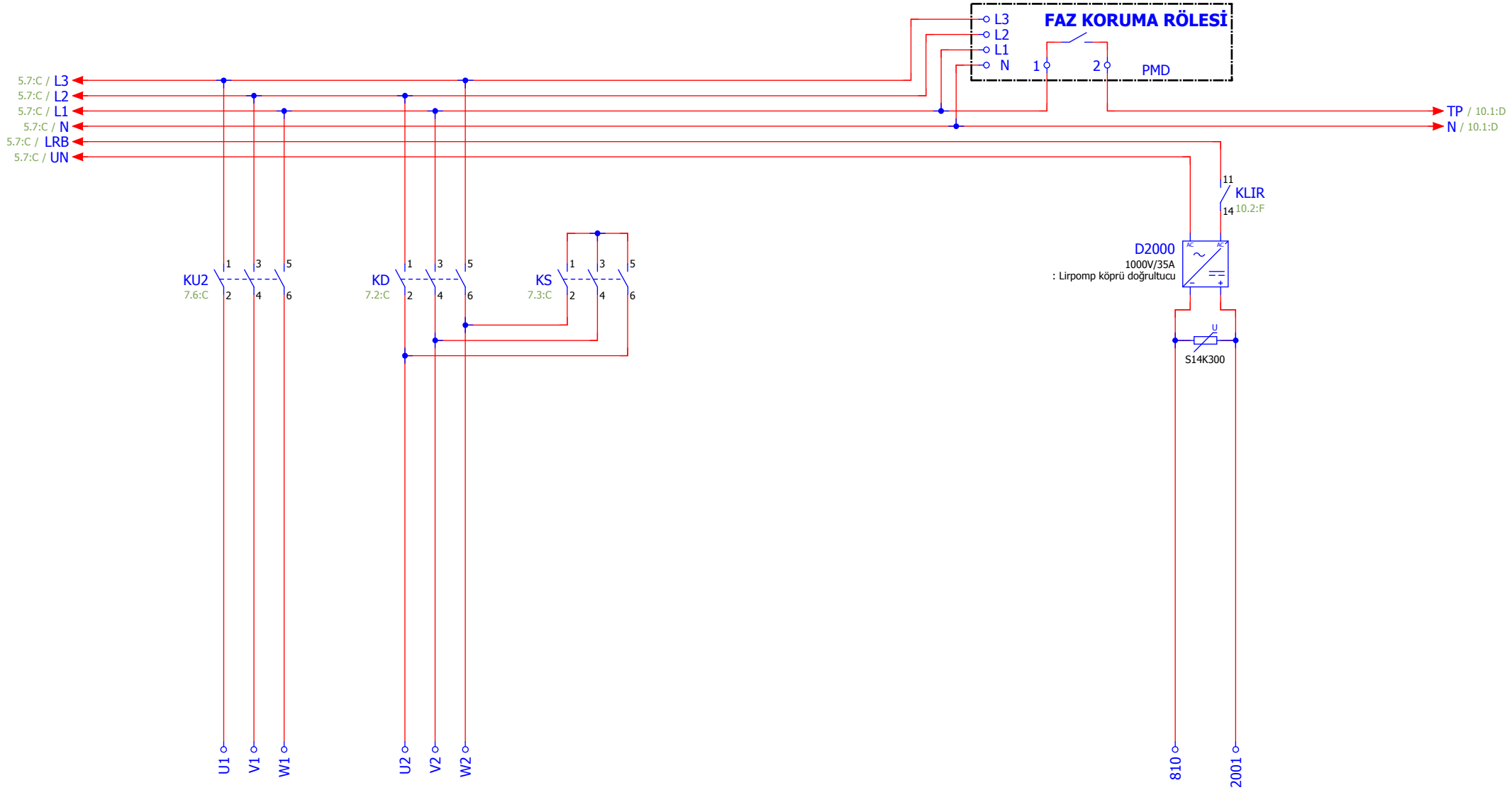

mik-el	ÇİZİM	İ. YÖRDENİKLİ	TARİH	20.02.2015	Hidrolik Blain EV100 (Kleemann, Doppler) / Yıldız-Üçgen	MOTOR BAĞLANTILARI	SAYFA
	KONTROL	M. SELÇOK	ŞEMA NO	A3-5505-2-P / P			6/12
			DOSYA	SXP-A3-KL-YU-P-V1			

BAĞLANTI	KUMANDA PANOSU BAĞLANTI ŞEMASI
KAPI AÇIK SEVİYELEME	VAR
ERKEN KAPI AÇMA	VAR
GÜVENLİK DEVRESİ GERİLİMİ	220VAC
GERİ ALMA KUMANDA	YOK

Bu belge, uygulamalar için öneri niteliğindedir. Mik-el Elektronik San. Tic. Ltd. Şti. önceden haber vermeksizin belgenin içerik veya görünümünde değişiklik yapma hakkını saklı tutar. Belgede yeralabilecek olası hata ve eksikliklerden Mik-el Elektronik San. Tic. Ltd. Şti. sorumlu tutulamaz.
© Bu belge Mik-el Elektronik San. Tic. Ltd. Şti. 'nin malıdır. Her türlü kullanım hakkı Mik-el Elektronik San. Tic. Ltd. Şti. 'ne aittir ve telif hakları yasasınca koruma altındadır. Mik-el Elektronik San. Tic. Ltd. Şti. 'nin yazılı izni olmadan hiçbir şekilde çoğaltılamaz ve üzerinde değişiklik yapılamaz.

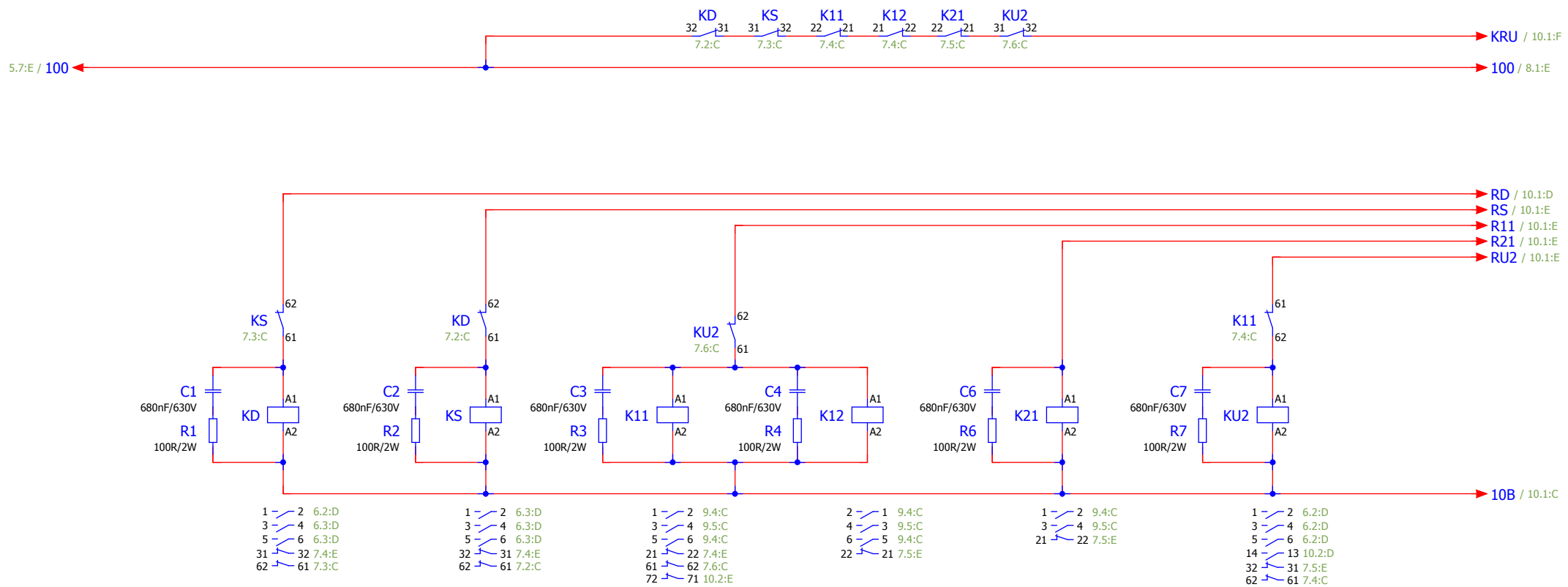

KD : Üçgen kontaktörü (EN 60947-4-1 'e uygun kontaktör)
KS : Yıldız kontaktörü (EN 60947-4-1 'e uygun kontaktör)
K11 : Aşağı yön kontaktörü (EN 60947-4-1 'e uygun kontaktör)
K12 : Aşağı yön kontaktörü (EN 60947-4-1 'e uygun kontaktör)
K21 : Yukarı yön kontaktörü (EN 60947-4-1 'e uygun kontaktör)
KU2 : Yukarı yön kontaktörü (Motor gücüne göre EN 60947-4-1 'e uygun kontaktör)

mik-el	ÇİZİM	İ. YÖRDENİKLİ	TARİH	20.02.2015	Hidrolik Blain EV100 (Kleemann, Doppler) / Yıldız-Üçgen	KUMANDA PANOSUNDAKİ KONTAKTÖR DEVRELERİ	SAYFA
	KONTROL	M. SELÇOK	ŞEMA NO	A3-5505-2-P / P			7/12
			DOSYA	SXP-A3-KL-YU-P-V1			

BAĞLANTI	KUMANDA PANOSU BAĞLANTI ŞEMASI
KAPI AÇIK SEVİYELEME	VAR
ERKEN KAPI AÇMA	VAR
GÜVENLİK DEVRESİ GERİLİMİ	220VAC
GERİ ALMA KUMANDA	YOK

Bu belge, uygulamalar için öneri niteliğindedir. Mik-el Elektronik San. Tic. Ltd. Şti. önceden haber vermeksizin belgenin içerik veya görünümünde değişiklik yapma hakkını saklı tutar. Belgede yeralabilecek olası hata ve eksikliklerden Mik-el Elektronik San. Tic. Ltd. Şti. sorumlu tutulamaz.
© Bu belge Mik-el Elektronik San. Tic. Ltd. Şti. 'nin malıdır. Her türlü kullanım hakkı Mik-el Elektronik San. Tic. Ltd. Şti. 'ne aittir ve telif hakları yasasınca koruma altındadır. Mik-el Elektronik San. Tic. Ltd. Şti. 'nin yazılı izni olmadan hiçbir şekilde çoğaltılamaz ve üzerinde değişiklik yapılamaz.

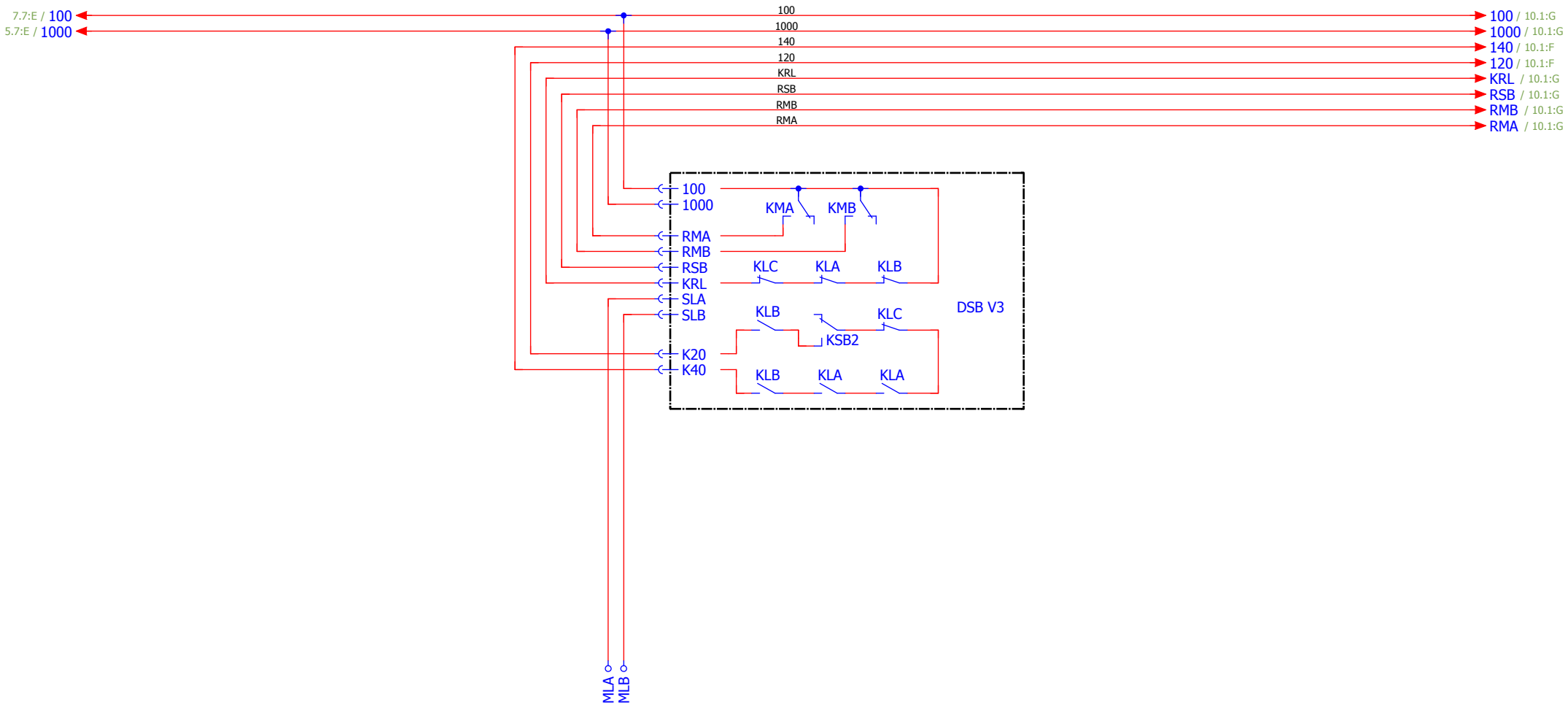

mik-el	ÇİZİM	İ. YÖRDENİKLİ	TARİH	20.02.2015	Hidrolik Blain EV100 (Kleemann, Doppler) / Yıldız-Üçgen	DSB KARTININ BAĞLANTILARI	SAYFA
	KONTROL	M. SELÇOK	ŞEMA NO	A3-5505-2-P / P			8/12
			DOSYA	SXP-A3-KL-YU-P-V1			

BAĞLANTI	KUMANDA PANOSU BAĞLANTI ŞEMASI
KAPI AÇIK SEVİYELEME	VAR
ERKEN KAPI AÇMA	VAR
GÜVENLİK DEVRESİ GERİLİMİ	220VAC
GERİ ALMA KUMANDA	YOK

Bu belge, uygulamalar için öneri niteliğindedir. Mik-el Elektronik San. Tic. Ltd. Şti. önceden haber vermeksizin belgenin içerik veya görünümünde değişiklik yapma hakkını saklı tutar. Belgede yeralabilecek olası hata ve eksikliklerden Mik-el Elektronik San. Tic. Ltd. Şti. sorumlu tutulamaz.
© Bu belge Mik-el Elektronik San. Tic. Ltd. Şti. 'nin malıdır. Her türlü kullanım hakkı Mik-el Elektronik San. Tic. Ltd. Şti. 'ne aittir ve telif hakları yasasınca koruma altındadır. Mik-el Elektronik San. Tic. Ltd. Şti. 'nin yazılı izni olmadan hiçbir şekilde çoğaltılamaz ve üzerinde değişiklik yapılamaz.

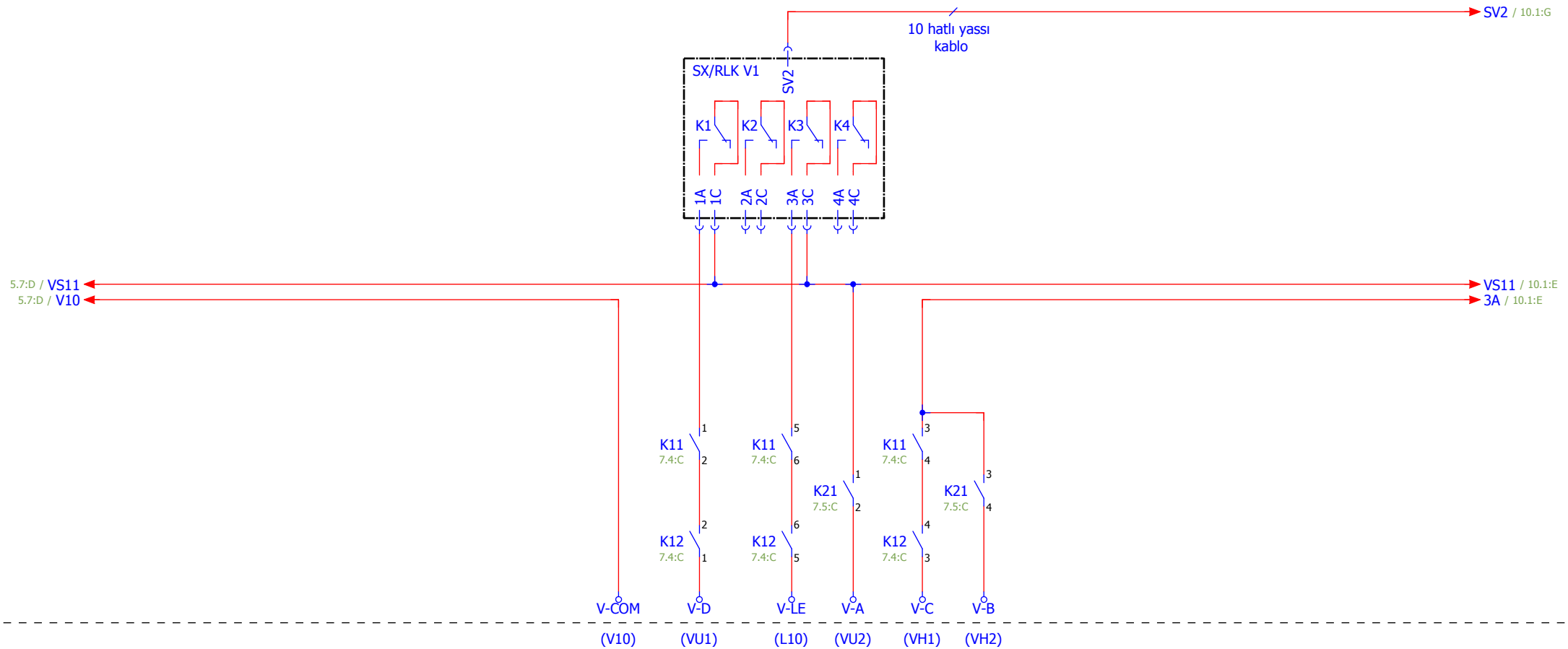

V-COM (V10) : Valflerin (-) ucu
V-LE (L10) : Basınç kilit valfi (A3'e uygun)
V-A (VU2) : Yukarı yön valfi
V-B (VH2) : Yukarı hızlı valfi
V-C (VH1) : Aşağı hızlı valfi
V-D (VU1) : Aşağı yön valfi

mik-el	ÇİZİM	İ. YÖRDENİKLİ	TARİH	20.02.2015	Hidrolik Blain EV100 (Kleemann, Doppler) / Yıldız-Üçgen	RLK KARTININ BAĞLANTILARI	SAYFA
	KONTROL	M. SELÇOK	ŞEMA NO	A3-5505-2-P / P			9/12
			DOSYA	SXP-A3-KL-YU-P-V1			

BAĞLANTI	KUMANDA PANOSU BAĞLANTI ŞEMASI
KAPI AÇIK SEVİYELEME	VAR
ERKEN KAPI AÇMA	VAR
GÜVENLİK DEVRESİ GERİLİMİ	220VAC
GERİ ALMA KUMANDA	YOK

Bu belge, uygulamalar için öneri niteliğindedir. Mik-el Elektronik San. Tic. Ltd. Şti. önceden haber vermeksizin belgenin içerik veya görünümünde değişiklik yapma hakkını saklı tutar. Belgede yeralabilecek olası hata ve eksikliklerden Mik-el Elektronik San. Tic. Ltd. Şti. sorumlu tutulamaz.
© Bu belge Mik-el Elektronik San. Tic. Ltd. Şti. 'nin malıdır. Her türlü kullanım hakkı Mik-el Elektronik San. Tic. Ltd. Şti. 'ne aittir ve telif hakları yasasınca koruma altındadır. Mik-el Elektronik San. Tic. Ltd. Şti. 'nin yazılı izni olmadan hiçbir şekilde çoğaltılamaz ve üzerinde değişiklik yapılamaz.

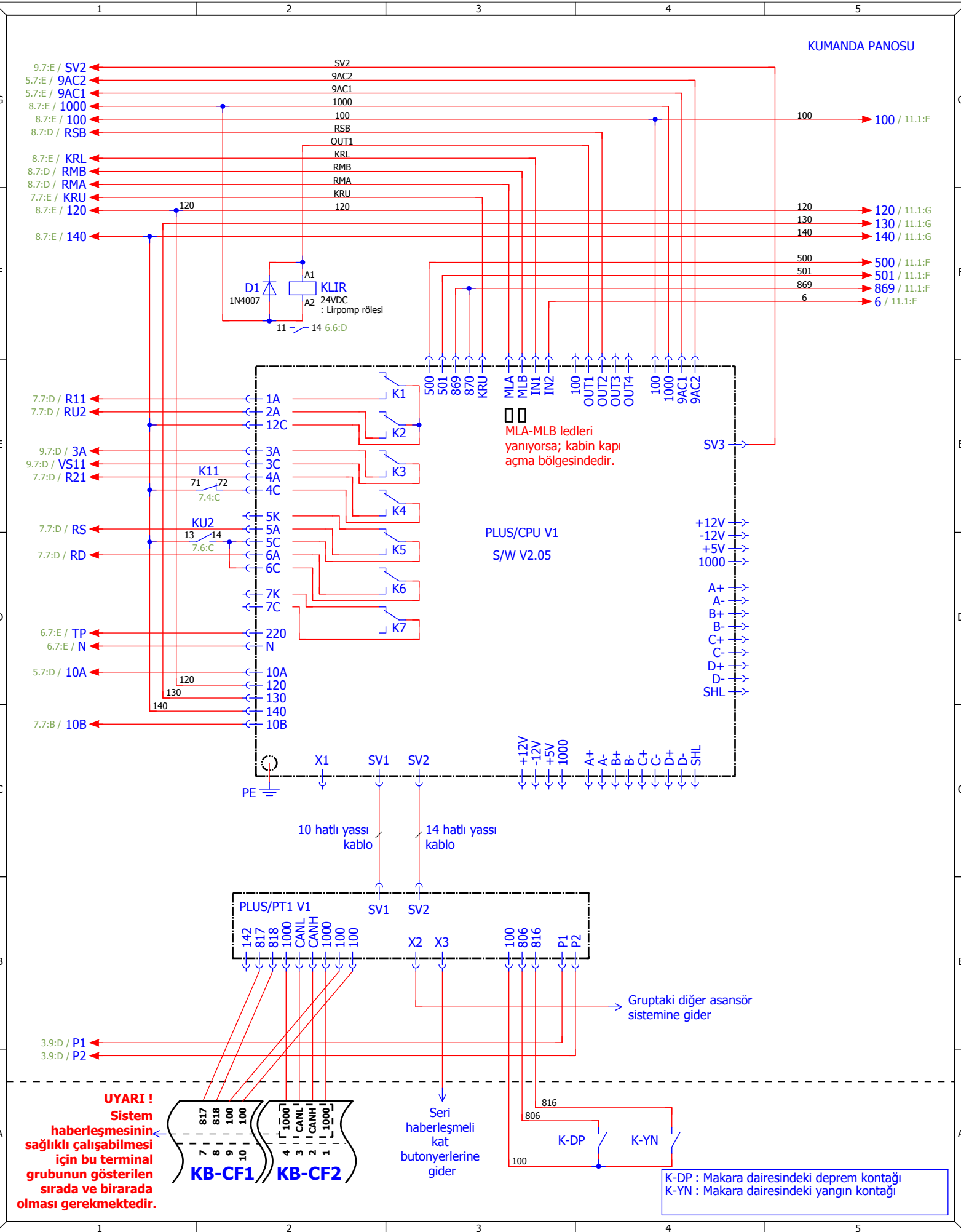

Hidrolik Blain EV100 (Kleemann, Doppler) / Yıldız-Üçgen

PLUS/CPU KARTININ BAĞLANTILARI

mik-el	ÇİZİM	İ. YÖRDENİKLİ	TARİH	20.02.2015	BAĞLANTI	KUMANDA PANOSU BAĞLANTI ŞEMASI
			ŞEMA NO	A3-5505-2-P / P	KAPI AÇIK SEVİYELEME	VAR
	KONTROL	M. SELÇOK	DOSYA	SXP-A3-KL-YU-P-V1	ERKEN KAPI AÇMA	VAR
					GÜVENLİK DEVRESİ GERİLİMİ	220VAC
					GERİ ALMA KUMANDA	YOK

SAYFA 10/12

Bu belge, uygulamalar için öneri niteliğindedir. Mik-el Elektronik San. Tic. Ltd. Şti. önceden haber vermeksizin belgenin içerik veya görünümünde değişiklik yapma hakkını saklı tutar. Belgede yeralabilecek olası hata ve eksikliklerden Mik-el Elektronik San. Tic. Ltd. Şti. sorumlu tutulamaz.
© Bu belge Mik-el Elektronik San. Tic. Ltd. Şti. 'nin malıdır. Her türlü kullanım hakkı Mik-el Elektronik San. Tic. Ltd. Şti. 'ne aittir ve telif hakları yasasınca koruma altındadır. Mik-el Elektronik San. Tic. Ltd. Şti. 'nin yazılı izni olmadan hiçbir şekilde çoğaltılamaz ve üzerinde değişiklik yapılamaz.

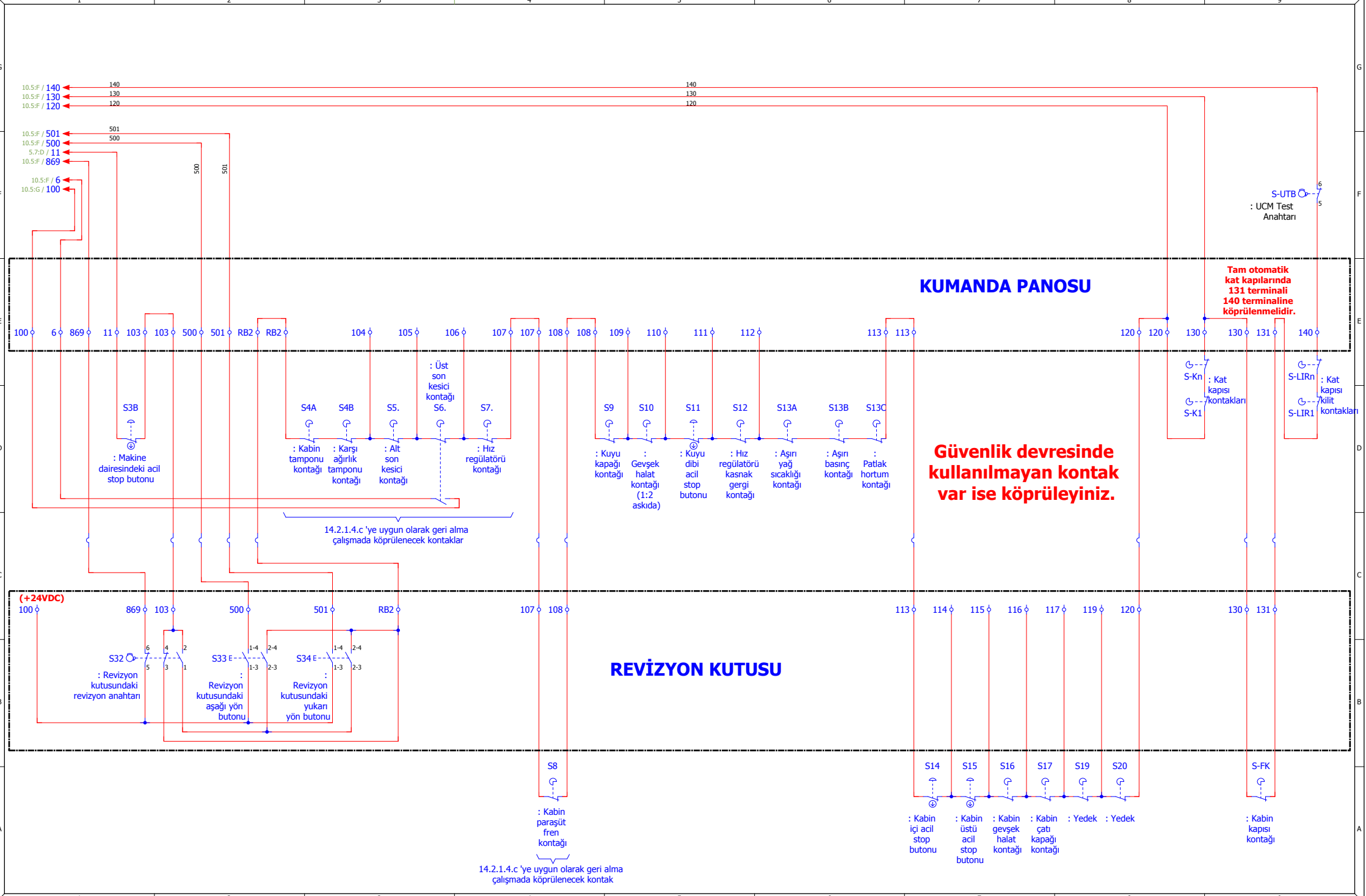

mik-el	ÇİZİM	İ. YÖRDENİKLİ	TARİH	20.02.2015	Hidrolik Blain EV100 (Kleemann, Doppler) / Yıldız-Üçgen	GÜVENLİK DEVRELERİ, REVİZYON (BAKIM) BAĞLANTILARI	SAYFA
	KONTROL	M. SELÇOK	ŞEMA NO	A3-5505-2-P / P			11 / 12
			DOSYA	SXP-A3-KL-YU-P-V1			

BAĞLANTI	KUMANDA PANOSU BAĞLANTI ŞEMASI
KAPI AÇIK SEVİYELEME	VAR
ERKEN KAPI AÇMA	VAR
GÜVENLİK DEVRESİ GERİLİMİ	220VAC
GERİ ALMA KUMANDA	YOK

Bu belge, uygulamalar için öneri niteliğindedir. Mik-el Elektronik San. Tic. Ltd. Şti. önceden haber vermeksizin belgenin içerik veya görünümünde değişiklik yapma hakkını saklı tutar. Belgede yeralabilecek olası hata ve eksikliklerden Mik-el Elektronik San. Tic. Ltd. Şti. sorumlu tutulamaz.
© Bu belge Mik-el Elektronik San. Tic. Ltd. Şti. 'nin malıdır. Her türlü kullanım hakkı Mik-el Elektronik San. Tic. Ltd. Şti. 'ne aittir ve telif hakları yasasınca koruma altındadır. Mik-el Elektronik San. Tic. Ltd. Şti. 'nin yazılı izni olmadan hiçbir şekilde çoğaltılamaz ve üzerinde değişiklik yapılamaz.

1	: Kabin ve kabin lambası besleme fazı	(220VAC)
1F	: Bağımsız sigortadan geçen kabin fazı	(220VAC)
3	: Kuyu prizi fazı	(220VAC)
3N	: Kuyu nötrü	
4	: Kuyu aydınlatma fazı	(220VAC)
N	: Nötr	
N1	: Bağımsız sigortadan geçen kabin nötrü	
11	: Kumanda panosundaki trafo fazı	(220VAC)
103	: Makine dairesindeki acil stop buton dönüşü	(220VAC)
104	: Kabin tamponu kontağı ve karşı ağırlık tamponu kontağı dönüşü	(220VAC)
105	: Alt son kesici kontağı dönüşü	(220VAC)
106	: Üst son kesici kontağı dönüşü	(220VAC)
107	: Hız regülatörü kontağı dönüşü	(220VAC)
108	: Kabin paraşüt fren kontağı dönüşü	(220VAC)
109	: Kuyu kapağı kontağı dönüşü	(220VAC)
110	: Gevşek halat kontağı dönüşü	(220VAC)
111	: Kuyu dibi acil stop buton dönüşü	(220VAC)
112	: Hız regülatörü kasnak gergi kontağı dönüşü	(220VAC)
113	: Yedek	(220VAC)
120	: Seri bağlı stop kontakları dönüşü	(220VAC)
130	: Kat kapısı kontakları dönüşü	(220VAC)
131	: Kabin kapısı kontakları dönüşü	(220VAC)
140	: Kat kapısı kilit kontakları dönüşü	(220VAC)
RB2	: Revizyon ve Geri Alma anahtarları üzerindeki güvenlik (stop) devresi kontakları dönüşü	(220VAC)
ADN	: Otomatik kapı nötrü	(220VAC)
ADP	: Otomatik kapı fazı	(220VAC)
L1, L2, L3	: Şebeke girişleri	(380VAC)
U1, V1, W1	: Motor sargı çıkışları	(380VAC)
U2, V2, W2	: Motor sargı çıkışları	(380VAC)

IL	: UPS giriş fazı	(220VAC)
IN	: UPS giriş nötrü	(220VAC)
UL	: UPS çıkış fazı	(220VAC)
UN1	: UPS çıkış nötrü	(220VAC)
UN	: Ana kesici şalter kontağından geçen UPS çıkış nötrü	(220VAC)
US	: Ana kesici şalter kontağından geçen UPS çıkış fazı	(220VAC)
810	: Lirpomp bobini (-) ucu	(-180VDC)
2001	: Lirpomp bobini (+) ucu	(+180VDC)
V-COM (V10)	: Valflerin (-) ucu	(-48VDC)
V-LE (L10)	: Basınç kilit valfi (A3'e uygun)	(+48VDC)
V-A (VU2)	: Yukarı yön valfinin (+) ucu	(+48VDC)
V-B (VH2)	: Yukarı hızlı valfinin (+) ucu	(+48VDC)
V-C (VH1)	: Aşağı hızlı valfinin (+) ucu	(+48VDC)
V-D (VU1)	: Aşağı yön valfinin (+) ucu	(+48VDC)
100	: Gösterge ve kontrol devreleri müştereği (+) ucu	(+24VDC)
1000	: Gösterge ve kontrol devreleri dönüşü (-) ucu	(-24VDC)
500	: Revizyonda çalışma aşağı yön sinyal girişi	(+24VDC)
501	: Revizyonda çalışma yukarı yön sinyal girişi	(+24VDC)
869	: Revizyona alma anahtarından gelen normal çalışma sinyal girişi	(+24VDC)
6	: Kuyu üst limiti aşıldı sinyal girişi	(+24VDC)
MLA	: Kilit açma bölgesi şalteri sinyal girişi (Darbeye ve titreşime dayanıklı)	(+24VDC)
MLB	: Kilit açma bölgesi şalteri sinyal girişi (Darbeye ve titreşime dayanıklı)	(+24VDC)
AL1, AL2	: Alarm sinyal girişleri	
CANH, CANL	: Seri haberleşme sinyalleri	
P1, P2	: Motor termistör sinyal girişleri	
PE	: Topraklama	
TLA, TLB, TLC, TLD	: Telefon hattı bağlantı girişleri	

FT	: TR1 besleme sigortası
F18	: 24VDC besleme sigortası
F11	: 220VAC besleme sigortası
FP	: Pano aydınlatma sigortası
FDP	: Kapı fazı besleme sigortası
FLIR	: Lirpomp sigortası
FP	: Pano aydınlatma sigortası
TR1	: Ana besleme ve yalıtım trafosu
D100	: 24VDC köprü doğrultucu
D2000	: Lirpomp köprü doğrultucu

KD	: Üçgen kontaktörü (EN 60947-4-1 'e uygun kontaktör)
KS	: Yıldız kontaktörü (EN 60947-4-1 'e uygun kontaktör)
K11	: Aşağı yön kontaktörü (EN 60947-4-1 'e uygun kontaktör)
K12	: Aşağı yön kontaktörü (EN 60947-4-1 'e uygun kontaktör)
K21	: Yukarı yön kontaktörü (EN 60947-4-1 'e uygun kontaktör)
KU2	: Yukarı yön kontaktörü (Motor gücüne göre EN 60947-4-1 'e uygun kontaktör)

mik-el	ÇİZİM	İ. YÖRDENİKLİ	TARİH	20.02.2015	Hidrolik Blain EV100 (Kleemann, Doppler) / Yıldız-Üçgen	KLEMENS İSİMLERİ VE AÇIKLAMALARI	SAYFA
	KONTROL	M. SELÇOK	ŞEMA NO	A3-5505-2-P / P			12/12
			DOSYA	SXP-A3-KL-YU-P-V1			

BAĞLANTI	KUMANDA PANOSU BAĞLANTI ŞEMASI
KAPI AÇIK SEVİYELEME	VAR
ERKEN KAPI AÇMA	VAR
GÜVENLİK DEVRESİ GERİLİMİ	220VAC
GERİ ALMA KUMANDA	YOK

Bu belge, uygulamalar için öneri niteliğindedir. Mik-el Elektronik San. Tic. Ltd. Şti. önceden haber vermeksizin belgenin içerik veya görünümünde değişiklik yapma hakkını saklı tutar. Belgede yeralabilecek olası hata ve eksikliklerden Mik-el Elektronik San. Tic. Ltd. Şti. sorumlu tutulamaz.
© Bu belge Mik-el Elektronik San. Tic. Ltd. Şti. 'nin malıdır. Her türlü kullanım hakkı Mik-el Elektronik San. Tic. Ltd. Şti. 'ne aittir ve telif hakları yasasınca koruma altındadır. Mik-el Elektronik San. Tic. Ltd. Şti. 'nin yazılı izni olmadan hiçbir şekilde çoğaltılamaz ve üzerinde değişiklik yapılamaz.

MİK-EL ELEKTRONİK SAN. TİC. LTD. ŞTİ.

YÜZYIL MAH. MATBAACILAR SİTESİ YOLU NO:56 34200 BAĞCILAR / İSTANBUL / TÜRKİYE

TELEFON	+90.212. 629 10 08 pbx	FAKS	+90.212. 629 11 35
	+90.216. 314 00 57-67	WEB	www.mik-el.com
T. DESTEK	+90.542. 591 30 80	E-mail	destek@mik-el.com

FİRMA	MİK-EL ELEKTRONİK SAN. TİC. LTD. ŞTİ.
KUMANDA SİSTEMİ	MİKRONİK SX PLUS
PROJE TANIMI	Hidrolik Blain EV100 (Kleemann, Doppler) / Doğrudan Yol Verme
BAĞLANTI	KUMANDA PANOSU BAĞLANTI ŞEMASI
KAPI AÇIK SEVİYELEME	VAR
ERKEN KAPI AÇMA	VAR
GÜVENLİK DEVRESİ GERİLİMİ	220VAC
GERİ ALMA KUMANDA	VAR
H/W	PLUS/CPU : V1, CAB : V1
S/W	PLUS/CPU : V2.05, CAB: V1.02
TARİH	20.02.2015
ŞEMA NUMARASI	A3-5510-2-P / P
DOSYA İSMİ	SXP-A3-KL-DY-GAK-P-V1
SAYFA SAYISI	12
ÇİZİM	İ. YÖRDENİKLİ
KONTROL	M. SELÇOK

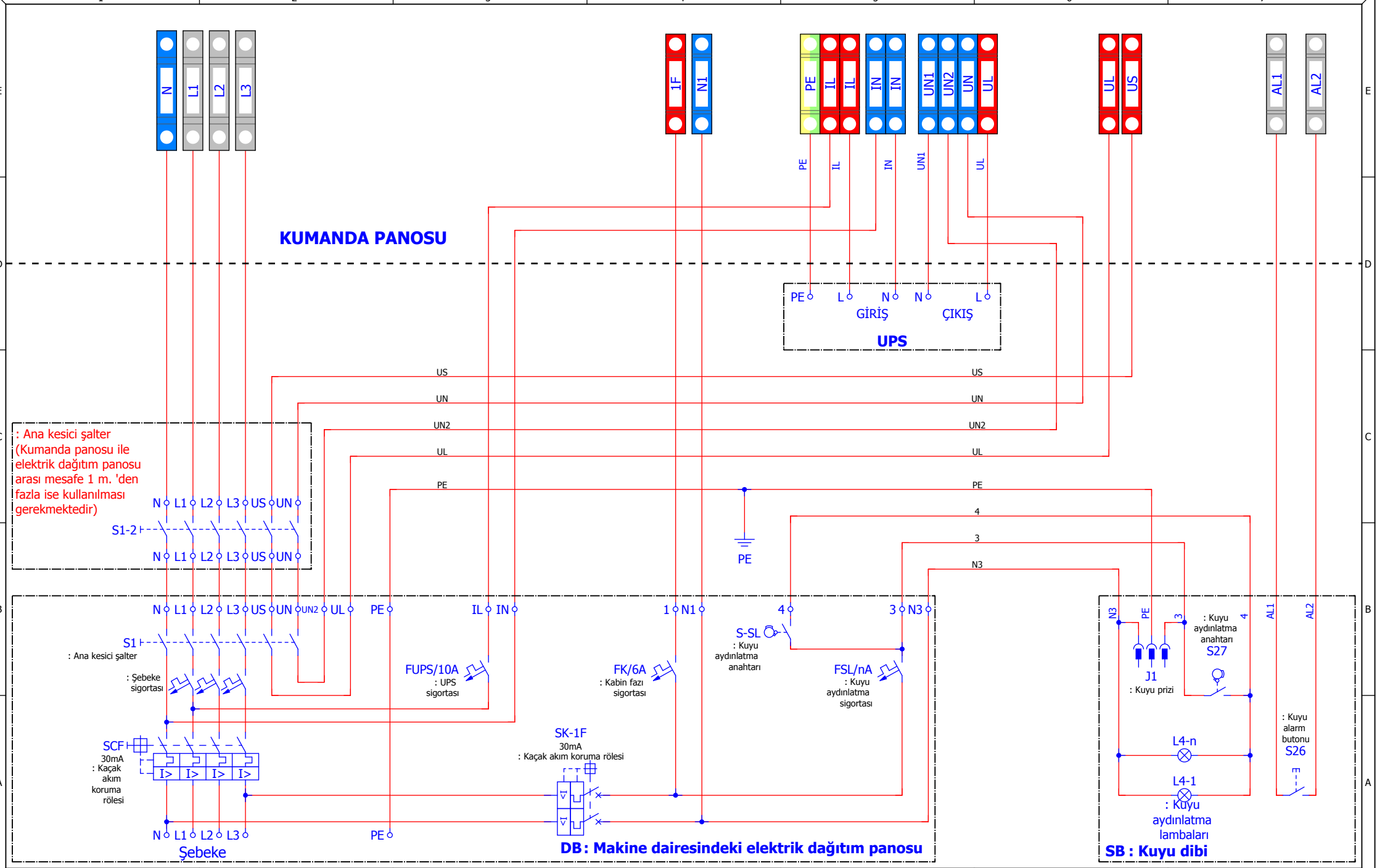

mik-el	ÇİZİM	İ. YÖRDENİKLİ	TARİH	20.02.2015	Hidrolik Blain EV100 (Kleemann, Doppler) / Doğrudan Yol Verme	ELEKTRİK DAĞITIM KUTUSU BAĞLANTILARI	SAYFA
	KONTROL	M. SELÇOK	ŞEMA NO	A3-5510-2-P / P			2/12
			DOSYA	SXP-A3-KL-DY-GAK-P-V1			

BAĞLANTI	KUMANDA PANOSU BAĞLANTI ŞEMASI
KAPI AÇIK SEVİYELEME	VAR
ERKEN KAPI AÇMA	VAR
GÜVENLİK DEVRESİ GERİLİMİ	220VAC
GERİ ALMA KUMANDA	VAR

Bu belge, uygulamalar için öneri niteliğindedir. Mik-el Elektronik San. Tic. Ltd. Şti. önceden haber vermeksizin belgenin içerik veya görünümünde değişiklik yapma hakkını saklı tutar. Belgede yeralabilecek olası hata ve eksikliklerden Mik-el Elektronik San. Tic. Ltd. Şti. sorumlu tutulamaz.
© Bu belge Mik-el Elektronik San. Tic. Ltd. Şti. 'nin malıdır. Her türlü kullanım hakkı Mik-el Elektronik San. Tic. Ltd. Şti. 'ne aittir ve telif hakları yasasınca koruma altındadır. Mik-el Elektronik San. Tic. Ltd. Şti. 'nin yazılı izni olmadan hiçbir şekilde çoğaltılamaz ve üzerinde değişiklik yapılamaz.

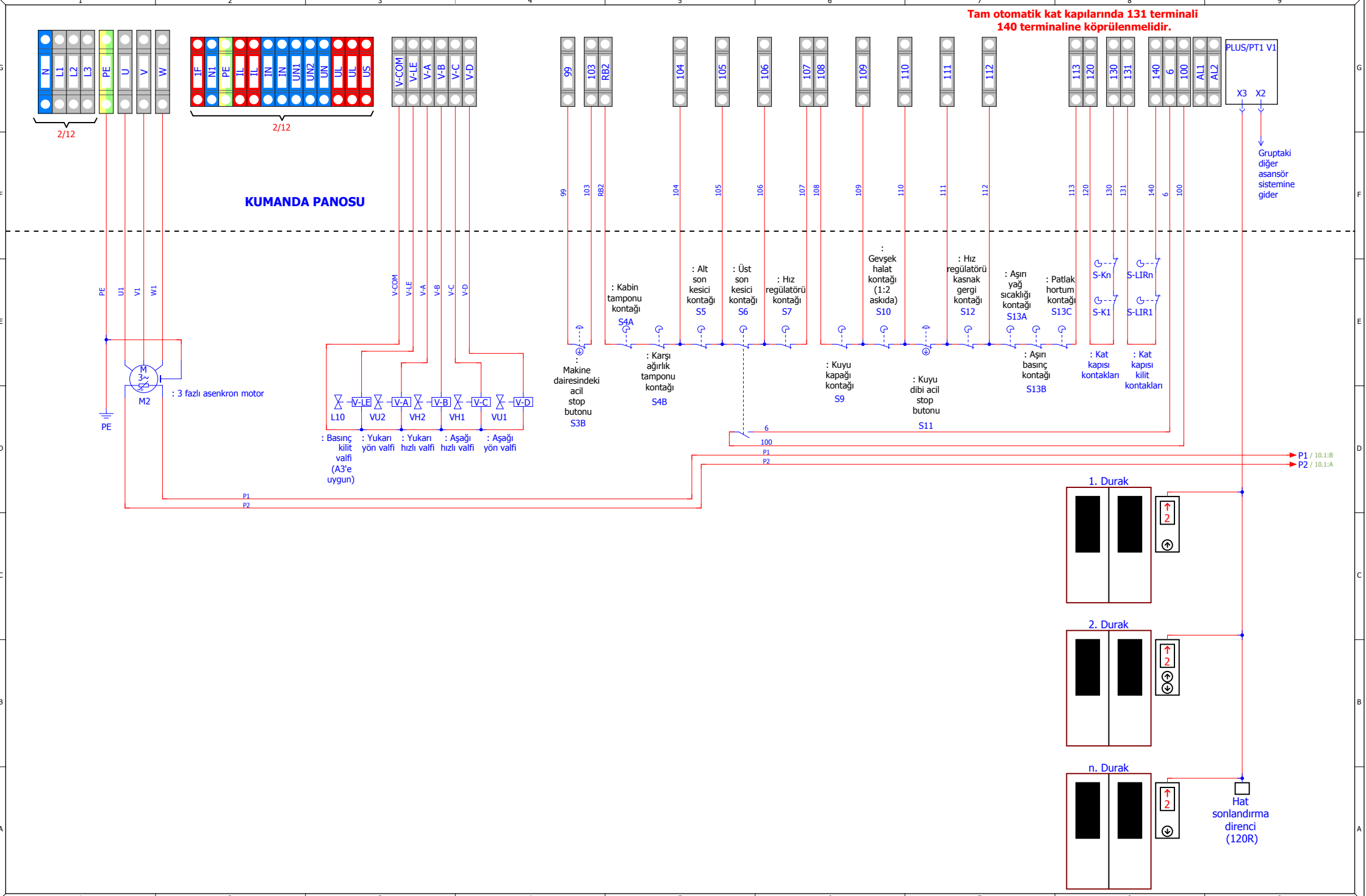

mik-el	ÇİZİM	İ. YÖRDENİKLİ	TARİH	20.02.2015	Hidrolik Blain EV100 (Kleemann, Doppler) / Doğrudan Yol Verme	KUMANDA PANOSUNUN KLEMENSLERİ VE DIŞ BAĞLANTILAR	SAYFA
	KONTROL	M. SELÇOK	ŞEMA NO	A3-5510-2-P / P			3 / 12
			DOSYA	SXP-A3-KL-DY-GAK-P-V1			

BAĞLANTI	KUMANDA PANOSU BAĞLANTI ŞEMASI
KAPI AÇIK SEVİYELEME	VAR
ERKEN KAPI AÇMA	VAR
GÜVENLİK DEVRESİ GERİLİMİ	220VAC
GERİ ALMA KUMANDA	VAR

Bu belge, uygulamalar için öneri niteliğindedir. Mik-el Elektronik San. Tic. Ltd. Şti. önceden haber vermeksizin belgenin içerik veya görünümünde değişiklik yapma hakkını saklı tutar. Belgede yeralabilecek olası hata ve eksikliklerden Mik-el Elektronik San. Tic. Ltd. Şti. sorumlu tutulamaz.
© Bu belge Mik-el Elektronik San. Tic. Ltd. Şti. 'nin malıdır. Her türlü kullanım hakkı Mik-el Elektronik San. Tic. Ltd. Şti. 'ne aittir ve telif hakları yasasınca koruma altındadır. Mik-el Elektronik San. Tic. Ltd. Şti. 'nin yazılı izni olmadan hiçbir şekilde çoğaltılamaz ve üzerinde değişiklik yapılamaz.

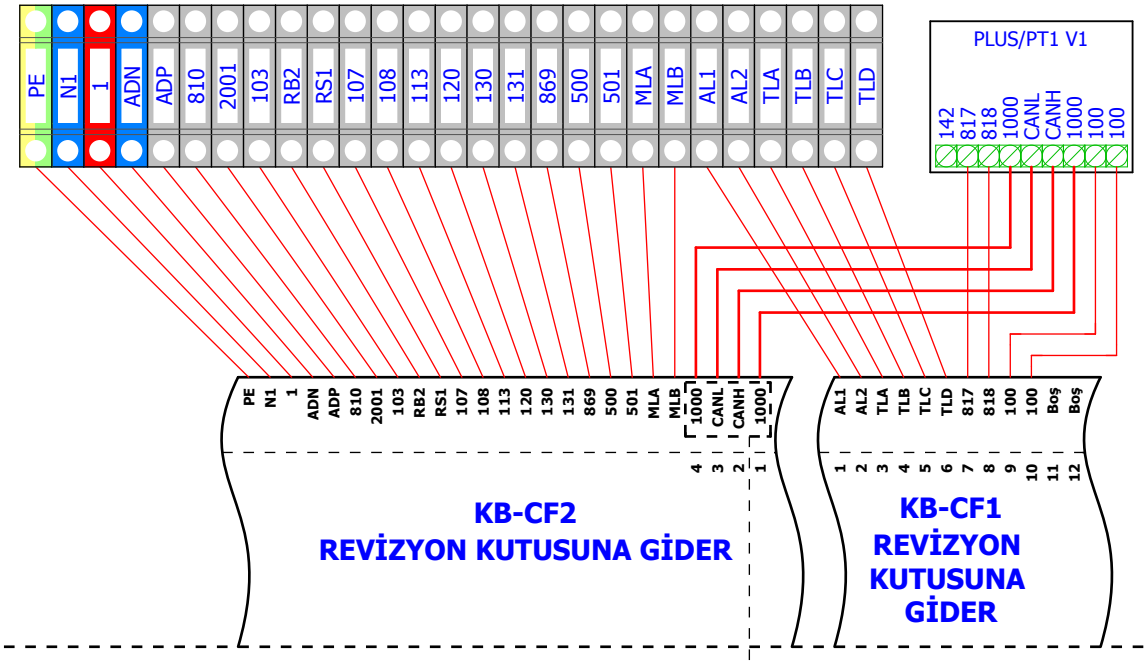

KUMANDA PANOSU

UYARI !
Sistem haberleşmesinin sağlıklı çalışabilmesi için bu terminal grubunun gösterilen sırada ve birarada olması gerekmektedir.

mik-el	ÇİZİM	İ. YÖRDENİKLİ	TARİH	20.02.2015	Hidrolik Blain EV100 (Kleemann, Doppler) / Doğrudan Yol Verme	KUMANDA PANOSUNUN KLEMENSLERİ	SAYFA
	KONTROL	M. SELÇOK	ŞEMA NO	A3-5510-2-P / P			4/12
			DOSYA	SXP-A3-KL-DY-GAK-P-V1			

BAĞLANTI	KUMANDA PANOSU BAĞLANTI ŞEMASI
KAPI AÇIK SEVİYELEME	VAR
ERKEN KAPI AÇMA	VAR
GÜVENLİK DEVRESİ GERİLİMİ	220VAC
GERİ ALMA KUMANDA	VAR

Bu belge, uygulamalar için öneri niteliğindedir. Mik-el Elektronik San. Tic. Ltd. Şti. önceden haber vermeksizin belgenin içerik veya görünümünde değişiklik yapma hakkını saklı tutar. Belgede yeralabilecek olası hata ve eksikliklerden Mik-el Elektronik San. Tic. Ltd. Şti. sorumlu tutulamaz.
© Bu belge Mik-el Elektronik San. Tic. Ltd. Şti. 'nin malıdır. Her türlü kullanım hakkı Mik-el Elektronik San. Tic. Ltd. Şti. 'ne aittir ve telif hakları yasasınca koruma altındadır. Mik-el Elektronik San. Tic. Ltd. Şti. 'nin yazılı izni olmadan hiçbir şekilde çoğaltılamaz ve üzerinde değişiklik yapılamaz.

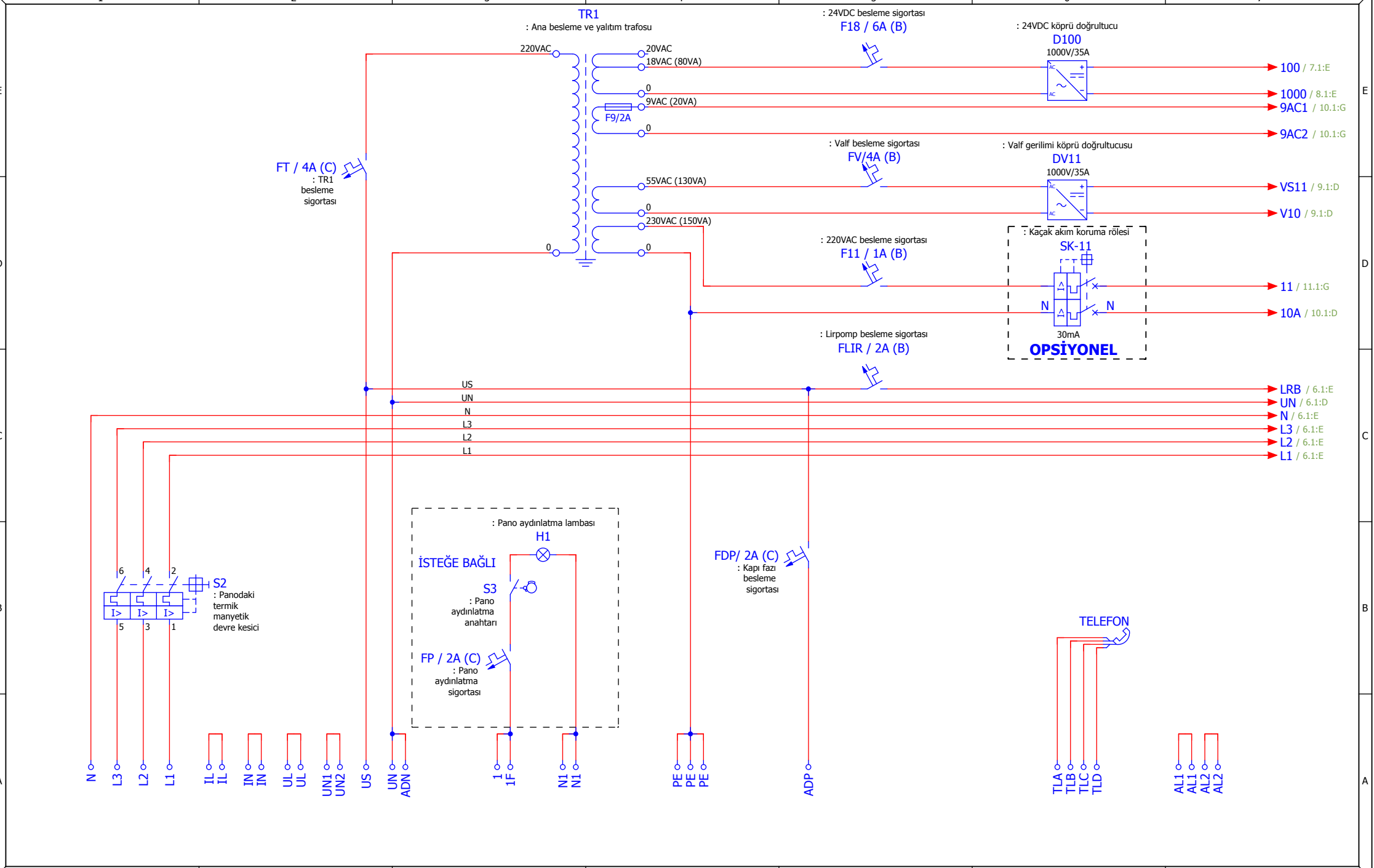

mik-el	ÇİZİM	İ. YÖRDENİKLİ	TARİH	20.02.2015	Hidrolik Blain EV100 (Kleemann, Doppler) / Doğrudan Yol Verme	KUMANDA PANOSUNDAKİ BESLEME, AYDINLATMA VE FAN DEVRELERİ	SAYFA
	KONTROL	M. SELÇOK	ŞEMA NO	A3-5510-2-P / P			5/12
			DOSYA	SXP-A3-KL-DY-GAK-P-V1			

BAĞLANTI	KUMANDA PANOSU BAĞLANTI ŞEMASI
KAPI AÇIK SEVİYELEME	VAR
ERKEN KAPI AÇMA	VAR
GÜVENLİK DEVRESİ GERİLİMİ	220VAC
GERİ ALMA KUMANDA	VAR

Bu belge, uygulamalar için öneri niteliğindedir. Mik-el Elektronik San. Tic. Ltd. Şti. önceden haber vermeksizin belgenin içerik veya görünümünde değişiklik yapma hakkını saklı tutar. Belgede yeralabilecek olası hata ve eksikliklerden Mik-el Elektronik San. Tic. Ltd. Şti. sorumlu tutulamaz.
© Bu belge Mik-el Elektronik San. Tic. Ltd. Şti. 'nin malıdır. Her türlü kullanım hakkı Mik-el Elektronik San. Tic. Ltd. Şti. 'ne aittir ve telif hakları yasasınca koruma altındadır. Mik-el Elektronik San. Tic. Ltd. Şti. 'nin yazılı izni olmadan hiçbir şekilde çoğaltılamaz ve üzerinde değişiklik yapılamaz.

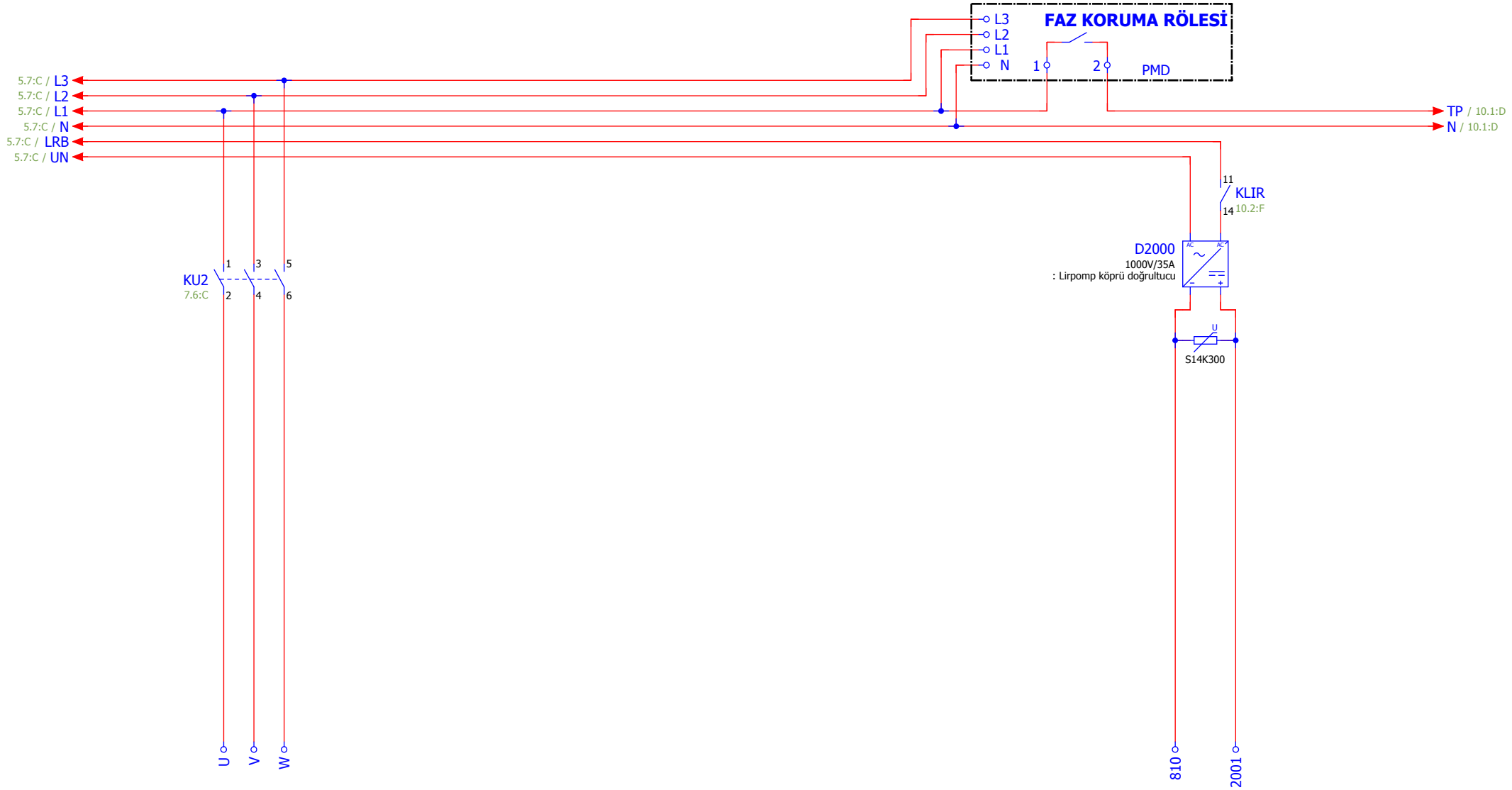

mik-el	ÇİZİM	İ. YÖRDENİKLİ	TARİH	20.02.2015	Hidrolik Blain EV100 (Kleemann, Doppler) / Doğrudan Yol Verme	MOTOR BAĞLANTILARI	SAYFA
	KONTROL	M. SELÇOK	ŞEMA NO	A3-5510-2-P / P			6/12
			DOSYA	SXP-A3-KL-DY-GAK-P-V1			

BAĞLANTI	KUMANDA PANOSU BAĞLANTI ŞEMASI
KAPI AÇIK SEVİYELEME	VAR
ERKEN KAPI AÇMA	VAR
GÜVENLİK DEVRESİ GERİLİMİ	220VAC
GERİ ALMA KUMANDA	VAR

Bu belge, uygulamalar için öneri niteliğindedir. Mik-el Elektronik San. Tic. Ltd. Şti. önceden haber vermeksizin belgenin içerik veya görünümünde değişiklik yapma hakkını saklı tutar. Belgede yeralabilecek olası hata ve eksikliklerden Mik-el Elektronik San. Tic. Ltd. Şti. sorumlu tutulamaz.
© Bu belge Mik-el Elektronik San. Tic. Ltd. Şti. 'nin malıdır. Her türlü kullanım hakkı Mik-el Elektronik San. Tic. Ltd. Şti. 'ne aittir ve telif hakları yasasınca koruma altındadır. Mik-el Elektronik San. Tic. Ltd. Şti. 'nin yazılı izni olmadan hiçbir şekilde çoğaltılamaz ve üzerinde değişiklik yapılamaz.

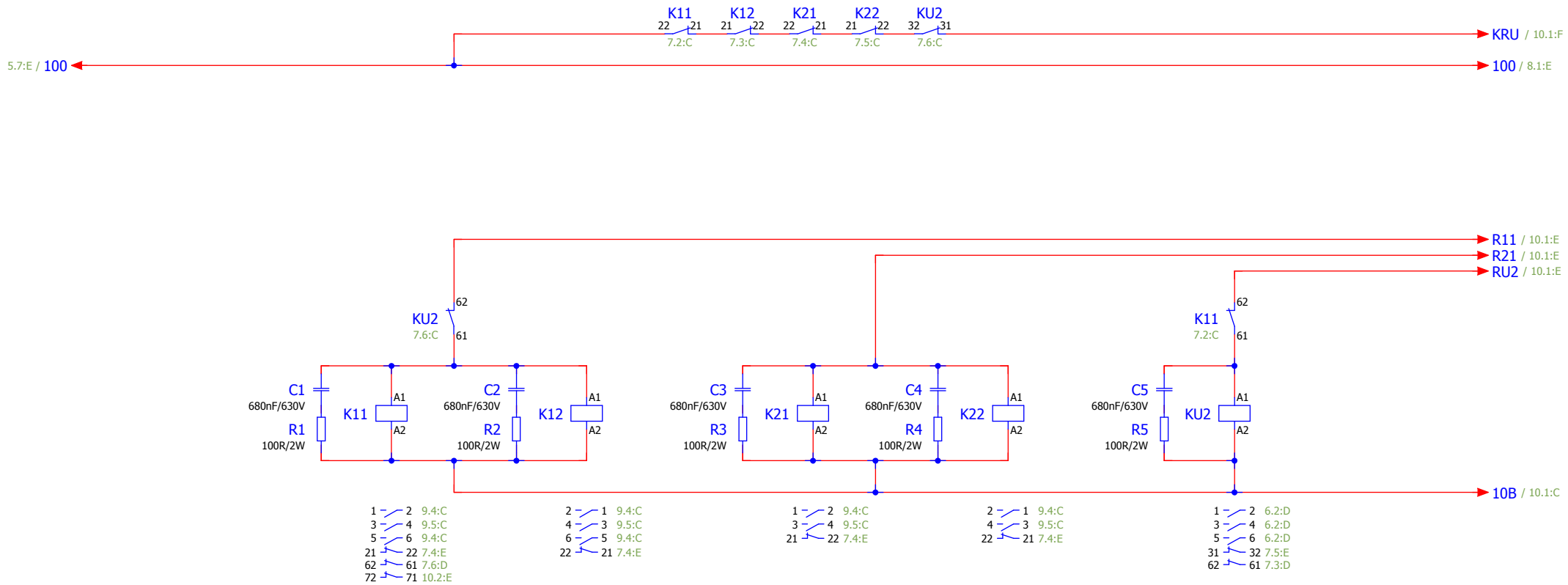

K11 : Aşağı yön kontaktörü (EN 60947-4-1 'e uygun kontaktör)
K12 : Aşağı yön kontaktörü (EN 60947-4-1 'e uygun kontaktör)
K21 : Yukarı yön kontaktörü (EN 60947-4-1 'e uygun kontaktör)
K22 : Yukarı yön kontaktörü (EN 60947-4-1 'e uygun kontaktör)
KU2: Yukarı yön kontaktörü (Motor gücüne göre EN 60947-4-1 'e uygun kontaktör)

mik-el	ÇİZİM	İ. YÖRDENİKLİ	TARİH	20.02.2015	Hidrolik Blain EV100 (Kleemann, Doppler) / Doğrudan Yol Verme	KUMANDA PANOSUNDAKİ KONTAKTÖR DEVRELERİ	SAYFA
	KONTROL	M. SELÇOK	ŞEMA NO	A3-5510-2-P / P			7/12
			DOSYA	SXP-A3-KL-DY-GAK-P-V1			

BAĞLANTI	KUMANDA PANOSU BAĞLANTI ŞEMASI
KAPI AÇIK SEVİYELEME	VAR
ERKEN KAPI AÇMA	VAR
GÜVENLİK DEVRESİ GERİLİMİ	220VAC
GERİ ALMA KUMANDA	VAR

Bu belge, uygulamalar için öneri niteliğindedir. Mik-el Elektronik San. Tic. Ltd. Şti. önceden haber vermeksizin belgenin içerik veya görünümünde değişiklik yapma hakkını saklı tutar. Belgede yeralabilecek olası hata ve eksikliklerden Mik-el Elektronik San. Tic. Ltd. Şti. sorumlu tutulamaz.
© Bu belge Mik-el Elektronik San. Tic. Ltd. Şti. 'nin malıdır. Her türlü kullanım hakkı Mik-el Elektronik San. Tic. Ltd. Şti. 'ne aittir ve telif hakları yasasınca koruma altındadır. Mik-el Elektronik San. Tic. Ltd. Şti. 'nin yazılı izni olmadan hiçbir şekilde çoğaltılamaz ve üzerinde değişiklik yapılamaz.

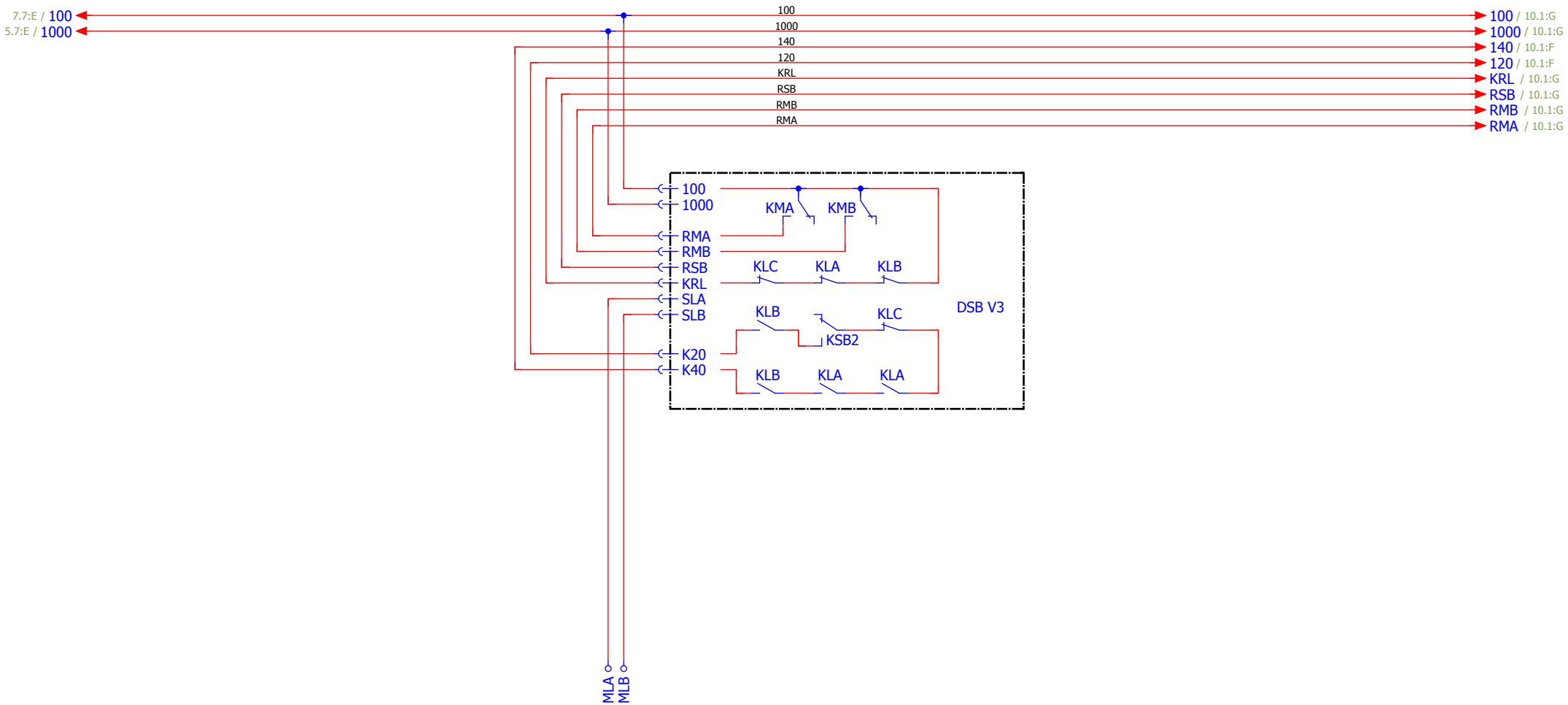

mik-el	ÇİZİM	İ. YÖRDENİKLİ	TARİH	20.02.2015	Hidrolik Blain EV100 (Kleemann, Doppler) / Doğrudan Yol Verme	DSB KARTININ BAĞLANTILARI	BAĞLANTI: KUMANDA PANOSU BAĞLANTI ŞEMASI KAPI AÇIK SEVİYELEME: VAR ERKEN KAPI AÇMA: VAR GÜVENLİK DEVRESİ GERİLİMİ: 220VAC GERİ ALMA KUMANDA: VAR
	KONTROL	M. SELÇOK	ŞEMA NO	A3-5510-2-P / P			SAYFA 8/12
			DOSYA	SXP-A3-KL-DY-GAK-P-V1			

Bu belge, uygulamalar için öneri niteliğindedir. Mik-el Elektronik San. Tic. Ltd. Şti. önceden haber vermeksizin belgenin içerik veya görünümünde değişiklik yapma hakkını saklı tutar. Belgede yeralabilecek olası hata ve eksikliklerden Mik-el Elektronik San. Tic. Ltd. Şti. sorumlu tutulamaz.
© Bu belge Mik-el Elektronik San. Tic. Ltd. Şti. 'nin malıdır. Her türlü kullanım hakkı Mik-el Elektronik San. Tic. Ltd. Şti. 'ne aittir ve telif hakları yasasınca koruma altındadır. Mik-el Elektronik San. Tic. Ltd. Şti. 'nin yazılı izni olmadan hiçbir şekilde çoğaltılamaz ve üzerinde değişiklik yapılamaz.

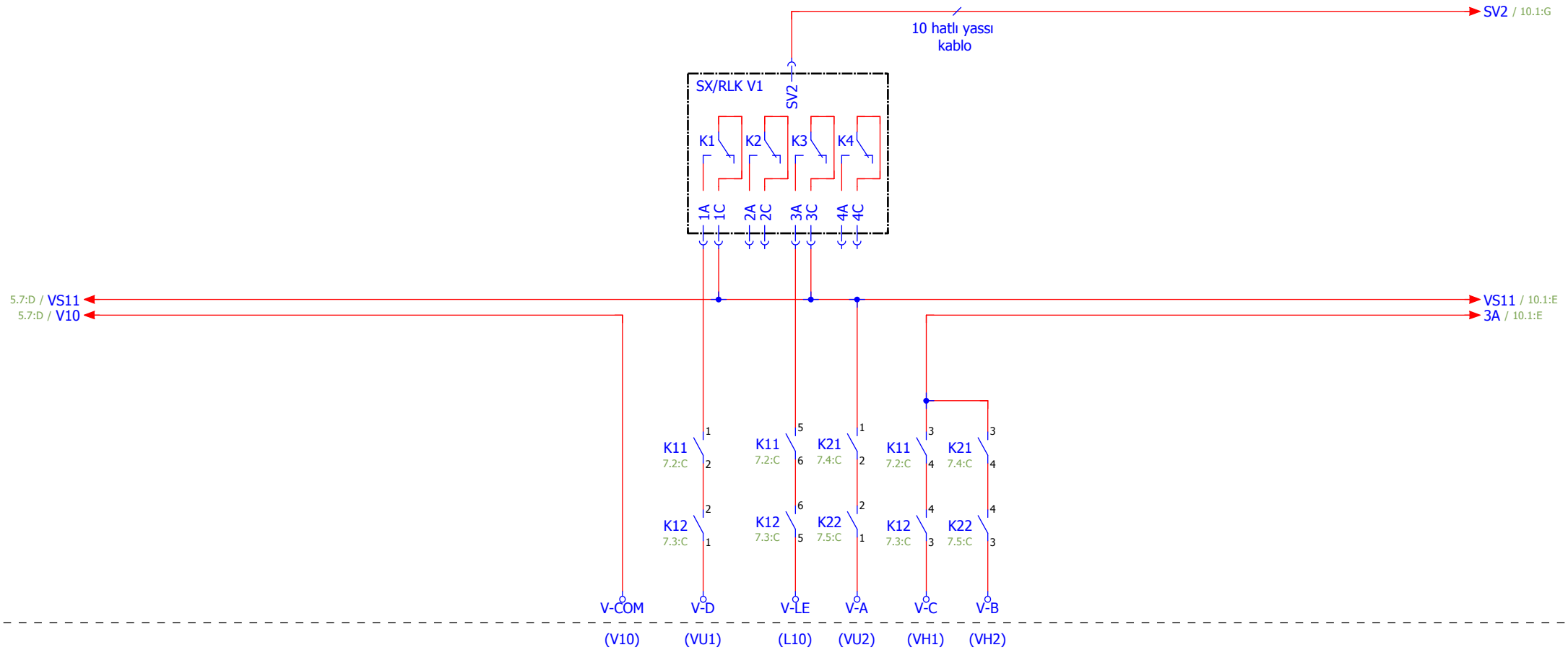

V-COM (V10) : Valflerin (-) ucu
V-LE (L10) : Basınç kilit valfi (A3'e uygun)
V-A (VU2) : Yukarı yön valfi
V-B (VH2) : Yukarı hızlı valfi
V-C (VH1) : Aşağı hızlı valfi
V-D (VU1) : Aşağı yön valfi

mik-el	ÇİZİM	İ. YÖRDENİKLİ	TARİH	20.02.2015	Hidrolik Blain EV100 (Kleemann, Doppler) / Doğrudan Yol Verme	RLK KARTININ BAĞLANTILARI	SAYFA
	KONTROL	M. SELÇOK	ŞEMA NO	A3-5510-2-P / P			9/12
			DOSYA	SXP-A3-KL-DY-GAK-P-V1			

BAĞLANTI	KUMANDA PANOSU BAĞLANTI ŞEMASI
KAPI AÇIK SEVİYELEME	VAR
ERKEN KAPI AÇMA	VAR
GÜVENLİK DEVRESİ GERİLİMİ	220VAC
GERİ ALMA KUMANDA	VAR

Bu belge, uygulamalar için öneri niteliğindedir. Mik-el Elektronik San. Tic. Ltd. Şti. önceden haber vermeksizin belgenin içerik veya görünümünde değişiklik yapma hakkını saklı tutar. Belgede yeralabilecek olası hata ve eksikliklerden Mik-el Elektronik San. Tic. Ltd. Şti. sorumlu tutulamaz.
© Bu belge Mik-el Elektronik San. Tic. Ltd. Şti. 'nin malıdır. Her türlü kullanım hakkı Mik-el Elektronik San. Tic. Ltd. Şti. 'ne aittir ve telif hakları yasasınca koruma altındadır. Mik-el Elektronik San. Tic. Ltd. Şti. 'nin yazılı izni olmadan hiçbir şekilde çoğaltılamaz ve üzerinde değişiklik yapılamaz.

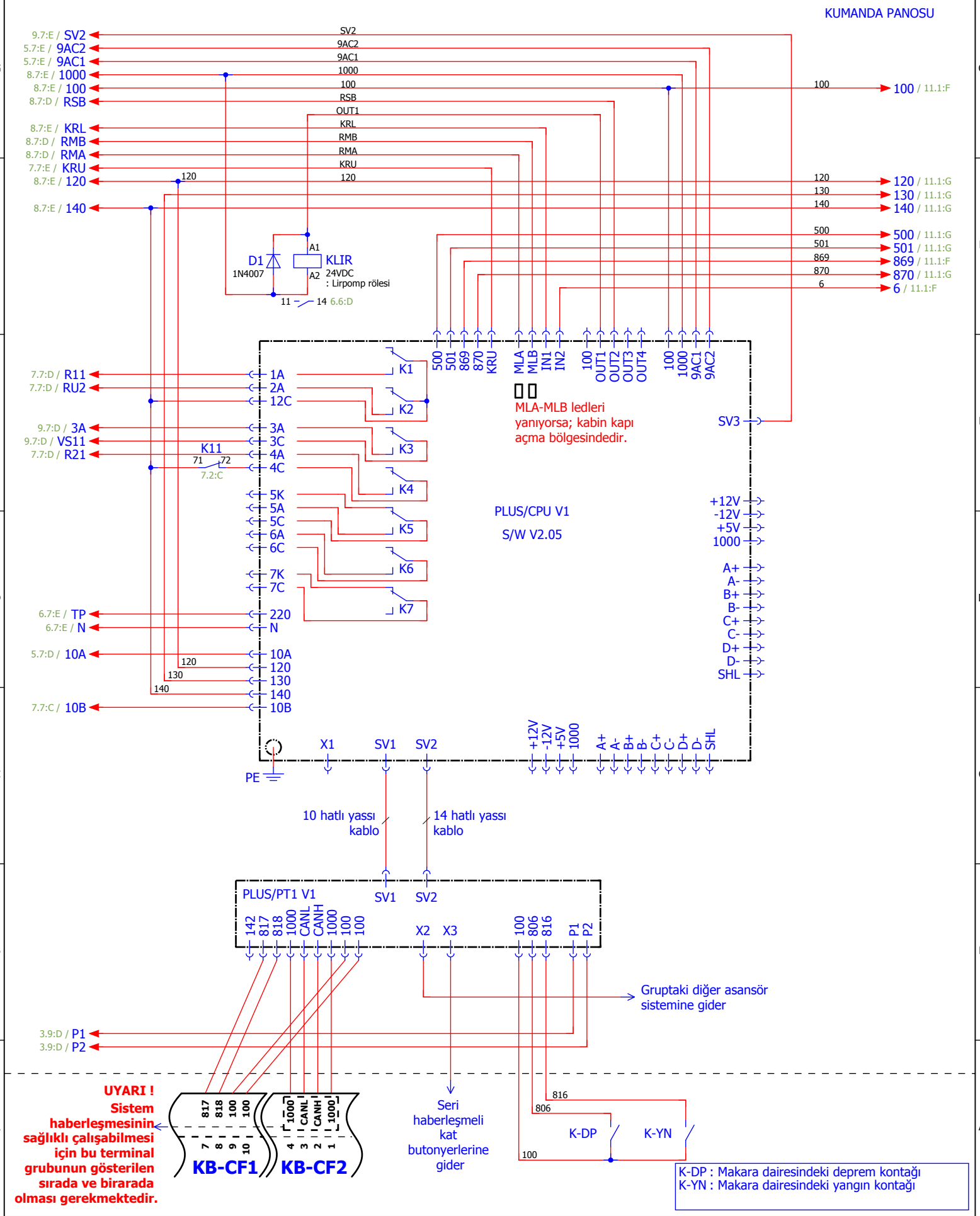

Hidrolik Blain EV100 (Kleemann, Doppler) / Doğrudan Yol Verme

PLUS/CPU KARTININ BAĞLANTILARI

mik-el	ÇİZİM	İ. YÖRDENİKLİ	TARİH	20.02.2015	BAĞLANTI	KUMANDA PANOSU BAĞLANTI ŞEMASI
			ŞEMA NO	A3-5510-2-P / P	KAPI AÇIK SEVİYELEME	VAR
					ERKEN KAPI AÇMA	VAR
	KONTROL	M. SELÇOK	DOSYA	SXP-A3-KL-DY-GAK-P-V1	GÜVENLİK DEVRESİ GERİLİMİ	220VAC
					GERİ ALMA KUMANDA	VAR

SAYFA 10 / 12

Bu belge, uygulamalar için öneri niteliğindedir. Mik-el Elektronik San. Tic. Ltd. Şti. önceden haber vermeksizin belgenin içerik veya görünümünde değişiklik yapma hakkını saklı tutar. Belgede yeralabilecek olası hata ve eksikliklerden Mik-el Elektronik San. Tic. Ltd. Şti. sorumlu tutulamaz.
© Bu belge Mik-el Elektronik San. Tic. Ltd. Şti. 'nin malıdır. Her türlü kullanım hakkı Mik-el Elektronik San. Tic. Ltd. Şti. 'ne aittir ve telif hakları yasasınca koruma altındadır. Mik-el Elektronik San. Tic. Ltd. Şti. 'nin yazılı izni olmadan hiçbir şekilde çoğaltılamaz ve üzerinde değişiklik yapılamaz.

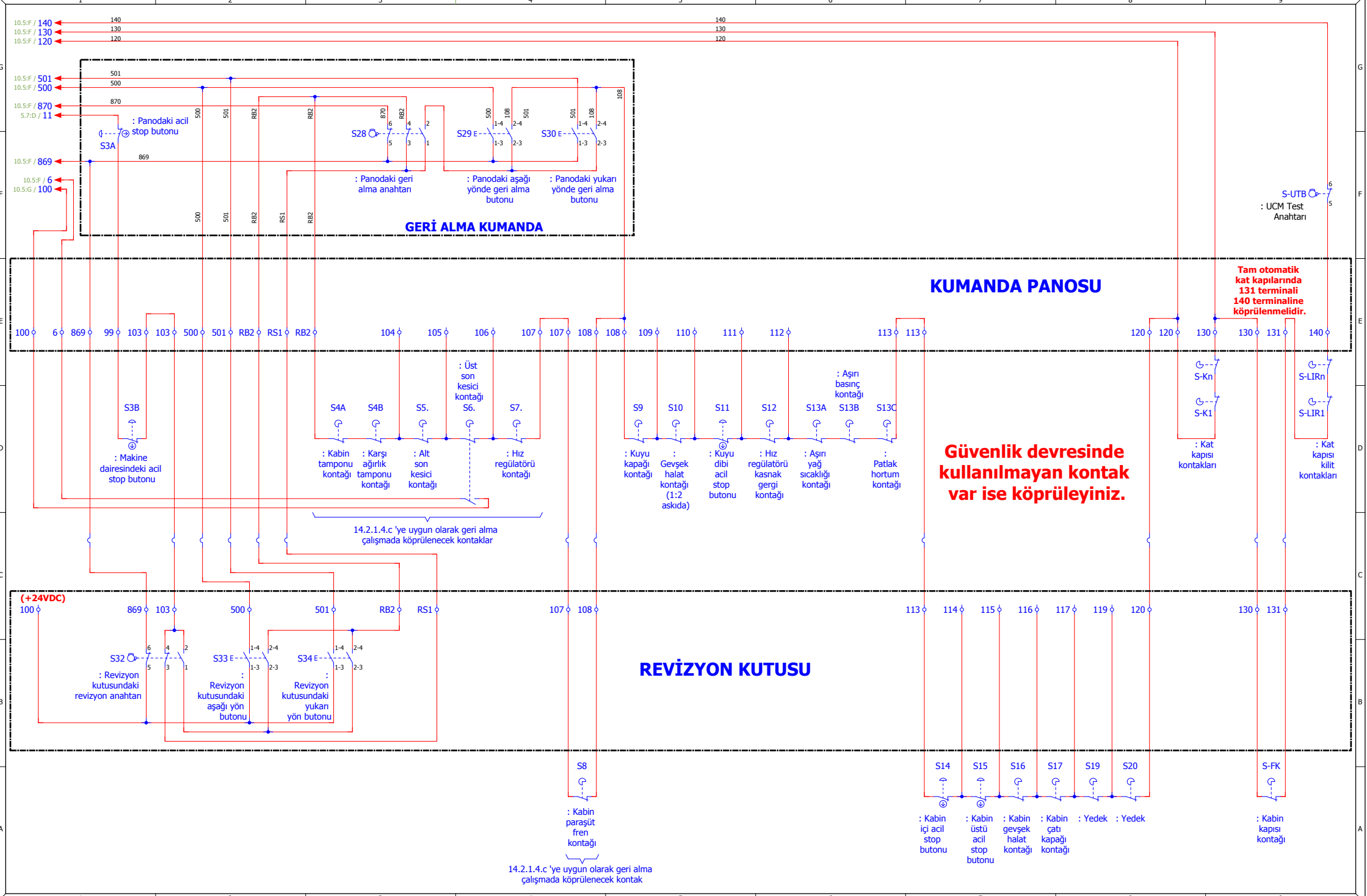

mik-el	ÇİZİM	İ. YÖRDENİKLİ	TARİH	20.02.2015	Hidrolik Blain EV100 (Kleemann, Doppler) / Doğrudan Yol Verme	GÜVENLİK DEVRELERİ, REVİZYON (BAKIM) VE GERİ ALMA BAĞLANTILARI	SAYFA
	KONTROL	M. SELÇOK	ŞEMA NO	A3-5510-2-P / P			11 / 12
			DOSYA	SXP-A3-KL-DY-GAK-P-V1			

BAĞLANTI	KUMANDA PANOSU BAĞLANTI ŞEMASI
KAPI AÇIK SEVİYELEME	VAR
ERKEN KAPI AÇMA	VAR
GÜVENLİK DEVRESİ GERİLİMİ	220VAC
GERİ ALMA KUMANDA	VAR

Bu belge, uygulamalar için öneri niteliğindedir. Mik-el Elektronik San. Tic. Ltd. Şti. önceden haber vermeksizin belgenin içerik veya görünümünde değişiklik yapma hakkını saklı tutar. Belgede yeralabilecek olası hata ve eksikliklerden Mik-el Elektronik San. Tic. Ltd. Şti. sorumlu tutulamaz.
© Bu belge Mik-el Elektronik San. Tic. Ltd. Şti. 'nin malıdır. Her türlü kullanım hakkı Mik-el Elektronik San. Tic. Ltd. Şti. 'ne aittir ve telif hakları yasasınca koruma altındadır. Mik-el Elektronik San. Tic. Ltd. Şti. 'nin yazılı izni olmadan hiçbir şekilde çoğaltılamaz ve üzerinde değişiklik yapılamaz.

1	: Kabin ve kabin lambası besleme fazı	(220VAC)
1F	: Bağımsız sigortadan geçen kabin fazı	(220VAC)
3	: Kuyu prizi fazı	(220VAC)
3N	: Kuyu nötrü	
4	: Kuyu aydınlatma fazı	(220VAC)
N	: Nötr	
N1	: Bağımsız sigortadan geçen kabin nötrü	
99	: Panodaki acil stop buton dönüşü	(220VAC)
103	: Makine dairesindeki acil stop buton dönüşü	(220VAC)
104	: Kabin tamponu kontağı ve karşı ağırlık tamponu kontağı dönüşü	(220VAC)
105	: Alt son kesici kontağı dönüşü	(220VAC)
106	: Üst son kesici kontağı dönüşü	(220VAC)
107	: Hız regülatörü kontağı dönüşü	(220VAC)
108	: Kabin paraşüt fren kontağı dönüşü	(220VAC)
109	: Kuyu kapağı kontağı dönüşü	(220VAC)
110	: Gevşek halat kontağı dönüşü	(220VAC)
111	: Kuyu dibi acil stop buton dönüşü	(220VAC)
112	: Hız regülatörü kasnak gergi kontağı dönüşü	(220VAC)
113	: Yedek	(220VAC)
120	: Seri bağlı stop kontakları dönüşü	(220VAC)
130	: Kat kapısı kontakları dönüşü	(220VAC)
131	: Kabin kapısı kontakları dönüşü	(220VAC)
140	: Kat kapısı kilit kontakları dönüşü	(220VAC)
RB2	: Revizyon ve Geri Alma anahtarları üzerindeki güvenlik (stop) devresi kontakları dönüşü	(220VAC)
RS1	: Revizyon anahtarı üzerindeki güvenlik (stop) devresi kontakları dönüşü	(220VAC)
ADN	: Otomatik kapı nötrü	(220VAC)
ADP	: Otomatik kapı fazı	(220VAC)
L1, L2, L3	: Şebeke girişleri	(380VAC)
U, V, W	: Motor sargı çıkışları	(380VAC)

IL	: UPS giriş fazı	(220VAC)
IN	: UPS giriş nötrü	(220VAC)
UL	: UPS çıkış fazı	(220VAC)
UN1	: UPS çıkış nötrü	(220VAC)
UN	: Ana kesici şalter kontağından geçen UPS çıkış nötrü	(220VAC)
US	: Ana kesici şalter kontağından geçen UPS çıkış fazı	(220VAC)
810	: Lirpomp bobini (-) ucu	(-180VDC)
2001	: Lirpomp bobini (+) ucu	(+180VDC)
V-COM (V10)	: Valflerin (-) ucu	(-48VDC)
V-LE (L10)	: Basınç kilit valfi (A3'e uygun)	(+48VDC)
V-A (VU2)	: Yukarı yön valfinin (+) ucu	(+48VDC)
V-B (VH2)	: Yukarı hızlı valfinin (+) ucu	(+48VDC)
V-C (VH1)	: Aşağı hızlı valfinin (+) ucu	(+48VDC)
V-D (VU1)	: Aşağı yön valfinin (+) ucu	(+48VDC)
100	: Gösterge ve kontrol devreleri müştereği (+) ucu	(+24VDC)
1000	: Gösterge ve kontrol devreleri dönüşü (-) ucu	(-24VDC)
500	: Revizyonda çalışma aşağı yön sinyal girişi	(+24VDC)
501	: Revizyonda çalışma yukarı yön sinyal girişi	(+24VDC)
869	: Revizyona alma anahtarından gelen normal çalışma sinyal girişi	(+24VDC)
870	: Geri alma anahtarından gelen normal çalışma sinyal girişi	(+24VDC)
6	: Kuyu üst limiti aşıldı sinyal girişi	(+24VDC)
MLA	: Kilit açma bölgesi şalteri sinyal girişi (Darbeye ve titreşime dayanıklı)	(+24VDC)
MLB	: Kilit açma bölgesi şalteri sinyal girişi (Darbeye ve titreşime dayanıklı)	(+24VDC)
AL1, AL2	: Alarm sinyal girişleri	
CANH, CANL	: Seri haberleşme sinyalleri	
P1, P2	: Motor termistör sinyal girişleri	
PE	: Topraklama	
TLA, TLB, TLC, TLD	: Telefon hattı bağlantı girişleri	

FT	: TR1 besleme sigortası
F18	: 24VDC besleme sigortası
F11	: 220VAC besleme sigortası
FP	: Pano aydınlatma sigortası
FDP	: Kapı fazı besleme sigortası
FLIR	: Lirpomp sigortası
FP	: Pano aydınlatma sigortası
TR1	: Ana besleme ve yalıtım trafosu
D100	: 24VDC köprü doğrultucu
D2000	: Lirpomp köprü doğrultucu

K11	: Aşağı yön kontaktörü (EN 60947-4-1 'e uygun kontaktör)
K12	: Aşağı yön kontaktörü (EN 60947-4-1 'e uygun kontaktör)
K13	: Basınç kilit valfi kontaktörü (EN 60947-4-1 'e uygun kontaktör)
K21	: Yukarı yön kontaktörü (EN 60947-4-1 'e uygun kontaktör)
K22	: Yukarı yön kontaktörü (EN 60947-4-1 'e uygun kontaktör)
KU2	: Yukarı yön kontaktörü (Motor gücüne göre EN 60947-4-1 'e uygun kontaktör)

Bu belge, uygulamalar için öneri niteliğindedir. Mik-el Elektronik San. Tic. Ltd. Şti. önceden haber vermeksizin belgenin içerik veya görünümünde değişiklik yapma hakkını saklı tutar. Belgede yeralabilecek olası hata ve eksikliklerden Mik-el Elektronik San. Tic. Ltd. Şti. sorumlu tutulamaz.
© Bu belge Mik-el Elektronik San. Tic. Ltd. Şti. 'nin malıdır. Her türlü kullanım hakkı Mik-el Elektronik San. Tic. Ltd. Şti. 'ne aittir ve telif hakları yasasınca koruma altındadır. Mik-el Elektronik San. Tic. Ltd. Şti. 'nin yazılı izni olmadan hiçbir şekilde çoğaltılamaz ve üzerinde değişiklik yapılamaz.

MİK-EL ELEKTRONİK SAN. TİC. LTD. ŞTİ.

YÜZYIL MAH. MATBAACILAR SİTESİ YOLU NO:56 34200 BAĞCILAR / İSTANBUL / TÜRKİYE

TELEFON	+90.212. 629 10 08 pbx	FAKS	+90.212. 629 11 35
	+90.216. 314 00 57-67	WEB	www.mik-el.com
T. DESTEK	+90.542. 591 30 80	E-mail	destek@mik-el.com

FİRMA	MİK-EL ELEKTRONİK SAN. TİC. LTD. ŞTİ.
KUMANDA SİSTEMİ	MİKRONİK SX PLUS
PROJE TANIMI	Hidrolik Blain EV100 (Kleemann, Doppler) / Doğrudan Yol Verme
BAĞLANTI	KUMANDA PANOSU BAĞLANTI ŞEMASI
KAPI AÇIK SEVİYELEME	VAR
ERKEN KAPI AÇMA	VAR
GÜVENLİK DEVRESİ GERİLİMİ	220VAC
GERİ ALMA KUMANDA	YOK
H/W	PLUS/CPU : V1, CAB : V1
S/W	PLUS/CPU : V2.05, CAB: V1.02
TARİH	20.02.2015
ŞEMA NUMARASI	A3-5515-2-P / P
DOSYA İSMİ	SXP-A3-KL-DY-P-V1
SAYFA SAYISI	12
ÇİZİM	İ. YÖRDENİKLİ
KONTROL	M. SELÇOK

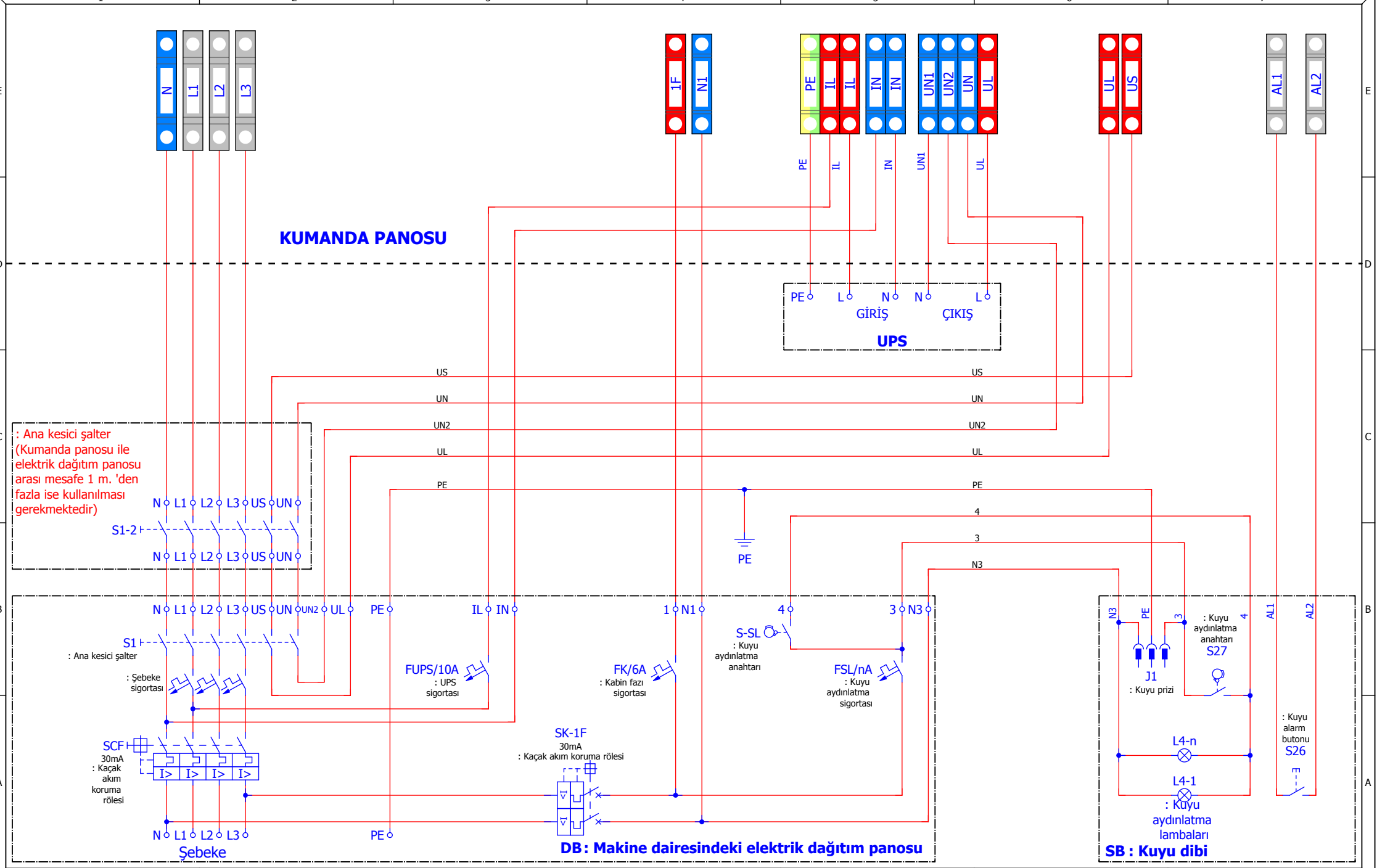

mik-el	ÇİZİM	İ. YÖRDENİKLİ	TARİH	20.02.2015	Hidrolik Blain EV100 (Kleemann, Doppler) / Doğrudan Yol Verme	ELEKTRİK DAĞITIM KUTUSU BAĞLANTILARI	SAYFA
	KONTROL	M. SELÇOK	ŞEMA NO	A3-5515-2-P / P			2/12
			DOSYA	SXP-A3-KL-DY-P-V1			

BAĞLANTI	KUMANDA PANOSU BAĞLANTI ŞEMASI
KAPI AÇIK SEVİYELEME	VAR
ERKEN KAPI AÇMA	VAR
GÜVENLİK DEVRESİ GERİLİMİ	220VAC
GERİ ALMA KUMANDA	YOK

Bu belge, uygulamalar için öneri niteliğindedir. Mik-el Elektronik San. Tic. Ltd. Şti. önceden haber vermeksizin belgenin içerik veya görünümünde değişiklik yapma hakkını saklı tutar. Belgede yeralabilecek olası hata ve eksikliklerden Mik-el Elektronik San. Tic. Ltd. Şti. sorumlu tutulamaz.
© Bu belge Mik-el Elektronik San. Tic. Ltd. Şti. 'nin malıdır. Her türlü kullanım hakkı Mik-el Elektronik San. Tic. Ltd. Şti. 'ne aittir ve telif hakları yasasınca koruma altındadır. Mik-el Elektronik San. Tic. Ltd. Şti. 'nin yazılı izni olmadan hiçbir şekilde çoğaltılamaz ve üzerinde değişiklik yapılamaz.

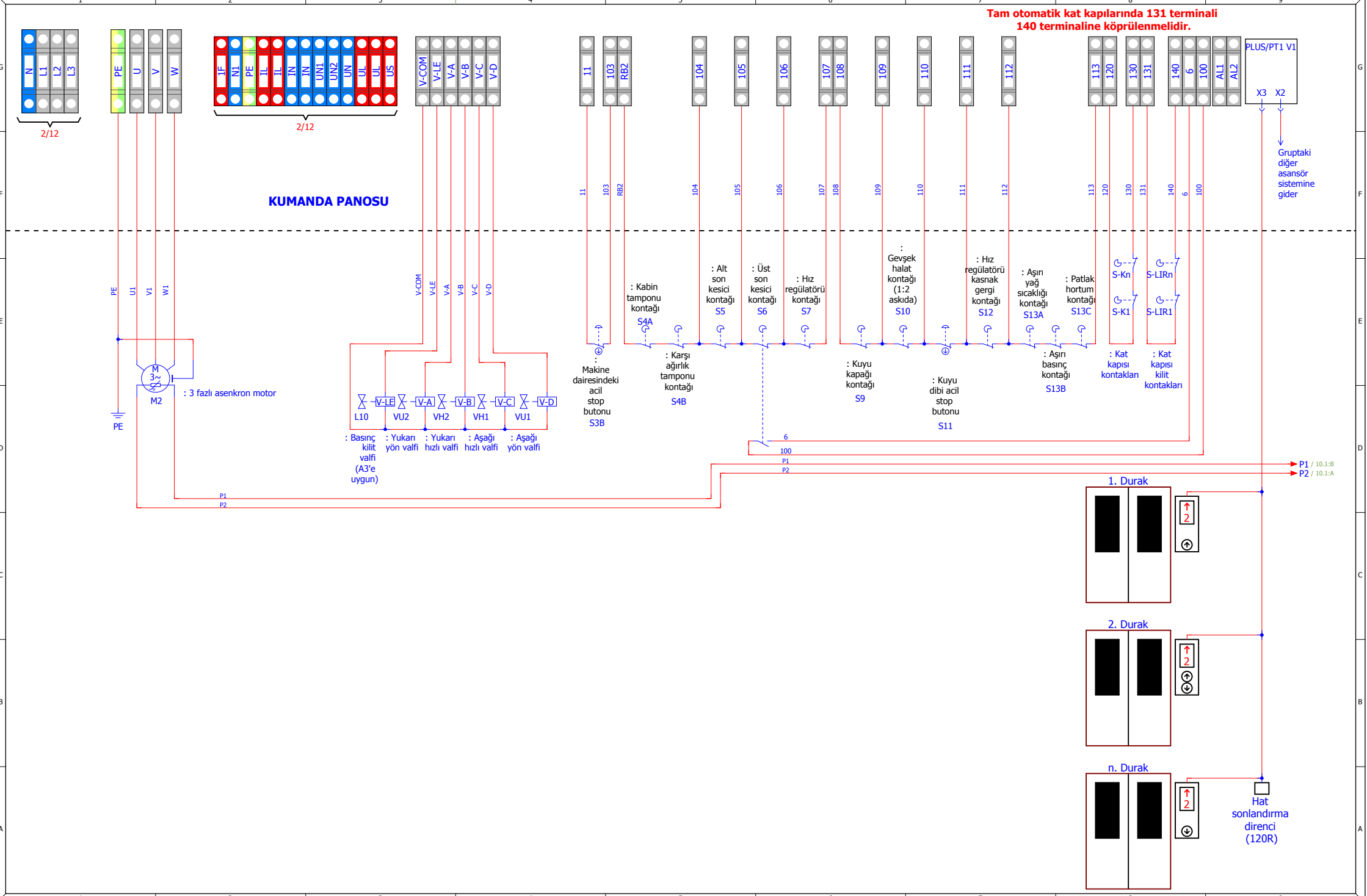

mik-el	ÇİZİM	İ. YÖRDENİKLİ	TARİH	20.02.2015	Hidrolik Blain EV100 (Kleemann, Doppler) / Doğrudan Yol Verme	KUMANDA PANOSUNUN KLEMENSLERİ VE DIŞ BAĞLANTILAR	SAYFA
	KONTROL	M. SELÇOK	ŞEMA NO	A3-5515-2-P / P			3 / 12
			DOSYA	SXP-A3-KL-DY-P-V1			

BAĞLANTI	KUMANDA PANOSU BAĞLANTI ŞEMASI
KAPI AÇIK SEVİYELEME	VAR
ERKEN KAPI AÇMA	VAR
GÜVENLİK DEVRESİ GERİLİMİ	220VAC
GERİ ALMA KUMANDA	YOK

Bu belge, uygulamalar için öneri niteliğindedir. Mik-el Elektronik San. Tic. Ltd. Şti. önceden haber vermeksizin belgenin içerik veya görünümünde değişiklik yapma hakkını saklı tutar. Belgede yeralabilecek olası hata ve eksikliklerden Mik-el Elektronik San. Tic. Ltd. Şti. sorumlu tutulamaz.
© Bu belge Mik-el Elektronik San. Tic. Ltd. Şti. 'nin malıdır. Her türlü kullanım hakkı Mik-el Elektronik San. Tic. Ltd. Şti. 'ne aittir ve telif hakları yasasınca koruma altındadır. Mik-el Elektronik San. Tic. Ltd. Şti. 'nin yazılı izni olmadan hiçbir şekilde çoğaltılamaz ve üzerinde değişiklik yapılamaz.

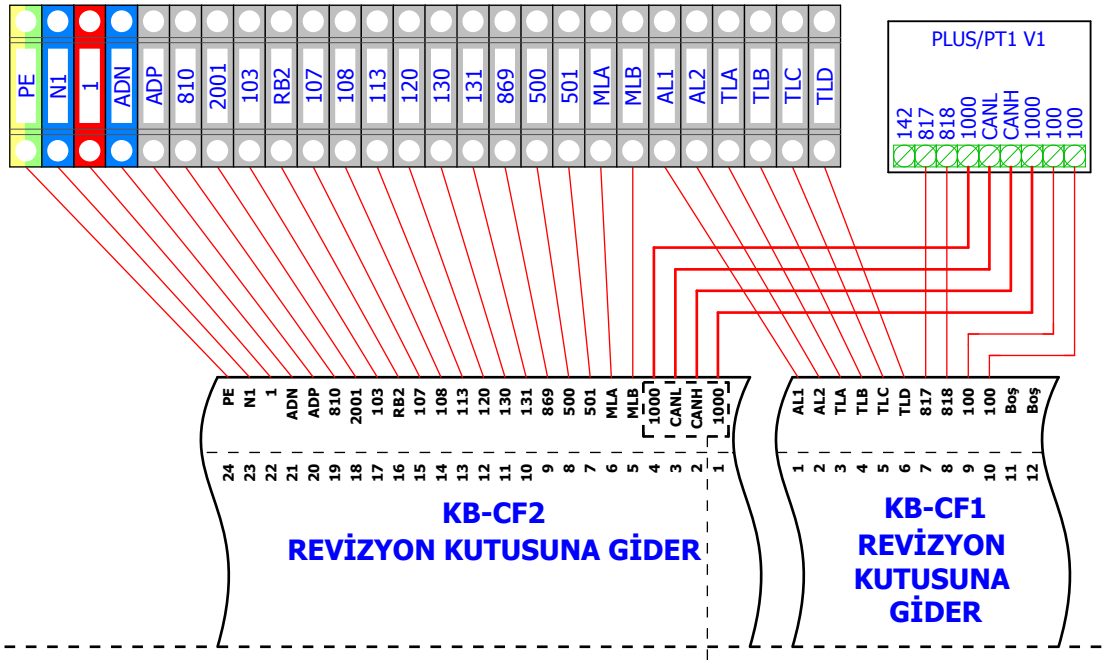

KUMANDA PANOSU

UYARI !
Sistem haberleşmesinin sağlıklı çalışabilmesi için bu terminal grubunun gösterilen sırada ve birarada olması gerekmektedir.

mik-el	ÇİZİM	İ. YÖRDENİKLİ	TARİH	20.02.2015	Hidrolik Blain EV100 (Kleemann, Doppler) / Doğrudan Yol Verme	KUMANDA PANOSUNUN KLEMENSLERİ	SAYFA
	KONTROL	M. SELÇOK	ŞEMA NO	A3-5515-2-P / P			4/12
			DOSYA	SXP-A3-KL-DY-P-V1			

BAĞLANTI	KUMANDA PANOSU BAĞLANTI ŞEMASI
KAPI AÇIK SEVİYELEME	VAR
ERKEN KAPI AÇMA	VAR
GÜVENLİK DEVRESİ GERİLİMİ	220VAC
GERİ ALMA KUMANDA	YOK

Bu belge, uygulamalar için öneri niteliğindedir. Mik-el Elektronik San. Tic. Ltd. Şti. önceden haber vermeksizin belgenin içerik veya görünümünde değişiklik yapma hakkını saklı tutar. Belgede yeralabilecek olası hata ve eksikliklerden Mik-el Elektronik San. Tic. Ltd. Şti. sorumlu tutulamaz.
© Bu belge Mik-el Elektronik San. Tic. Ltd. Şti. 'nin malıdır. Her türlü kullanım hakkı Mik-el Elektronik San. Tic. Ltd. Şti. 'ne aittir ve telif hakları yasasınca koruma altındadır. Mik-el Elektronik San. Tic. Ltd. Şti. 'nin yazılı izni olmadan hiçbir şekilde çoğaltılamaz ve üzerinde değişiklik yapılamaz.

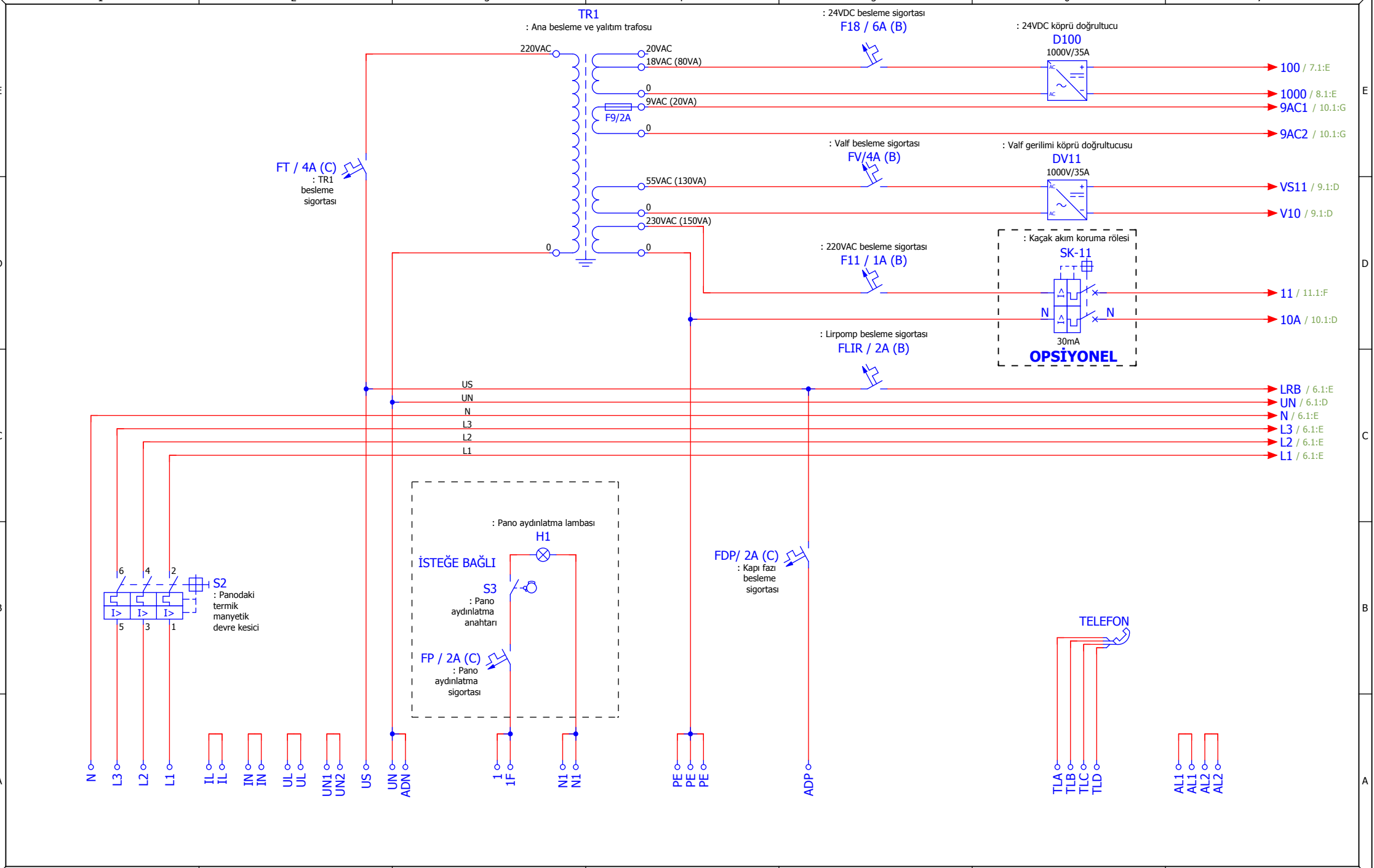

mik-el	ÇİZİM	İ. YÖRDENİKLİ	TARİH	20.02.2015	Hidrolik Blain EV100 (Kleemann, Doppler) / Doğrudan Yol Verme	KUMANDA PANOSUNDAKİ BESLEME, AYDINLATMA VE FAN DEVRELERİ	BAĞLANTI: KUMANDA PANOSU BAĞLANTI ŞEMASI KAPI AÇIK SEVİYELEME: VAR ERKEN KAPI AÇMA: VAR GÜVENLİK DEVRESİ GERİLİMİ: 220VAC GERİ ALMA KUMANDA: YOK
	KONTROL	M. SELÇOK	ŞEMA NO	A3-5515-2-P / P			SAYFA 5/12
			DOSYA	SXP-A3-KL-DY-P-V1			

Bu belge, uygulamalar için öneri niteliğindedir. Mik-el Elektronik San. Tic. Ltd. Şti. önceden haber vermeksizin belgenin içerik veya görünümünde değişiklik yapma hakkını saklı tutar. Belgede yeralabilecek olası hata ve eksikliklerden Mik-el Elektronik San. Tic. Ltd. Şti. sorumlu tutulamaz.
© Bu belge Mik-el Elektronik San. Tic. Ltd. Şti. 'nin malıdır. Her türlü kullanım hakkı Mik-el Elektronik San. Tic. Ltd. Şti. 'ne aittir ve telif hakları yasasınca koruma altındadır. Mik-el Elektronik San. Tic. Ltd. Şti. 'nin yazılı izni olmadan hiçbir şekilde çoğaltılamaz ve üzerinde değişiklik yapılamaz.

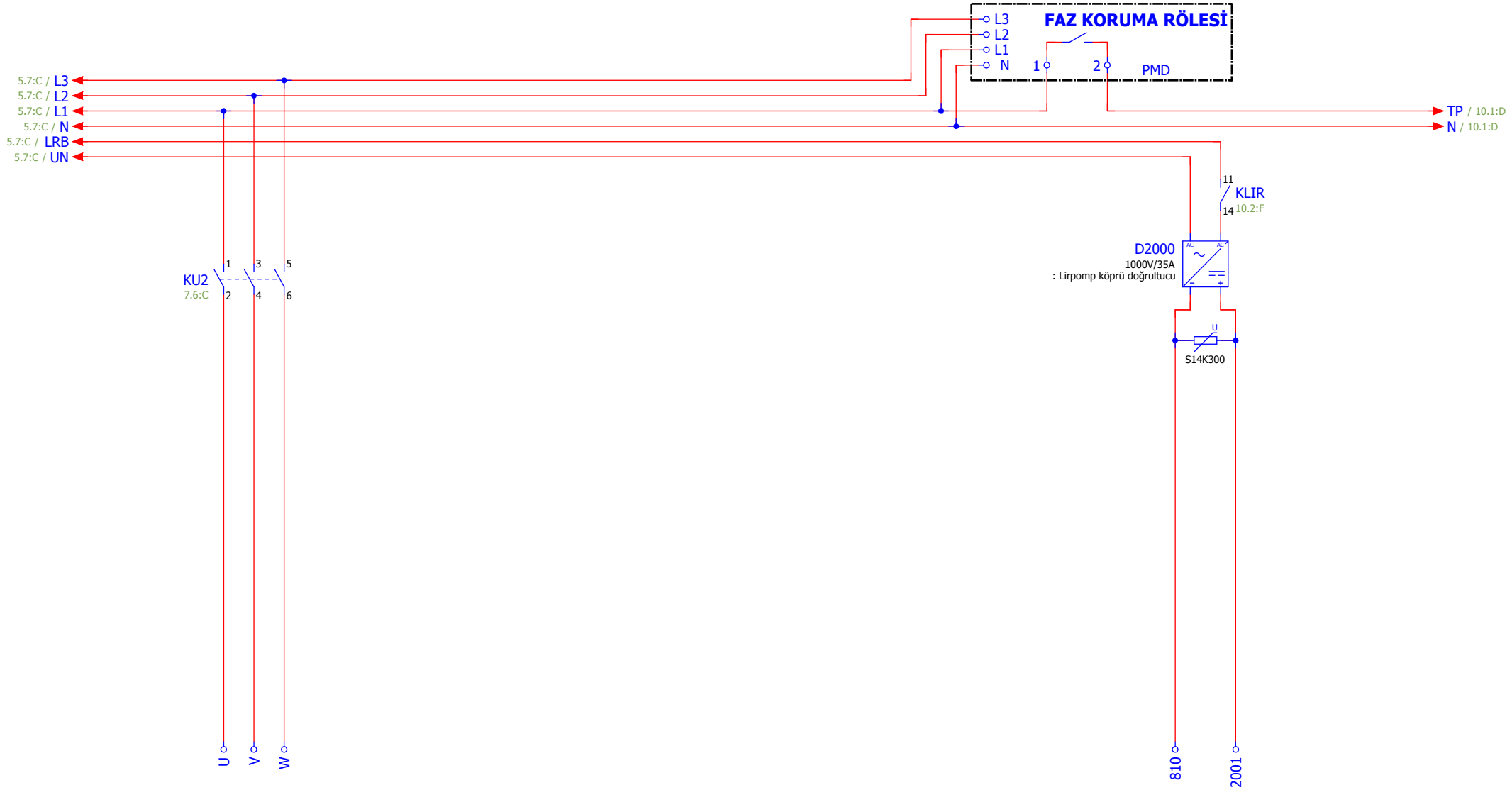

mik-el	ÇİZİM	İ. YÖRDENİKLİ	TARİH	20.02.2015	Hidrolik Blain EV100 (Kleemann, Doppler) / Doğrudan Yol Verme	MOTOR BAĞLANTILARI	SAYFA
	KONTROL	M. SELÇOK	ŞEMA NO	A3-5515-2-P / P			6/12
			DOSYA	SXP-A3-KL-DY-P-V1			

BAĞLANTI	KUMANDA PANOSU BAĞLANTI ŞEMASI
KAPI AÇIK SEVİYELEME	VAR
ERKEN KAPI AÇMA	VAR
GÜVENLİK DEVRESİ GERİLİMİ	220VAC
GERİ ALMA KUMANDA	YOK

Bu belge, uygulamalar için öneri niteliğindedir. Mik-el Elektronik San. Tic. Ltd. Şti. önceden haber vermeksizin belgenin içerik veya görünümünde değişiklik yapma hakkını saklı tutar. Belgede yeralabilecek olası hata ve eksikliklerden Mik-el Elektronik San. Tic. Ltd. Şti. sorumlu tutulamaz.
© Bu belge Mik-el Elektronik San. Tic. Ltd. Şti. 'nin malıdır. Her türlü kullanım hakkı Mik-el Elektronik San. Tic. Ltd. Şti. 'ne aittir ve telif hakları yasasınca koruma altındadır. Mik-el Elektronik San. Tic. Ltd. Şti. 'nin yazılı izni olmadan hiçbir şekilde çoğaltılamaz ve üzerinde değişiklik yapılamaz.

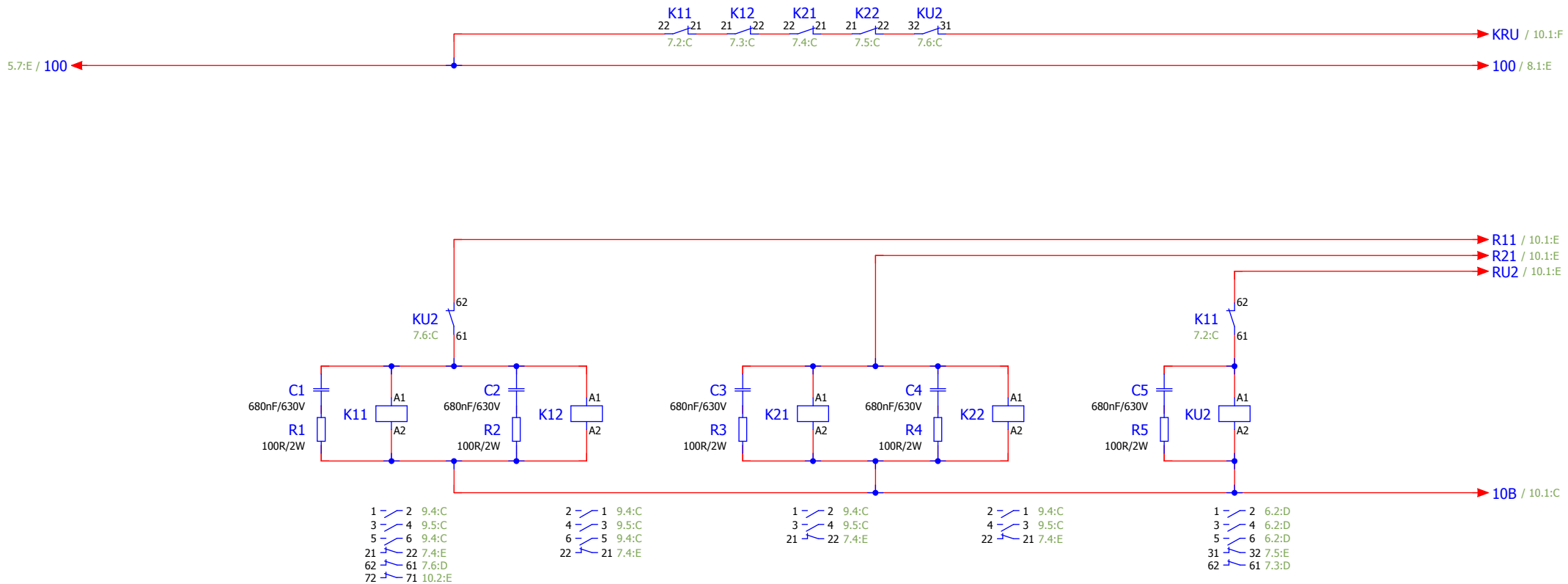

K11 : Aşağı yön kontaktörü (EN 60947-4-1 'e uygun kontaktör)
K12 : Aşağı yön kontaktörü (EN 60947-4-1 'e uygun kontaktör)
K21 : Yukarı yön kontaktörü (EN 60947-4-1 'e uygun kontaktör)
K22 : Yukarı yön kontaktörü (EN 60947-4-1 'e uygun kontaktör)
KU2: Yukarı yön kontaktörü (Motor gücüne göre EN 60947-4-1 'e uygun kontaktör)

mik-el	ÇİZİM	İ. YÖRDENİKLİ	TARİH	20.02.2015	Hidrolik Blain EV100 (Kleemann, Doppler) / Doğrudan Yol Verme	KUMANDA PANOSUNDAKİ KONTAKTÖR DEVRELERİ	SAYFA
	KONTROL	M. SELÇOK	ŞEMA NO	A3-5515-2-P / P			7/12
			DOSYA	SXP-A3-KL-DY-P-V1			

BAĞLANTI	KUMANDA PANOSU BAĞLANTI ŞEMASI
KAPI AÇIK SEVİYELEME	VAR
ERKEN KAPI AÇMA	VAR
GÜVENLİK DEVRESİ GERİLİMİ	220VAC
GERİ ALMA KUMANDA	YOK

Bu belge, uygulamalar için öneri niteliğindedir. Mik-el Elektronik San. Tic. Ltd. Şti. önceden haber vermeksizin belgenin içerik veya görünümünde değişiklik yapma hakkını saklı tutar. Belgede yeralabilecek olası hata ve eksikliklerden Mik-el Elektronik San. Tic. Ltd. Şti. sorumlu tutulamaz.
© Bu belge Mik-el Elektronik San. Tic. Ltd. Şti. 'nin malıdır. Her türlü kullanım hakkı Mik-el Elektronik San. Tic. Ltd. Şti. 'ne aittir ve telif hakları yasasınca koruma altındadır. Mik-el Elektronik San. Tic. Ltd. Şti. 'nin yazılı izni olmadan hiçbir şekilde çoğaltılamaz ve üzerinde değişiklik yapılamaz.

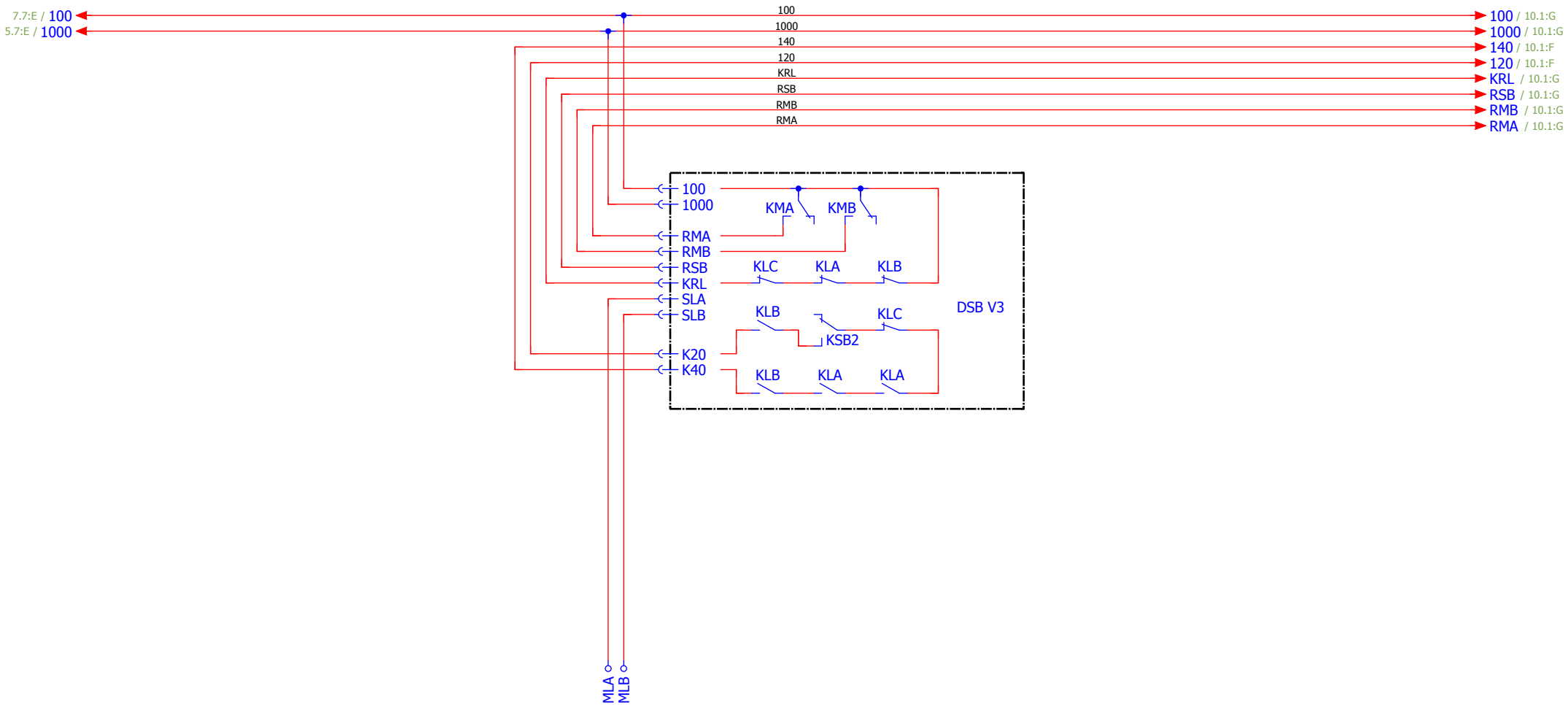

mik-el	ÇİZİM	İ. YÖRDENİKLİ	TARİH	20.02.2015	Hidrolik Blain EV100 (Kleemann, Doppler) / Doğrudan Yol Verme	DSB KARTININ BAĞLANTILARI	BAĞLANTI: KUMANDA PANOSU BAĞLANTI ŞEMASI KAPI AÇIK SEVİYELEME: VAR ERKEN KAPI AÇMA: VAR GÜVENLİK DEVRESİ GERİLİMİ: 220VAC GERİ ALMA KUMANDA: YOK
	KONTROL	M. SELÇOK	ŞEMA NO	A3-5515-2-P / P			
			DOSYA	SXP-A3-KL-DY-P-V1			

SAYFA 8/12

Bu belge, uygulamalar için öneri niteliğindedir. Mik-el Elektronik San. Tic. Ltd. Şti. önceden haber vermeksizin belgenin içerik veya görünümünde değişiklik yapma hakkını saklı tutar. Belgede yeralabilecek olası hata ve eksikliklerden Mik-el Elektronik San. Tic. Ltd. Şti. sorumlu tutulamaz.
© Bu belge Mik-el Elektronik San. Tic. Ltd. Şti. 'nin malıdır. Her türlü kullanım hakkı Mik-el Elektronik San. Tic. Ltd. Şti. 'ne aittir ve telif hakları yasasınca koruma altındadır. Mik-el Elektronik San. Tic. Ltd. Şti. 'nin yazılı izni olmadan hiçbir şekilde çoğaltılamaz ve üzerinde değişiklik yapılamaz.

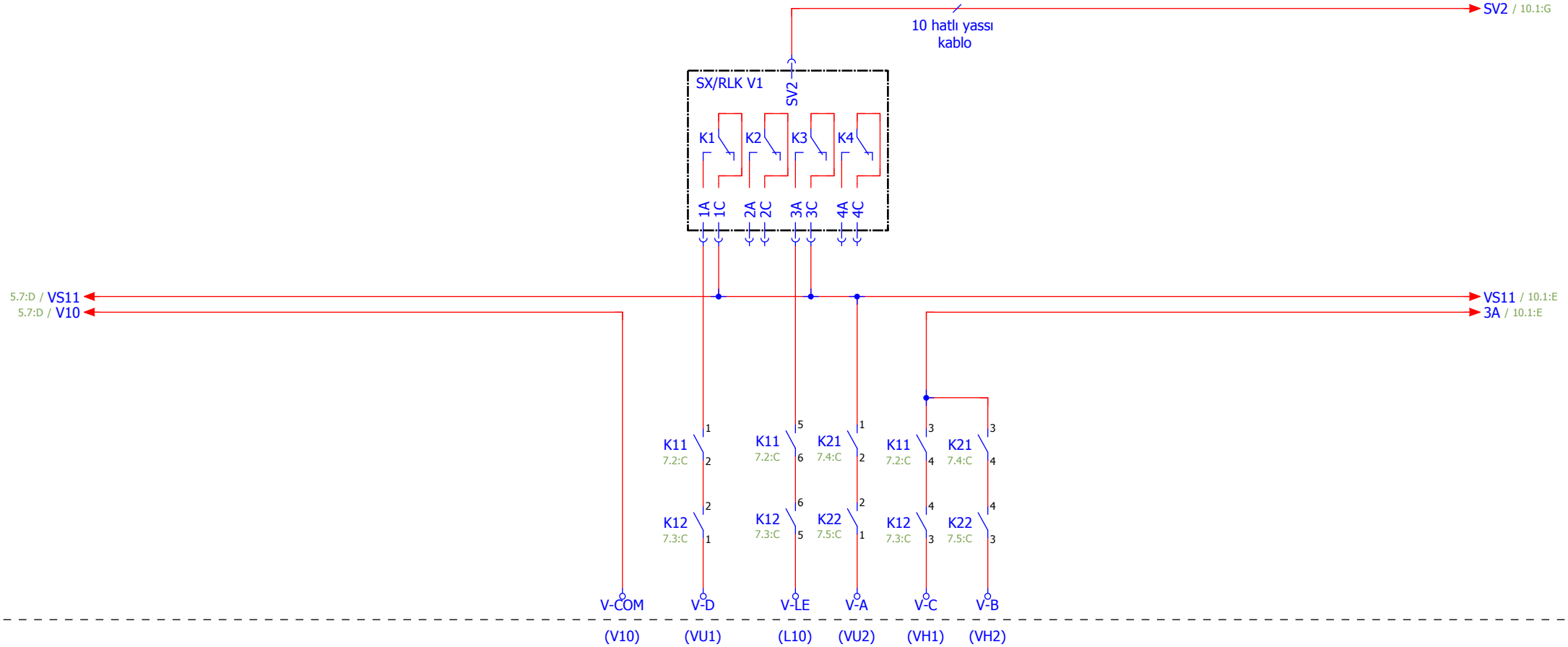

V-COM (V10) : Valflerin (-) ucu
V-LE (L10) : Basınç kilit valfi (A3'e uygun)
V-A (VU2) : Yukarı yön valfi
V-B (VH2) : Yukarı hızlı valfi
V-C (VH1) : Aşağı hızlı valfi
V-D (VU1) : Aşağı yön valfi

mik-el	ÇİZİM	İ. YÖRDENİKLİ	TARİH	20.02.2015	Hidrolik Blain EV100 (Kleemann, Doppler) / Doğrudan Yol Verme	RLK KARTININ BAĞLANTILARI	SAYFA
	KONTROL	M. SELÇOK	ŞEMA NO	A3-5515-2-P / P			9/12
			DOSYA	SXP-A3-KL-DY-P-V1			

BAĞLANTI	KUMANDA PANOSU BAĞLANTI ŞEMASI
KAPI AÇIK SEVİYELEME	VAR
ERKEN KAPI AÇMA	VAR
GÜVENLİK DEVRESİ GERİLİMİ	220VAC
GERİ ALMA KUMANDA	YOK

Bu belge, uygulamalar için öneri niteliğindedir. Mik-el Elektronik San. Tic. Ltd. Şti. önceden haber vermeksizin belgenin içerik veya görünümünde değişiklik yapma hakkını saklı tutar. Belgede yeralabilecek olası hata ve eksikliklerden Mik-el Elektronik San. Tic. Ltd. Şti. sorumlu tutulamaz.
© Bu belge Mik-el Elektronik San. Tic. Ltd. Şti. 'nin malıdır. Her türlü kullanım hakkı Mik-el Elektronik San. Tic. Ltd. Şti. 'ne aittir ve telif hakları yasasınca koruma altındadır. Mik-el Elektronik San. Tic. Ltd. Şti. 'nin yazılı izni olmadan hiçbir şekilde çoğaltılamaz ve üzerinde değişiklik yapılamaz.

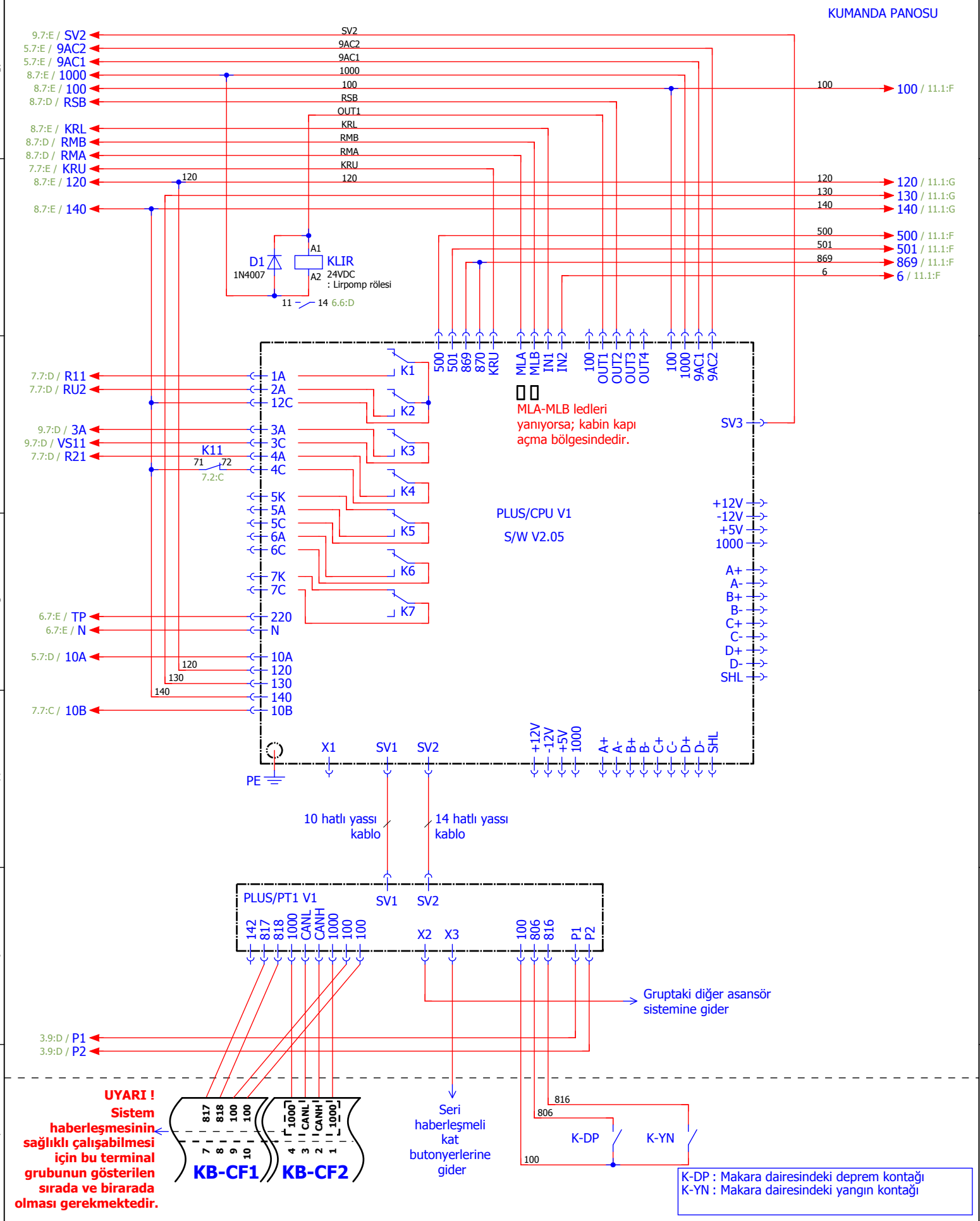

Hidrolik Blain EV100 (Kleemann, Doppler) / Doğrudan Yol Verme

PLUS/CPU KARTININ BAĞLANTILARI

mik-el	ÇİZİM	İ. YÖRDENİKLİ	TARİH	20.02.2015	BAĞLANTI	KUMANDA PANOSU BAĞLANTI ŞEMASI
			ŞEMA NO	A3-5515-2-P / P	KAPI AÇIK SEVİYELEME	VAR
	KONTROL	M. SELÇOK	DOSYA	SXP-A3-KL-DY-P-V1	ERKEN KAPI AÇMA	VAR
					GÜVENLİK DEVRESİ GERİLİMİ	220VAC
					GERİ ALMA KUMANDA	YOK

SAYFA 10/12

Bu belge, uygulamalar için öneri niteliğindedir. Mik-el Elektronik San. Tic. Ltd. Şti. önceden haber vermeksizin belgenin içerik veya görünümünde değişiklik yapma hakkını saklı tutar. Belgede yeralabilecek olası hata ve eksikliklerden Mik-el Elektronik San. Tic. Ltd. Şti. sorumlu tutulamaz.
© Bu belge Mik-el Elektronik San. Tic. Ltd. Şti. 'nin malıdır. Her türlü kullanım hakkı Mik-el Elektronik San. Tic. Ltd. Şti. 'ne aittir ve telif hakları yasasınca koruma altındadır. Mik-el Elektronik San. Tic. Ltd. Şti. 'nin yazılı izni olmadan hiçbir şekilde çoğaltılamaz ve üzerinde değişiklik yapılamaz.

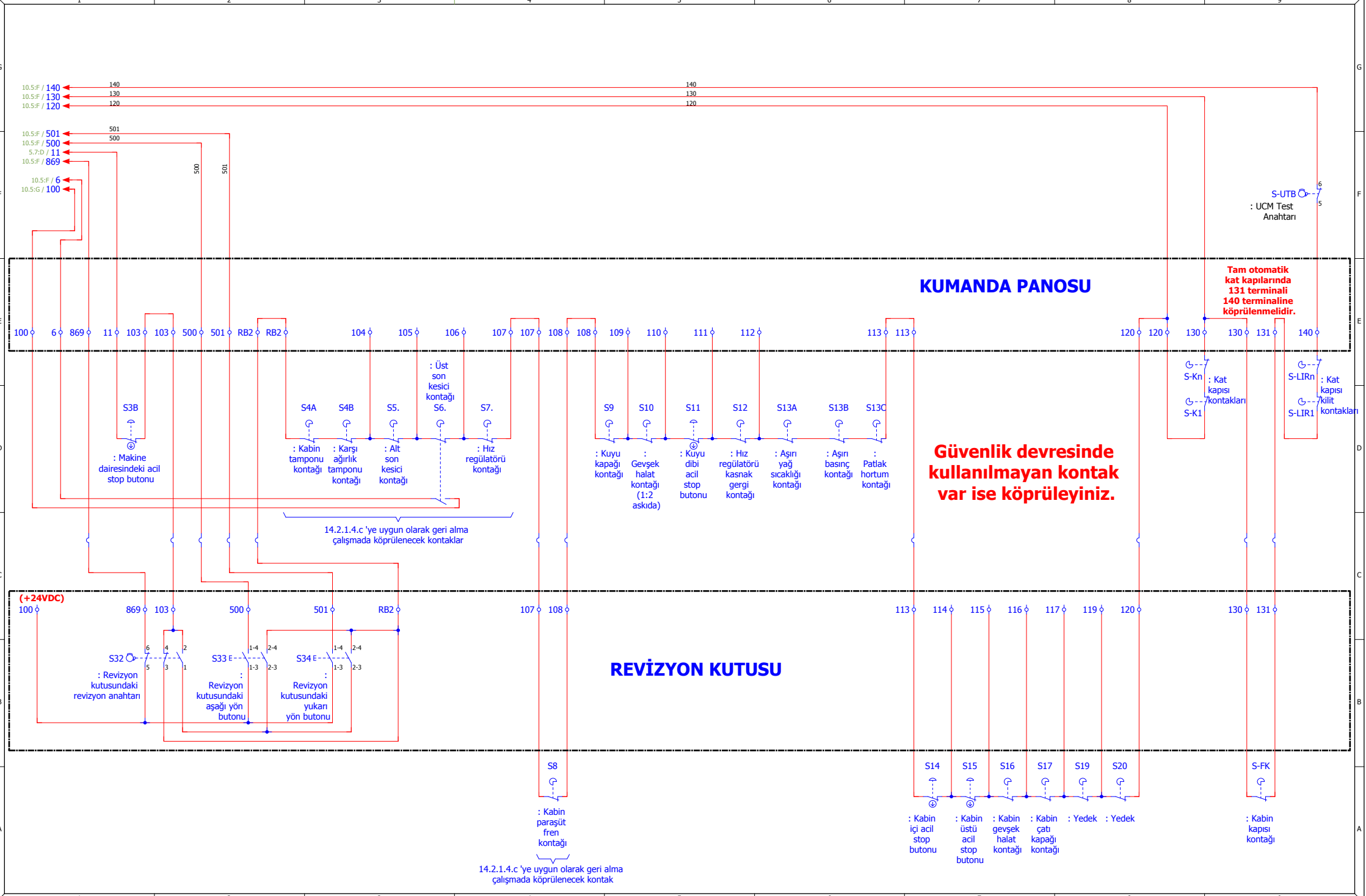

mik-el	ÇİZİM	İ. YÖRDENİKLİ	TARİH	20.02.2015	Hidrolik Blain EV100 (Kleemann, Doppler) / Doğrudan Yol Verme	GÜVENLİK DEVRELERİ, REVİZYON (BAKIM) BAĞLANTILARI	SAYFA
	KONTROL	M. SELÇOK	ŞEMA NO	A3-5515-2-P / P			11 / 12
			DOSYA	SXP-A3-KL-DY-P-V1			

BAĞLANTI	KUMANDA PANOSU BAĞLANTI ŞEMASI
KAPI AÇIK SEVİYELEME	VAR
ERKEN KAPI AÇMA	VAR
GÜVENLİK DEVRESİ GERİLİMİ	220VAC
GERİ ALMA KUMANDA	YOK

Bu belge, uygulamalar için öneri niteliğindedir. Mik-el Elektronik San. Tic. Ltd. Şti. önceden haber vermeksizin belgenin içerik veya görünümünde değişiklik yapma hakkını saklı tutar. Belgede yeralabilecek olası hata ve eksikliklerden Mik-el Elektronik San. Tic. Ltd. Şti. sorumlu tutulamaz.
© Bu belge Mik-el Elektronik San. Tic. Ltd. Şti. 'nin malıdır. Her türlü kullanım hakkı Mik-el Elektronik San. Tic. Ltd. Şti. 'ne aittir ve telif hakları yasasınca koruma altındadır. Mik-el Elektronik San. Tic. Ltd. Şti. 'nin yazılı izni olmadan hiçbir şekilde çoğaltılamaz ve üzerinde değişiklik yapılamaz.

1	: Kabin ve kabin lambası besleme fazı	(220VAC)
1F	: Bağımsız sigortadan geçen kabin fazı	(220VAC)
3	: Kuyu prizi fazı	(220VAC)
3N	: Kuyu nötrü	
4	: Kuyu aydınlatma fazı	(220VAC)
N	: Nötr	
N1	: Bağımsız sigortadan geçen kabin nötrü	
11	: Kumanda panosundaki trafo fazı	(220VAC)
103	: Makine dairesindeki acil stop buton dönüşü	(220VAC)
104	: Kabin tamponu kontağı ve karşı ağırlık tamponu kontağı dönüşü	(220VAC)
105	: Alt son kesici kontağı dönüşü	(220VAC)
106	: Üst son kesici kontağı dönüşü	(220VAC)
107	: Hız regülatörü kontağı dönüşü	(220VAC)
108	: Kabin paraşüt fren kontağı dönüşü	(220VAC)
109	: Kuyu kapağı kontağı dönüşü	(220VAC)
110	: Gevşek halat kontağı dönüşü	(220VAC)
111	: Kuyu dibi acil stop buton dönüşü	(220VAC)
112	: Hız regülatörü kasnak gergi kontağı dönüşü	(220VAC)
113	: Yedek	(220VAC)
120	: Seri bağlı stop kontakları dönüşü	(220VAC)
130	: Kat kapısı kontakları dönüşü	(220VAC)
131	: Kabin kapısı kontakları dönüşü	(220VAC)
140	: Kat kapısı kilit kontakları dönüşü	(220VAC)
RB2	: Revizyon ve Geri Alma anahtarları üzerindeki güvenlik (stop) devresi kontakları dönüşü	(220VAC)
ADN	: Otomatik kapı nötrü	(220VAC)
ADP	: Otomatik kapı fazı	(220VAC)
L1, L2, L3	: Şebeke girişleri	(380VAC)
U, V, W	: Motor sargı çıkışları	(380VAC)

IL	: UPS giriş fazı	(220VAC)
IN	: UPS giriş nötrü	(220VAC)
UL	: UPS çıkış fazı	(220VAC)
UN1	: UPS çıkış nötrü	(220VAC)
UN	: Ana kesici şalter kontağından geçen UPS çıkış nötrü	(220VAC)
US	: Ana kesici şalter kontağından geçen UPS çıkış fazı	(220VAC)
810	: Lirpomp bobini (-) ucu	(-180VDC)
2001	: Lirpomp bobini (+) ucu	(+180VDC)
V-COM (V10)	: Valflerin (-) ucu	(-48VDC)
V-LE (L10)	: Basınç kilit valfi (A3'e uygun)	(+48VDC)
V-A (VU2)	: Yukarı yön valfinin (+) ucu	(+48VDC)
V-B (VH2)	: Yukarı hızlı valfinin (+) ucu	(+48VDC)
V-C (VH1)	: Aşağı hızlı valfinin (+) ucu	(+48VDC)
V-D (VU1)	: Aşağı yön valfinin (+) ucu	(+48VDC)
100	: Gösterge ve kontrol devreleri müştereği (+) ucu	(+24VDC)
1000	: Gösterge ve kontrol devreleri dönüşü (-) ucu	(-24VDC)
500	: Revizyonda çalışma aşağı yön sinyal girişi	(+24VDC)
501	: Revizyonda çalışma yukarı yön sinyal girişi	(+24VDC)
869	: Revizyona alma anahtarından gelen normal çalışma sinyal girişi	(+24VDC)
6	: Kuyu üst limiti aşıldı sinyal girişi	(+24VDC)
MLA	: Kilit açma bölgesi şalteri sinyal girişi (Darbeye ve titreşime dayanıklı)	(+24VDC)
MLB	: Kilit açma bölgesi şalteri sinyal girişi (Darbeye ve titreşime dayanıklı)	(+24VDC)
AL1, AL2	: Alarm sinyal girişleri	
CANH, CANL	: Seri haberleşme sinyalleri	
P1, P2	: Motor termistör sinyal girişleri	
PE	: Topraklama	
TLA, TLB, TLC, TLD	: Telefon hattı bağlantı girişleri	

FT	: TR1 besleme sigortası
F18	: 24VDC besleme sigortası
F11	: 220VAC besleme sigortası
FP	: Pano aydınlatma sigortası
FDP	: Kapı fazı besleme sigortası
FLIR	: Lirpomp sigortası
FP	: Pano aydınlatma sigortası
TR1	: Ana besleme ve yalıtım trafosu
D100	: 24VDC köprü doğrultucu
D2000	: Lirpomp köprü doğrultucu

KD	: Üçgen kontaktörü (EN 60947-4-1 'e uygun kontaktör)
KS	: Yıldız kontaktörü (EN 60947-4-1 'e uygun kontaktör)
K11	: Aşağı yön kontaktörü (EN 60947-4-1 'e uygun kontaktör)
K12	: Aşağı yön kontaktörü (EN 60947-4-1 'e uygun kontaktör)
K21	: Yukarı yön kontaktörü (EN 60947-4-1 'e uygun kontaktör)
KU2	: Yukarı yön kontaktörü (Motor gücüne göre EN 60947-4-1 'e uygun kontaktör)

Bu belge, uygulamalar için öneri niteliğindedir. Mik-el Elektronik San. Tic. Ltd. Şti. önceden haber vermeksizin belgenin içerik veya görünümünde değişiklik yapma hakkını saklı tutar. Belgede yeralabilecek olası hata ve eksikliklerden Mik-el Elektronik San. Tic. Ltd. Şti. sorumlu tutulamaz.
© Bu belge Mik-el Elektronik San. Tic. Ltd. Şti. 'nin malıdır. Her türlü kullanım hakkı Mik-el Elektronik San. Tic. Ltd. Şti. 'ne aittir ve telif hakları yasasınca koruma altındadır. Mik-el Elektronik San. Tic. Ltd. Şti. 'nin yazılı izni olmadan hiçbir şekilde çoğaltılamaz ve üzerinde değişiklik yapılamaz.

MİK-EL ELEKTRONİK SAN. TİC. LTD. ŞTİ.

YÜZYIL MAH. MATBAACILAR SİTESİ YOLU NO:56 34200 BAĞCILAR / İSTANBUL / TÜRKİYE

TELEFON	+90.212. 629 10 08 pbx	FAKS	+90.212. 629 11 35
	+90.216. 314 00 57-67	WEB	www.mik-el.com
T. DESTEK	+90.542. 591 30 80	E-mail	destek@mik-el.com

FİRMA	MİK-EL ELEKTRONİK SAN. TİC. LTD. ŞTİ.
KUMANDA SİSTEMİ	MİKRONİK SX PLUS
PROJE TANIMI	Hidrolik Blain EV100 (Kleemann, Doppler) / SOFT START İLE DOĞRUDAN YOL VERME
BAĞLANTI	KUMANDA PANOSU BAĞLANTI ŞEMASI
KAPI AÇIK SEVİYELEME	VAR
ERKEN KAPI AÇMA	VAR
GÜVENLİK DEVRESİ GERİLİMİ	220VAC
GERİ ALMA KUMANDA	VAR
H/W	PLUS/CPU : V1, CAB : V1
S/W	PLUS/CPU : V2.05, CAB: V1.02
TARİH	20.02.2015
ŞEMA NUMARASI	A3-5520-2-P / P
DOSYA İSMİ	SXP-A3-KL-SS-GAK-P-V1
SAYFA SAYISI	12
ÇİZİM	İ. YÖRDENİKLİ
KONTROL	M. SELÇOK

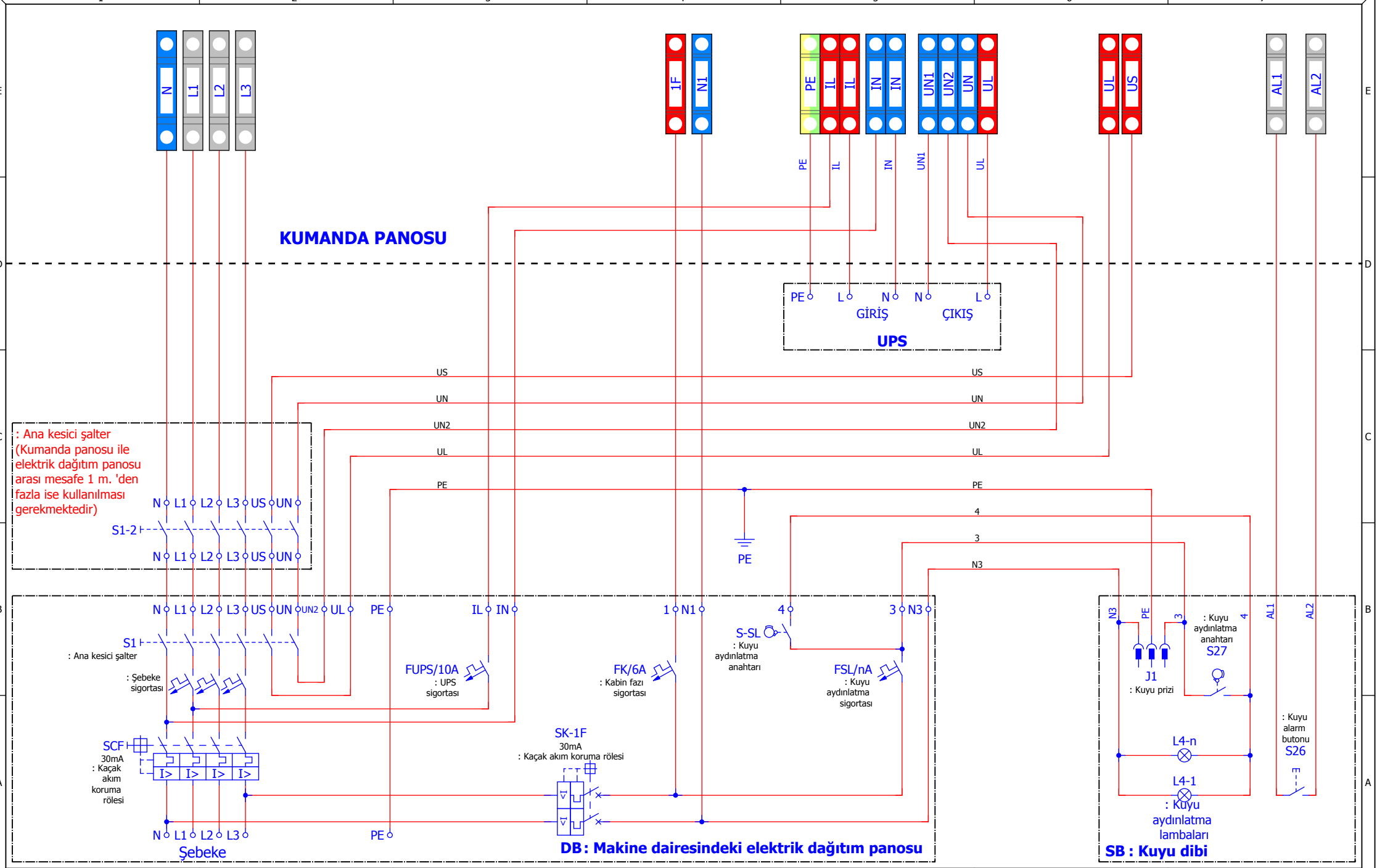

mik-el	ÇİZİM	İ. YÖRDENİKLİ	TARİH	20.02.2015	Hidrolik Blain EV100 (Kleemann, Doppler) / SOFT START İLE DOĞRUDAN YOL VERME	ELEKTRİK DAĞITIM KUTUSU BAĞLANTILARI	SAYFA
	KONTROL	M. SELÇOK	ŞEMA NO	A3-5520-2-P / P			2/12
			DOSYA	SXP-A3-KL-SS-GAK-P-V1			

BAĞLANTI	KUMANDA PANOSU BAĞLANTI ŞEMASI
KAPI AÇIK SEVİYELEME	VAR
ERKEN KAPI AÇMA	VAR
GÜVENLİK DEVRESİ GERİLİMİ	220VAC
GERİ ALMA KUMANDA	VAR

Bu belge, uygulamalar için öneri niteliğindedir. Mik-el Elektronik San. Tic. Ltd. Şti. önceden haber vermeksizin belgenin içerik veya görünümünde değişiklik yapma hakkını saklı tutar. Belgede yeralabilecek olası hata ve eksikliklerden Mik-el Elektronik San. Tic. Ltd. Şti. sorumlu tutulamaz.
© Bu belge Mik-el Elektronik San. Tic. Ltd. Şti. 'nin malıdır. Her türlü kullanım hakkı Mik-el Elektronik San. Tic. Ltd. Şti. 'ne aittir ve telif hakları yasasınca koruma altındadır. Mik-el Elektronik San. Tic. Ltd. Şti. 'nin yazılı izni olmadan hiçbir şekilde çoğaltılamaz ve üzerinde değişiklik yapılamaz.

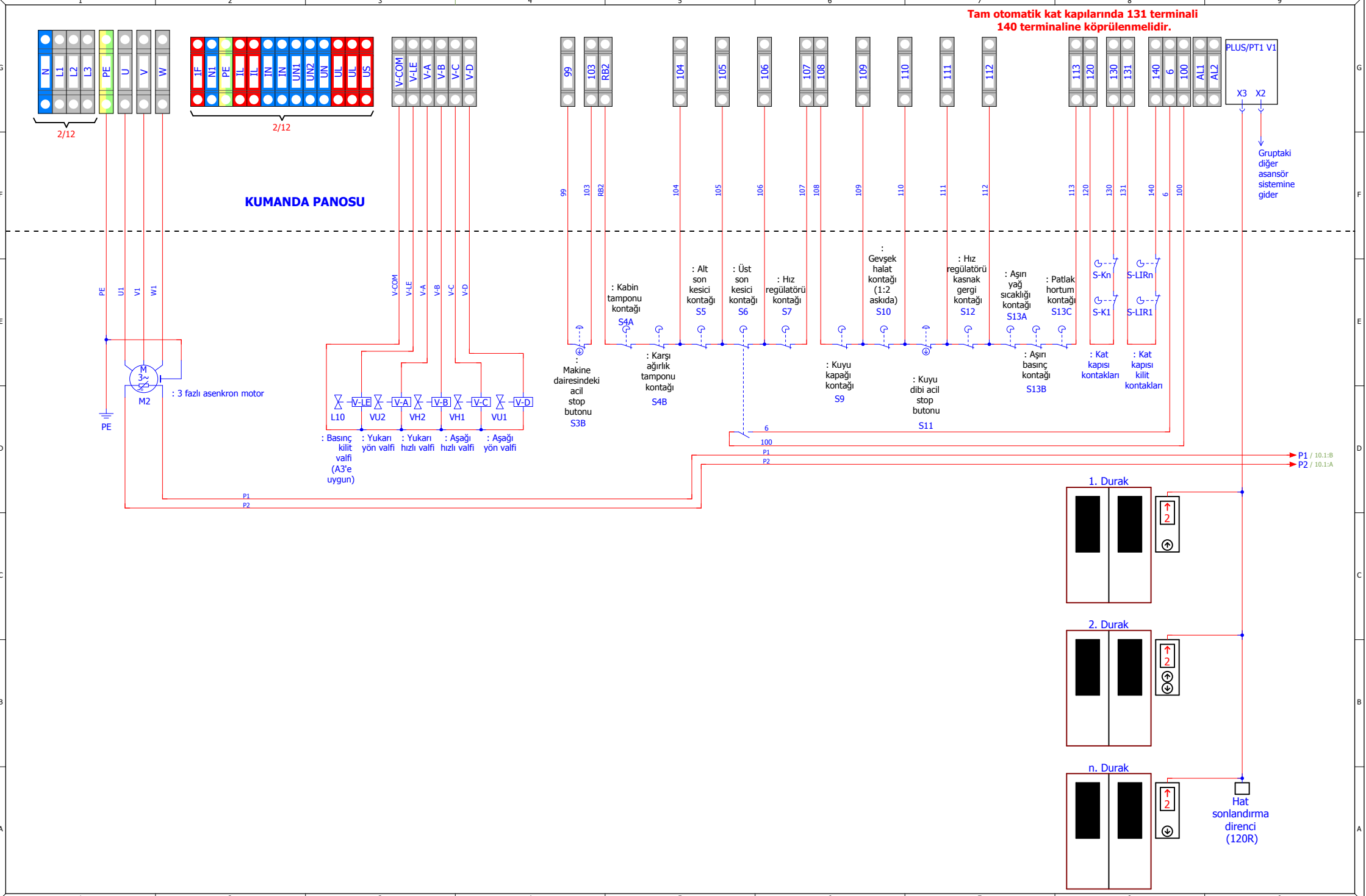

ÇİZİM	İ. YÖRDENİKLİ	TARİH	20.02.2015	Hidrolik Blain EV100 (Kleemann, Doppler) / SOFT START İLE DOĞRUDAN YOL VERME	KUMANDA PANOSUNUN KLEMENSLERİ VE DIŞ BAĞLANTILAR
KONTROL	M. SELÇOK	ŞEMA NO	A3-5520-2-P / P		
		DOSYA	SXP-A3-KL-SS-GAK-P-V1		

BAĞLANTI	KUMANDA PANOSU BAĞLANTI ŞEMASI
KAPI AÇIK SEVİYELEME	VAR
ERKEN KAPI AÇMA	VAR
GÜVENLİK DEVRESİ GERİLİMİ	220VAC
GERİ ALMA KUMANDA	VAR

SAYFA 3 / 12

Bu belge, uygulamalar için öneri niteliğindedir. Mik-el Elektronik San. Tic. Ltd. Şti. önceden haber vermeksizin belgenin içerik veya görünümünde değişiklik yapma hakkını saklı tutar. Belgede yeralabilecek olası hata ve eksikliklerden Mik-el Elektronik San. Tic. Ltd. Şti. sorumlu tutulamaz.
© Bu belge Mik-el Elektronik San. Tic. Ltd. Şti. 'nin malıdır. Her türlü kullanım hakkı Mik-el Elektronik San. Tic. Ltd. Şti. 'ne aittir ve telif hakları yasasınca koruma altındadır. Mik-el Elektronik San. Tic. Ltd. Şti. 'nin yazılı izni olmadan hiçbir şekilde çoğaltılamaz ve üzerinde değişiklik yapılamaz.

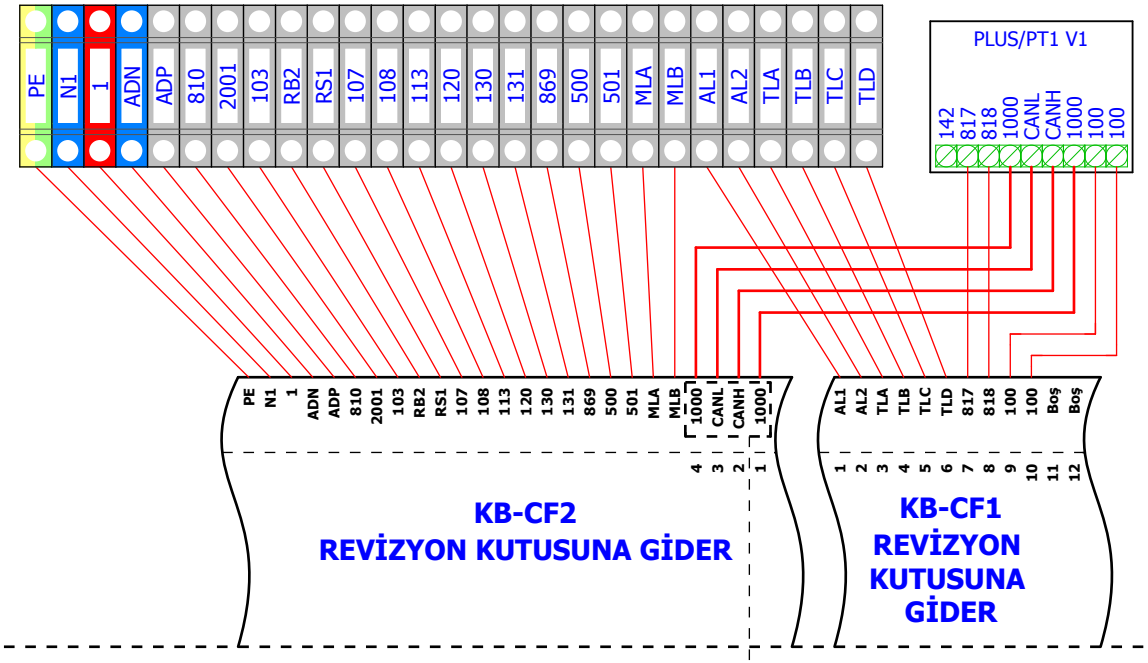

KUMANDA PANOSU

UYARI !
Sistem haberleşmesinin sağlıklı çalışabilmesi için bu terminal grubunun gösterilen sırada ve birarada olması gerekmektedir.

mik-el	ÇİZİM	İ. YÖRDENİKLİ	TARİH	20.02.2015	Hidrolik Blain EV100 (Kleemann, Doppler) / SOFT START İLE DOĞRUDAN YOL VERME	KUMANDA PANOSUNUN KLEMENSLERİ	BAĞLANTI: KUMANDA PANOSU BAĞLANTI ŞEMASI KAPI AÇIK SEVİYELEME: VAR ERKEN KAPI AÇMA: VAR GÜVENLİK DEVRESİ GERİLİMİ: 220VAC GERİ ALMA KUMANDA: VAR	SAYFA
	KONTROL	M. SELÇOK	ŞEMA NO	A3-5520-2-P / P				4/12
			DOSYA	SXP-A3-KL-SS-GAK-P-V1				

Bu belge, uygulamalar için öneri niteliğindedir. Mik-el Elektronik San. Tic. Ltd. Şti. önceden haber vermeksizin belgenin içerik veya görünümünde değişiklik yapma hakkını saklı tutar. Belgede yeralabilecek olası hata ve eksikliklerden Mik-el Elektronik San. Tic. Ltd. Şti. sorumlu tutulamaz.
© Bu belge Mik-el Elektronik San. Tic. Ltd. Şti. 'nin malıdır. Her türlü kullanım hakkı Mik-el Elektronik San. Tic. Ltd. Şti. 'ne aittir ve telif hakları yasasınca koruma altındadır. Mik-el Elektronik San. Tic. Ltd. Şti. 'nin yazılı izni olmadan hiçbir şekilde çoğaltılamaz ve üzerinde değişiklik yapılamaz.

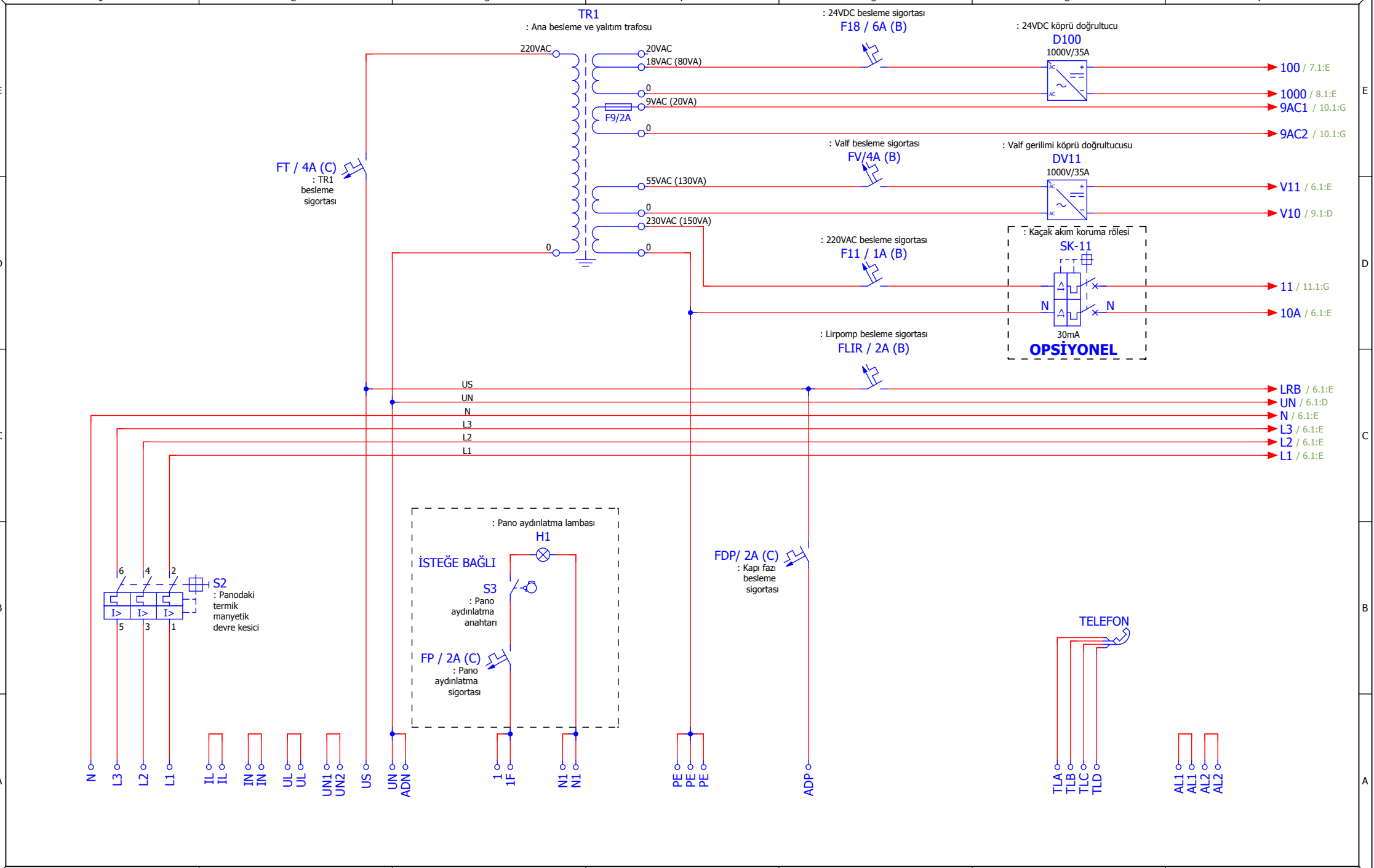

mik-el	ÇİZİM	İ. YÖRDENİKLİ	TARİH	20.02.2015	Hidrolik Blain EV100 (Kleemann, Doppler) / SOFT START İLE DOĞRUDAN YOL VERME	KUMANDA PANOSUNDAKİ BESLEME, AYDINLATMA VE FAN DEVRELERİ	SAYFA
	KONTROL	M. SELÇOK	ŞEMA NO	A3-5520-2-P / P			5/12
			DOSYA	SXP-A3-KL-SS-GAK-P-V1			

BAĞLANTI	KUMANDA PANOSU BAĞLANTI ŞEMASI
KAPI AÇIK SEVİYELEME	VAR
ERKEN KAPI AÇMA	VAR
GÜVENLİK DEVRESİ GERİLİMİ	220VAC
GERİ ALMA KUMANDA	VAR

Bu belge, uygulamalar için öneri niteliğindedir. Mik-el Elektronik San. Tic. Ltd. Şti. önceden haber vermeksizin belgenin içerik veya görünümünde değişiklik yapma hakkını saklı tutar. Belgede yeralabilecek olası hata ve eksikliklerden Mik-el Elektronik San. Tic. Ltd. Şti. sorumlu tutulamaz.
© Bu belge Mik-el Elektronik San. Tic. Ltd. Şti. 'nin malıdır. Her türlü kullanım hakkı Mik-el Elektronik San. Tic. Ltd. Şti. 'ne aittir ve telif hakları yasasınca koruma altındadır. Mik-el Elektronik San. Tic. Ltd. Şti. 'nin yazılı izni olmadan hiçbir şekilde çoğaltılamaz ve üzerinde değişiklik yapılamaz.

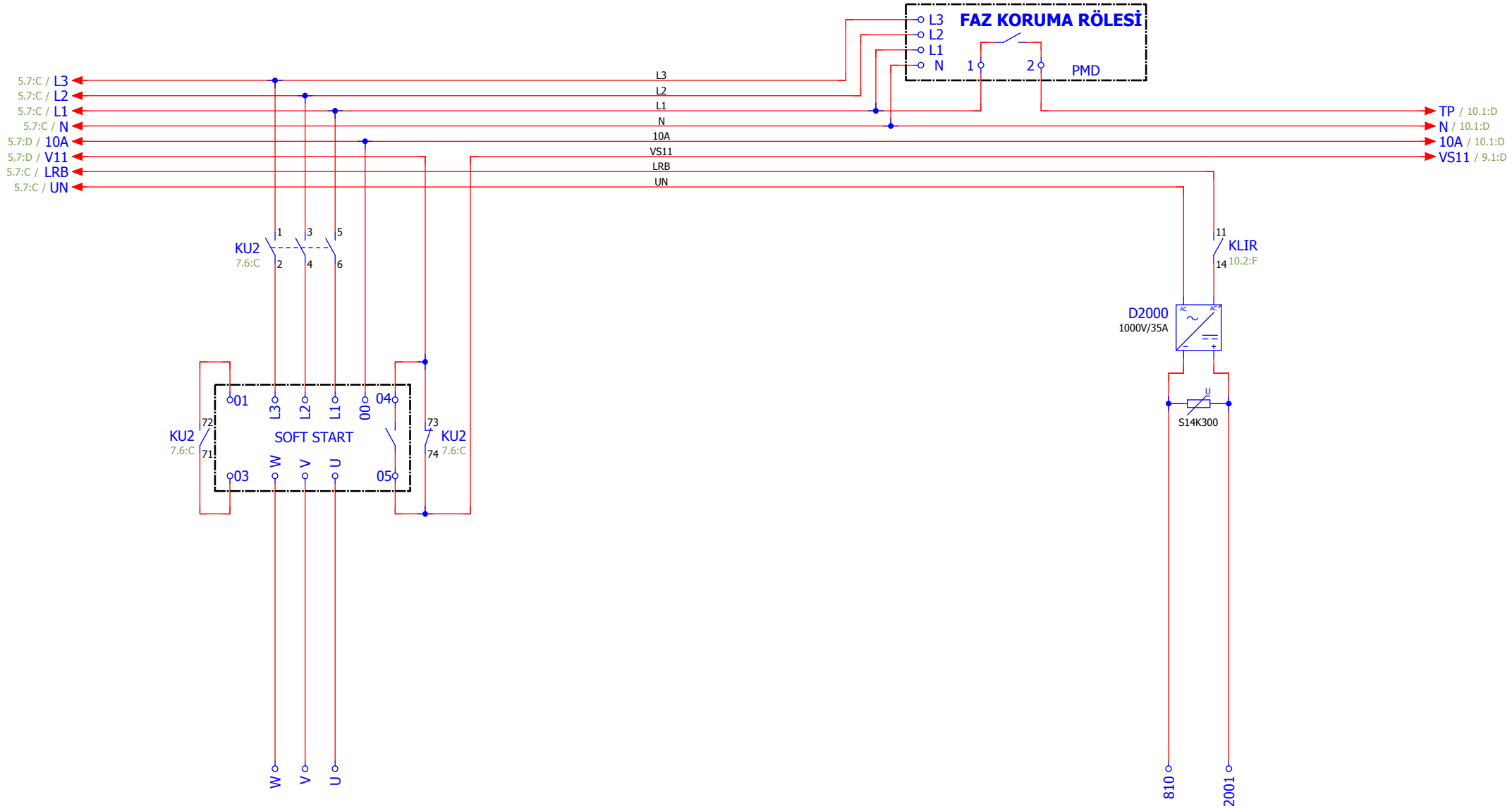

mik-el	ÇİZİM	İ. YÖRDENİKLİ	TARİH	20.02.2015	Hidrolik Blain EV100 (Kleemann, Doppler) / SOFT START İLE DOĞRUDAN YOL VERME	MOTOR BAĞLANTILARI	SAYFA
	KONTROL	M. SELÇOK	ŞEMA NO	A3-5520-2-P / P			6/12
			DOSYA	SXP-A3-KL-SS-GAK-P-V1			

BAĞLANTI	KUMANDA PANOSU BAĞLANTI ŞEMASI
KAPI AÇIK SEVİYELEME	VAR
ERKEN KAPI AÇMA	VAR
GÜVENLİK DEVRESİ GERİLİMİ	220VAC
GERİ ALMA KUMANDA	VAR

Bu belge, uygulamalar için öneri niteliğindedir. Mik-el Elektronik San. Tic. Ltd. Şti. önceden haber vermeksizin belgenin içerik veya görünümünde değişiklik yapma hakkını saklı tutar. Belgede yeralabilecek olası hata ve eksikliklerden Mik-el Elektronik San. Tic. Ltd. Şti. sorumlu tutulamaz.
© Bu belge Mik-el Elektronik San. Tic. Ltd. Şti. 'nin malıdır. Her türlü kullanım hakkı Mik-el Elektronik San. Tic. Ltd. Şti. 'ne aittir ve telif hakları yasasınca koruma altındadır. Mik-el Elektronik San. Tic. Ltd. Şti. 'nin yazılı izni olmadan hiçbir şekilde çoğaltılamaz ve üzerinde değişiklik yapılamaz.

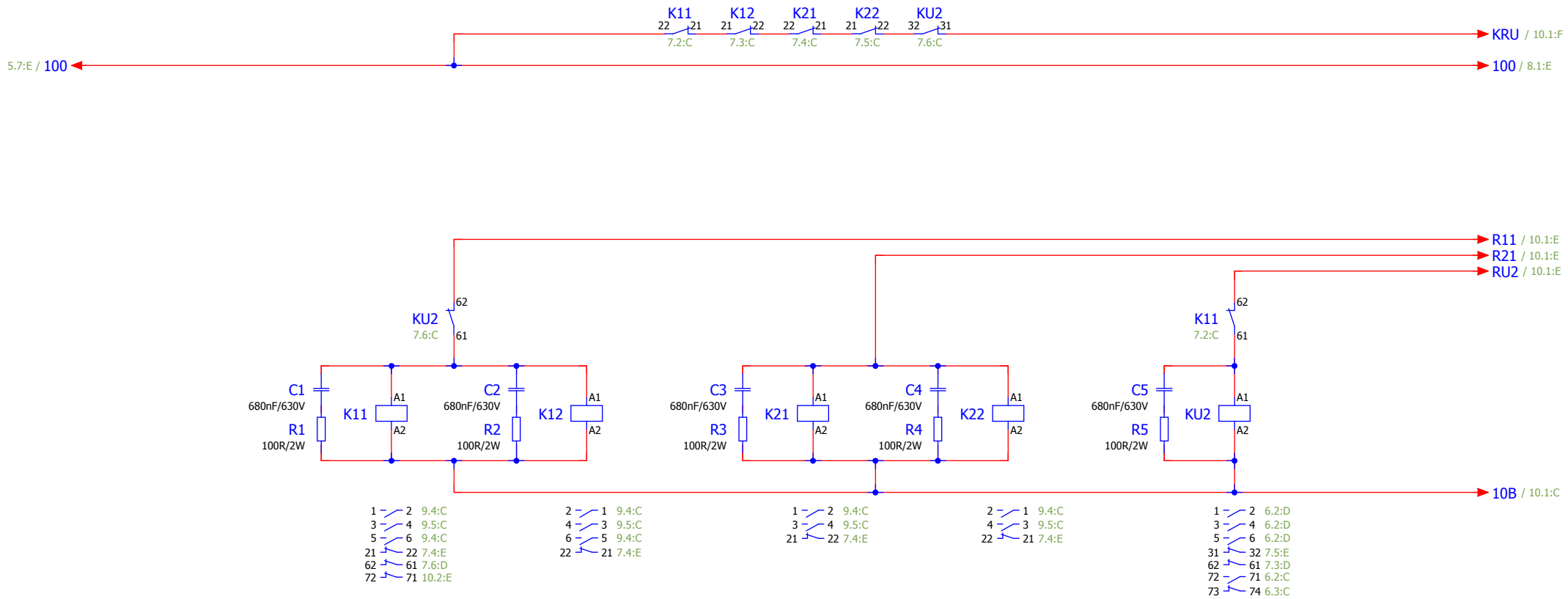

K11 : Aşağı yön kontaktörü (EN 60947-4-1 'e uygun kontaktör)
K12 : Aşağı yön kontaktörü (EN 60947-4-1 'e uygun kontaktör)
K21 : Yukarı yön kontaktörü (EN 60947-4-1 'e uygun kontaktör)
K22 : Yukarı yön kontaktörü (EN 60947-4-1 'e uygun kontaktör)
KU2: Yukarı yön kontaktörü (Motor gücüne göre EN 60947-4-1 'e uygun kontaktör)

mik-el	ÇİZİM	İ. YÖRDENİKLİ	TARİH	20.02.2015	Hidrolik Blain EV100 (Kleemann, Doppler) / SOFT START İLE DOĞRUDAN YOL VERME	KUMANDA PANOSUNDAKİ KONTAKTÖR DEVRELERİ	SAYFA
	KONTROL	M. SELÇOK	ŞEMA NO	A3-5520-2-P / P			7/12
			DOSYA	SXP-A3-KL-SS-GAK-P-V1			

BAĞLANTI	KUMANDA PANOSU BAĞLANTI ŞEMASI
KAPI AÇIK SEVİYELEME	VAR
ERKEN KAPI AÇMA	VAR
GÜVENLİK DEVRESİ GERİLİMİ	220VAC
GERİ ALMA KUMANDA	VAR

Bu belge, uygulamalar için öneri niteliğindedir. Mik-el Elektronik San. Tic. Ltd. Şti. önceden haber vermeksizin belgenin içerik veya görünümünde değişiklik yapma hakkını saklı tutar. Belgede yeralabilecek olası hata ve eksikliklerden Mik-el Elektronik San. Tic. Ltd. Şti. sorumlu tutulamaz.
© Bu belge Mik-el Elektronik San. Tic. Ltd. Şti. 'nin malıdır. Her türlü kullanım hakkı Mik-el Elektronik San. Tic. Ltd. Şti. 'ne aittir ve telif hakları yasasınca koruma altındadır. Mik-el Elektronik San. Tic. Ltd. Şti. 'nin yazılı izni olmadan hiçbir şekilde çoğaltılamaz ve üzerinde değişiklik yapılamaz.

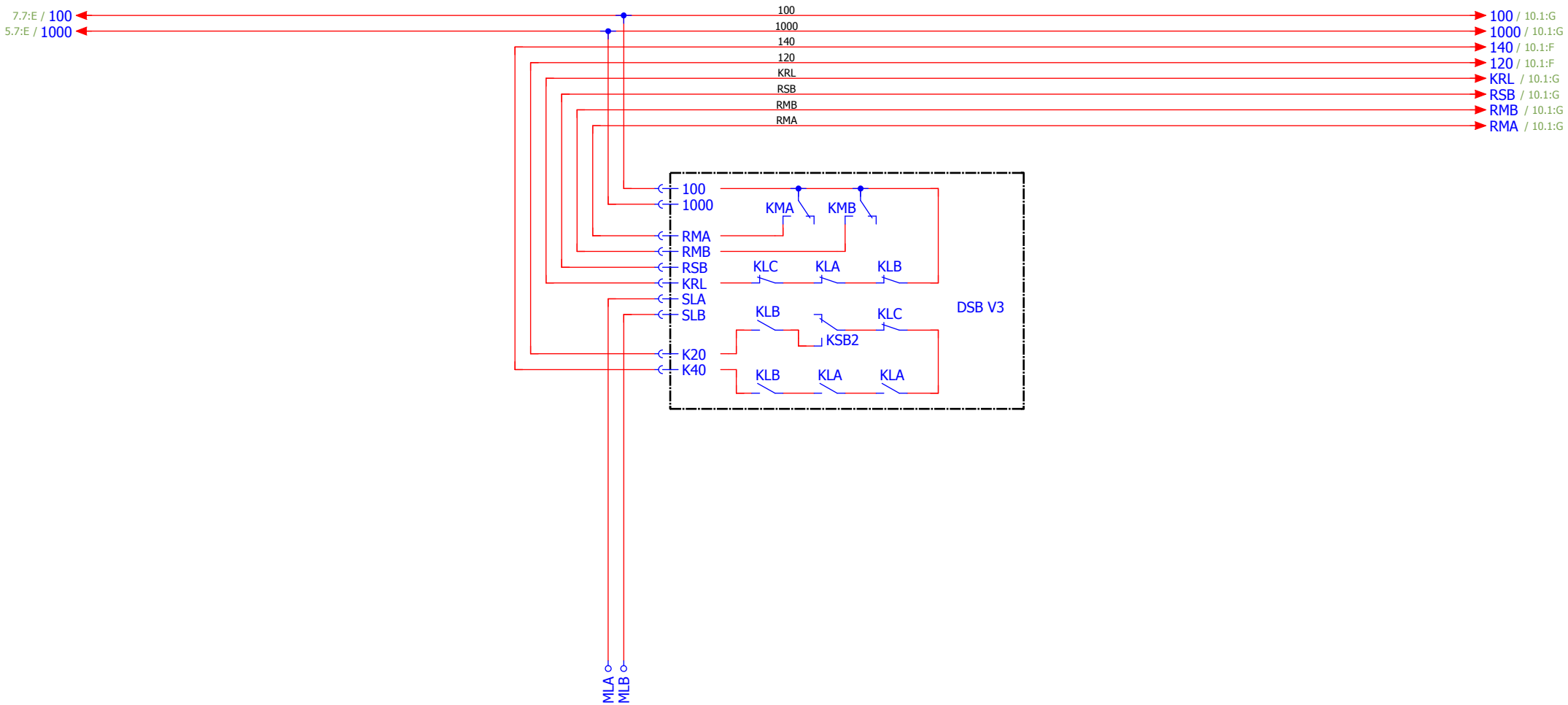

mik-el	ÇİZİM	İ. YÖRDENİKLİ	TARİH	20.02.2015	Hidrolik Blain EV100 (Kleemann, Doppler) / SOFT START İLE DOĞRUDAN YOL VERME	DSB KARTININ BAĞLANTILARI	BAĞLANTI: KUMANDA PANOSU BAĞLANTI ŞEMASI KAPI AÇIK SEVİYELEME: VAR ERKEN KAPI AÇMA: VAR GÜVENLİK DEVRESİ GERİLİMİ: 220VAC GERİ ALMA KUMANDA: VAR
	KONTROL	M. SELÇOK	ŞEMA NO	A3-5520-2-P / P			SAYFA 8/12
			DOSYA	SXP-A3-KL-SS-GAK-P-V1			

Bu belge, uygulamalar için öneri niteliğindedir. Mik-el Elektronik San. Tic. Ltd. Şti. önceden haber vermeksizin belgenin içerik veya görünümünde değişiklik yapma hakkını saklı tutar. Belgede yeralabilecek olası hata ve eksikliklerden Mik-el Elektronik San. Tic. Ltd. Şti. sorumlu tutulamaz.
© Bu belge Mik-el Elektronik San. Tic. Ltd. Şti. 'nin malıdır. Her türlü kullanım hakkı Mik-el Elektronik San. Tic. Ltd. Şti. 'ne aittir ve telif hakları yasasınca koruma altındadır. Mik-el Elektronik San. Tic. Ltd. Şti. 'nin yazılı izni olmadan hiçbir şekilde çoğaltılamaz ve üzerinde değişiklik yapılamaz.

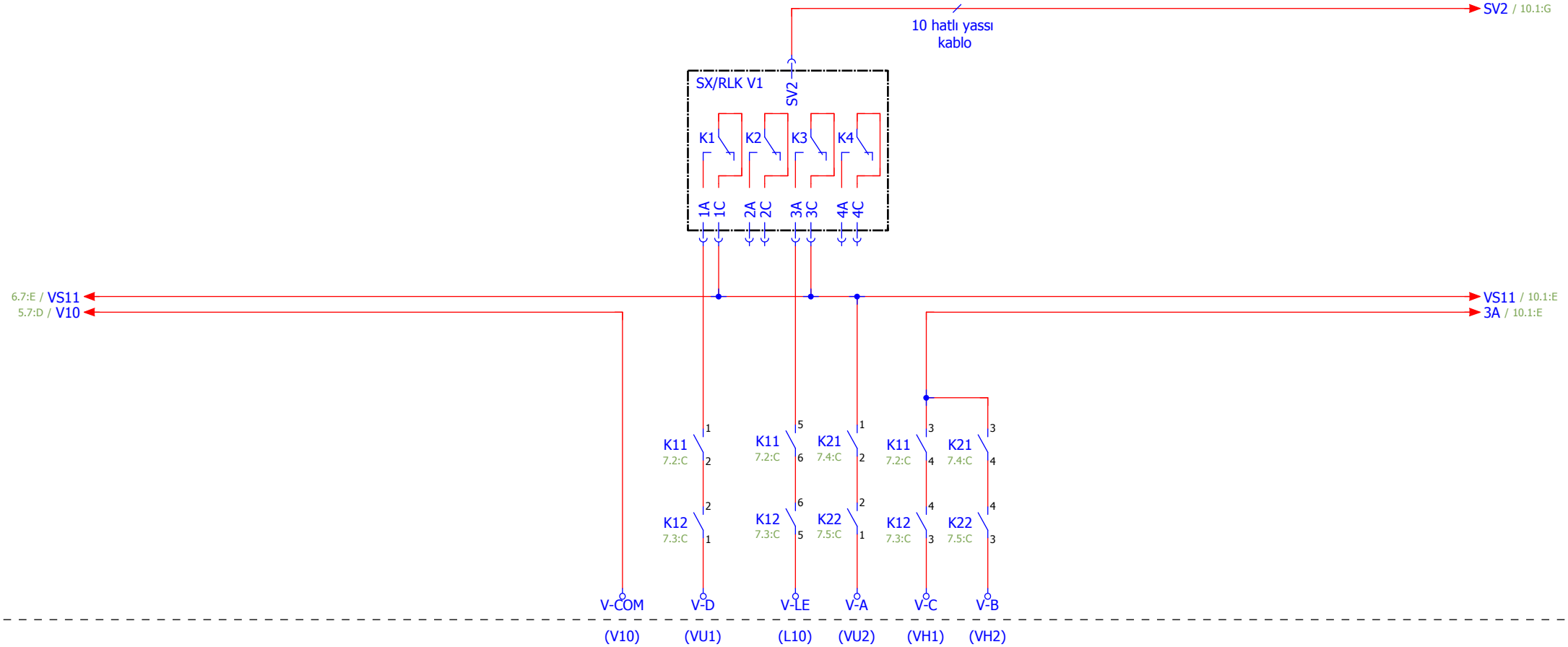

V-COM (V10) : Valflerin (-) ucu
V-LE (L10) : Basınç kilit valfi (A3'e uygun)
V-A (VU2) : Yukarı yön valfi
V-B (VH2) : Yukarı hızlı valfi
V-C (VH1) : Aşağı hızlı valfi
V-D (VU1) : Aşağı yön valfi

mik-el	ÇİZİM	İ. YÖRDENİKLİ	TARİH	20.02.2015	Hidrolik Blain EV100 (Kleemann, Doppler) / SOFT START İLE DOĞRUDAN YOL VERME	RLK KARTININ BAĞLANTILARI	SAYFA
	KONTROL	M. SELÇOK	ŞEMA NO	A3-5520-2-P / P			9/12
			DOSYA	SXP-A3-KL-SS-GAK-P-V1			

BAĞLANTI	KUMANDA PANOSU BAĞLANTI ŞEMASI
KAPI AÇIK SEVİYELEME	VAR
ERKEN KAPI AÇMA	VAR
GÜVENLİK DEVRESİ GERİLİMİ	220VAC
GERİ ALMA KUMANDA	VAR

Bu belge, uygulamalar için öneri niteliğindedir. Mik-el Elektronik San. Tic. Ltd. Şti. önceden haber vermeksizin belgenin içerik veya görünümünde değişiklik yapma hakkını saklı tutar. Belgede yeralabilecek olası hata ve eksikliklerden Mik-el Elektronik San. Tic. Ltd. Şti. sorumlu tutulamaz.
© Bu belge Mik-el Elektronik San. Tic. Ltd. Şti. 'nin malıdır. Her türlü kullanım hakkı Mik-el Elektronik San. Tic. Ltd. Şti. 'ne aittir ve telif hakları yasasınca koruma altındadır. Mik-el Elektronik San. Tic. Ltd. Şti. 'nin yazılı izni olmadan hiçbir şekilde çoğaltılamaz ve üzerinde değişiklik yapılamaz.

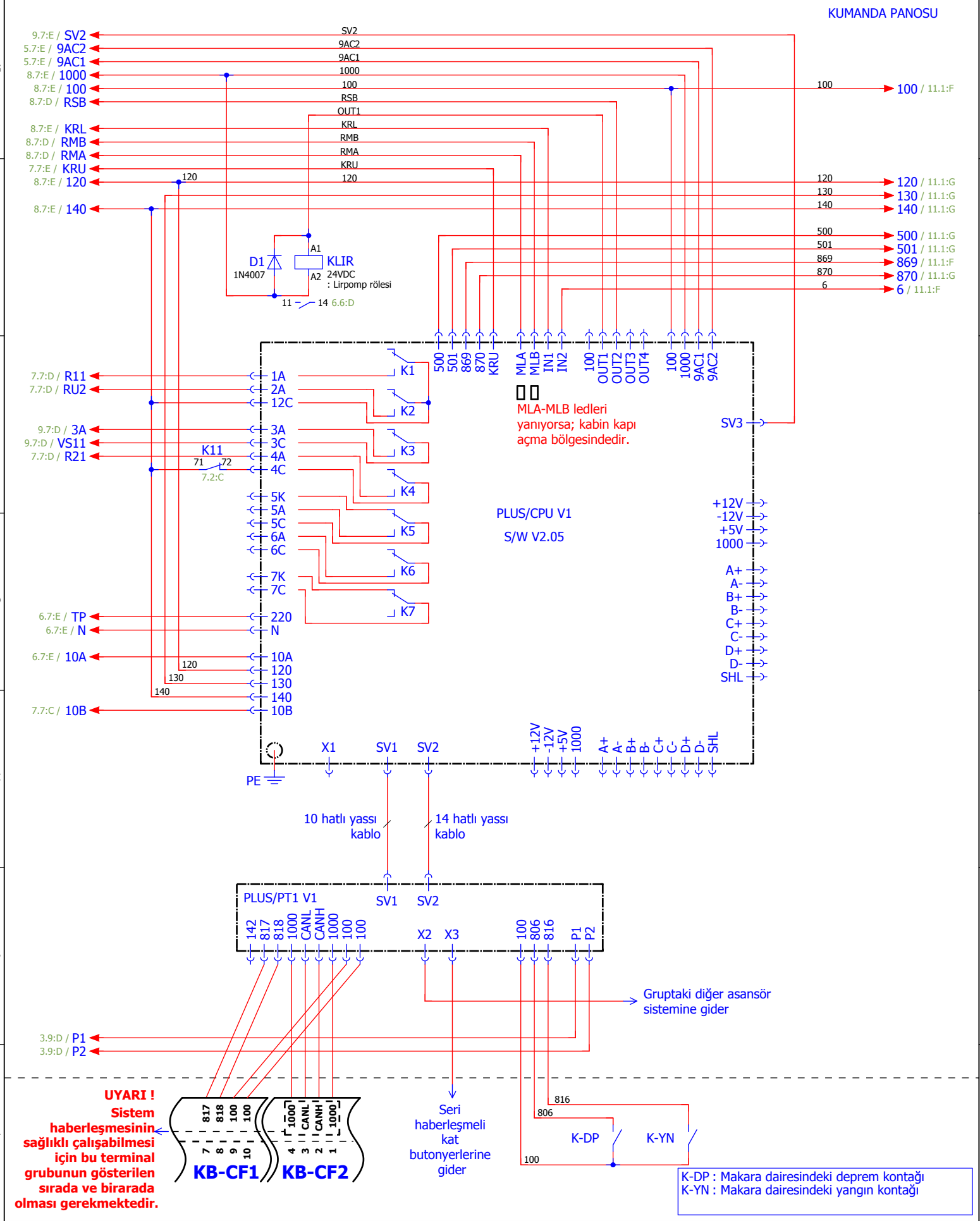

Hidrolik Blain EV100 (Kleemann, Doppler) / SOFT START İLE DOĞRUDAN YOL VERME

PLUS/CPU KARTININ BAĞLANTILARI

mik-el	ÇİZİM	İ. YÖRDENİKLİ	TARİH	20.02.2015	BAĞLANTI	KUMANDA PANOSU BAĞLANTI ŞEMASI
			ŞEMA NO	A3-5520-2-P / P	KAPI AÇIK SEVİYELEME	VAR
	KONTROL	M. SELÇOK	DOSYA	SXP-A3-KL-SS-GAK-P-V1	ERKEN KAPI AÇMA	VAR
					GÜVENLİK DEVRESİ GERİLİMİ	220VAC
					GERİ ALMA KUMANDA	VAR

SAYFA 10/12

Bu belge, uygulamalar için öneri niteliğindedir. Mik-el Elektronik San. Tic. Ltd. Şti. önceden haber vermeksizin belgenin içerik veya görünümünde değişiklik yapma hakkını saklı tutar. Belgede yeralabilecek olası hata ve eksikliklerden Mik-el Elektronik San. Tic. Ltd. Şti. sorumlu tutulamaz.
© Bu belge Mik-el Elektronik San. Tic. Ltd. Şti. 'nin malıdır. Her türlü kullanım hakkı Mik-el Elektronik San. Tic. Ltd. Şti. 'ne aittir ve telif hakları yasasınca koruma altındadır. Mik-el Elektronik San. Tic. Ltd. Şti. 'nin yazılı izni olmadan hiçbir şekilde çoğaltılamaz ve üzerinde değişiklik yapılamaz.

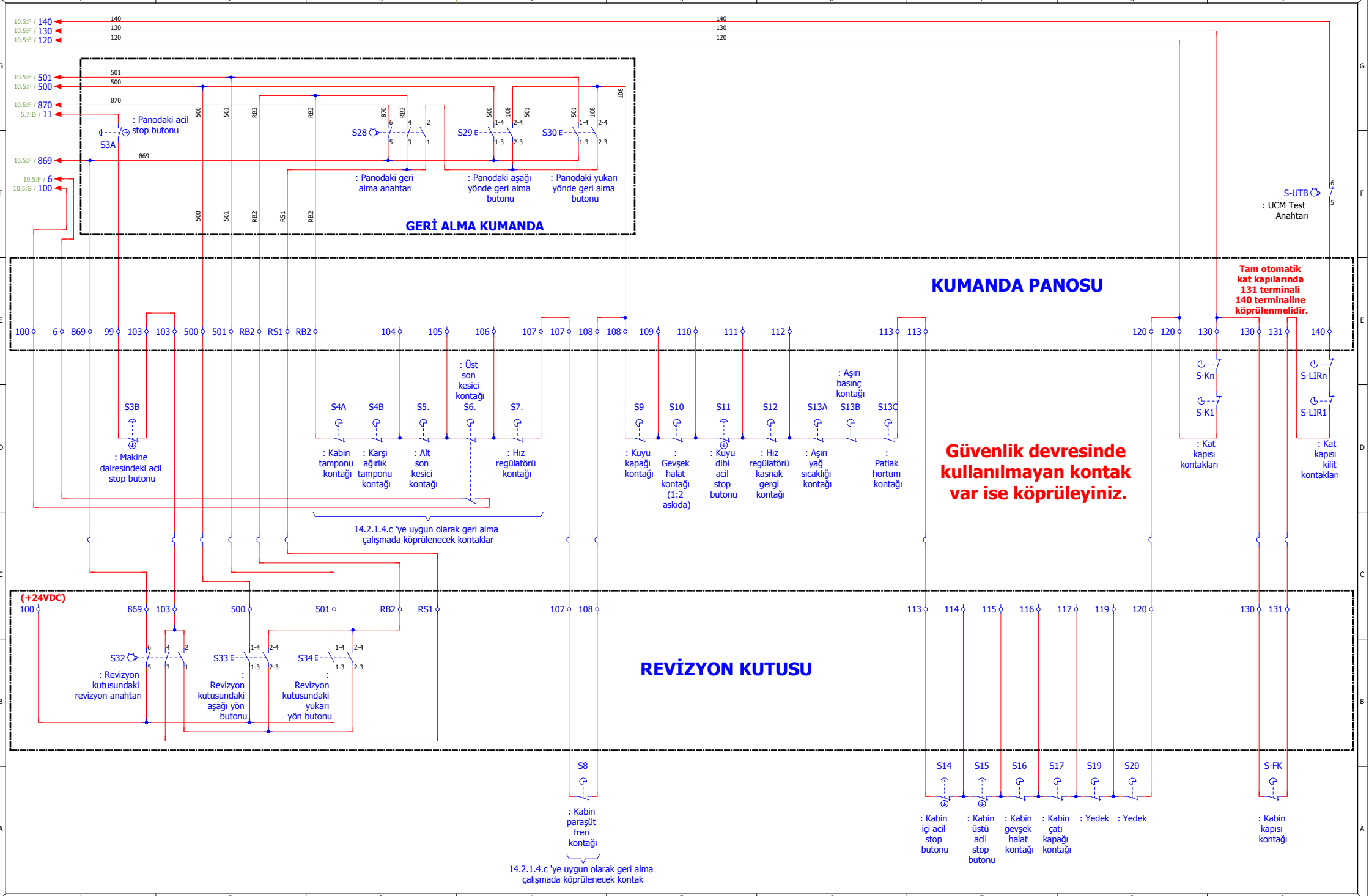

mik-el	ÇİZİM	İ. YÖRDENİKLİ	TARİH	20.02.2015	Hidrolik Blain EV100 (Kleemann, Doppler) / SOFT START İLE DOĞRUDAN YOL VERME	GÜVENLİK DEVRELERİ, REVİZYON (BAKIM) VE GERİ ALMA BAĞLANTILARI	SAYFA
	KONTROL	M. SELÇOK	ŞEMA NO	A3-5520-2-P / P			11 / 12
			DOSYA	SXP-A3-KL-SS-GAK-P-V1			

BAĞLANTI	KUMANDA PANOSU BAĞLANTI ŞEMASI
KAPI AÇIK SEVİYELEME	VAR
ERKEN KAPI AÇMA	VAR
GÜVENLİK DEVRESİ GERİLİMİ	220VAC
GERİ ALMA KUMANDA	VAR

Bu belge, uygulamalar için öneri niteliğindedir. Mik-el Elektronik San. Tic. Ltd. Şti. önceden haber vermeksizin belgenin içerik veya görünümünde değişiklik yapma hakkını saklı tutar. Belgede yeralabilecek olası hata ve eksikliklerden Mik-el Elektronik San. Tic. Ltd. Şti. sorumlu tutulamaz.
© Bu belge Mik-el Elektronik San. Tic. Ltd. Şti. 'nin malıdır. Her türlü kullanım hakkı Mik-el Elektronik San. Tic. Ltd. Şti. 'ne aittir ve telif hakları yasasınca koruma altındadır. Mik-el Elektronik San. Tic. Ltd. Şti. 'nin yazılı izni olmadan hiçbir şekilde çoğaltılamaz ve üzerinde değişiklik yapılamaz.

1	: Kabin ve kabin lambası besleme fazı	(220VAC)
1F	: Bağımsız sigortadan geçen kabin fazı	(220VAC)
3	: Kuyu prizi fazı	(220VAC)
3N	: Kuyu nötrü	
4	: Kuyu aydınlatma fazı	(220VAC)
N	: Nötr	
N1	: Bağımsız sigortadan geçen kabin nötrü	
99	: Panodaki acil stop buton dönüşü	(220VAC)
103	: Makine dairesindeki acil stop buton dönüşü	(220VAC)
104	: Kabin tamponu kontağı ve karşı ağırlık tamponu kontağı dönüşü	(220VAC)
105	: Alt son kesici kontağı dönüşü	(220VAC)
106	: Üst son kesici kontağı dönüşü	(220VAC)
107	: Hız regülatörü kontağı dönüşü	(220VAC)
108	: Kabin paraşüt fren kontağı dönüşü	(220VAC)
109	: Kuyu kapağı kontağı dönüşü	(220VAC)
110	: Gevşek halat kontağı dönüşü	(220VAC)
111	: Kuyu dibi acil stop buton dönüşü	(220VAC)
112	: Hız regülatörü kasnak gergi kontağı dönüşü	(220VAC)
113	: Yedek	(220VAC)
120	: Seri bağlı stop kontakları dönüşü	(220VAC)
130	: Kat kapısı kontakları dönüşü	(220VAC)
131	: Kabin kapısı kontakları dönüşü	(220VAC)
140	: Kat kapısı kilit kontakları dönüşü	(220VAC)
RB2	: Revizyon ve Geri Alma anahtarları üzerindeki güvenlik (stop) devresi kontakları dönüşü	(220VAC)
RS1	: Revizyon anahtarı üzerindeki güvenlik (stop) devresi kontakları dönüşü	(220VAC)
ADN	: Otomatik kapı nötrü	(220VAC)
ADP	: Otomatik kapı fazı	(220VAC)
L1, L2, L3	: Şebeke girişleri	(380VAC)
U, V, W	: Motor sargı çıkışları	(380VAC)

IL	: UPS giriş fazı	(220VAC)
IN	: UPS giriş nötrü	(220VAC)
UL	: UPS çıkış fazı	(220VAC)
UN1	: UPS çıkış nötrü	(220VAC)
UN	: Ana kesici şalter kontağından geçen UPS çıkış nötrü	(220VAC)
US	: Ana kesici şalter kontağından geçen UPS çıkış fazı	(220VAC)
810	: Lirpomp bobini (-) ucu	(-180VDC)
2001	: Lirpomp bobini (+) ucu	(+180VDC)
V-COM (V10)	: Valflerin (-) ucu	(-48VDC)
V-LE (L10)	: Basınç kilit valfi (A3'e uygun)	(+48VDC)
V-A (VU2)	: Yukarı yön valfinin (+) ucu	(+48VDC)
V-B (VH2)	: Yukarı hızlı valfinin (+) ucu	(+48VDC)
V-C (VH1)	: Aşağı hızlı valfinin (+) ucu	(+48VDC)
V-D (VU1)	: Aşağı yön valfinin (+) ucu	(+48VDC)
100	: Gösterge ve kontrol devreleri müştereği (+) ucu	(+24VDC)
1000	: Gösterge ve kontrol devreleri dönüşü (-) ucu	(-24VDC)
500	: Revizyonda çalışma aşağı yön sinyal girişi	(+24VDC)
501	: Revizyonda çalışma yukarı yön sinyal girişi	(+24VDC)
869	: Revizyona alma anahtarından gelen normal çalışma sinyal girişi	(+24VDC)
870	: Geri alma anahtarından gelen normal çalışma sinyal girişi	(+24VDC)
6	: Kuyu üst limiti aşıldı sinyal girişi	(+24VDC)
MLA	: Kilit açma bölgesi şalteri sinyal girişi (Darbeye ve titreşime dayanıklı)	(+24VDC)
MLB	: Kilit açma bölgesi şalteri sinyal girişi (Darbeye ve titreşime dayanıklı)	(+24VDC)
AL1, AL2	: Alarm sinyal girişleri	
CANH, CANL	: Seri haberleşme sinyalleri	
P1, P2	: Motor termistör sinyal girişleri	
PE	: Topraklama	
TLA, TLB, TLC, TLD	: Telefon hattı bağlantı girişleri	

FT	: TR1 besleme sigortası
F18	: 24VDC besleme sigortası
F11	: 220VAC besleme sigortası
FP	: Pano aydınlatma sigortası
FDP	: Kapı fazı besleme sigortası
FLIR	: Lirpomp sigortası
FP	: Pano aydınlatma sigortası
TR1	: Ana besleme ve yalıtım trafosu
D100	: 24VDC köprü doğrultucu
D2000	: Lirpomp köprü doğrultucu

K11	: Aşağı yön kontaktörü (EN 60947-4-1 'e uygun kontaktör)
K12	: Aşağı yön kontaktörü (EN 60947-4-1 'e uygun kontaktör)
K21	: Yukarı yön kontaktörü (EN 60947-4-1 'e uygun kontaktör)
K22	: Yukarı yön kontaktörü (EN 60947-4-1 'e uygun kontaktör)
KU2	: Yukarı yön kontaktörü (Motor gücüne göre EN 60947-4-1 'e uygun kontaktör)

Bu belge, uygulamalar için öneri niteliğindedir. Mik-el Elektronik San. Tic. Ltd. Şti. önceden haber vermeksizin belgenin içerik veya görünümünde değişiklik yapma hakkını saklı tutar. Belgede yeralabilecek olası hata ve eksikliklerden Mik-el Elektronik San. Tic. Ltd. Şti. sorumlu tutulamaz.
© Bu belge Mik-el Elektronik San. Tic. Ltd. Şti. 'nin malıdır. Her türlü kullanım hakkı Mik-el Elektronik San. Tic. Ltd. Şti. 'ne aittir ve telif hakları yasasınca koruma altındadır. Mik-el Elektronik San. Tic. Ltd. Şti. 'nin yazılı izni olmadan hiçbir şekilde çoğaltılamaz ve üzerinde değişiklik yapılamaz.

MİK-EL ELEKTRONİK SAN. TİC. LTD. ŞTİ.

YÜZYIL MAH. MATBAACILAR SİTESİ YOLU NO:56 34200 BAĞCILAR / İSTANBUL / TÜRKİYE

TELEFON	+90.212. 629 10 08 pbx	FAKS	+90.212. 629 11 35
	+90.216. 314 00 57-67	WEB	www.mik-el.com
T. DESTEK	+90.542. 591 30 80	E-mail	destek@mik-el.com

FİRMA	MİK-EL ELEKTRONİK SAN. TİC. LTD. ŞTİ.
KUMANDA SİSTEMİ	MİKRONİK SX PLUS
PROJE TANIMI	Hidrolik Blain EV100 (Kleemann, Doppler) / SOFT START İLE DOĞRUDAN YOL VERME
BAĞLANTI	KUMANDA PANOSU BAĞLANTI ŞEMASI
KAPI AÇIK SEVİYELEME	VAR
ERKEN KAPI AÇMA	VAR
GÜVENLİK DEVRESİ GERİLİMİ	220VAC
GERİ ALMA KUMANDA	YOK
H/W	PLUS/CPU : V1, CAB : V1
S/W	PLUS/CPU : V2.05, CAB: V1.02
TARİH	20.02.2015
ŞEMA NUMARASI	A3-5525-2-P / P
DOSYA İSMİ	SXP-A3-KL-SS-P-V1
SAYFA SAYISI	12
ÇİZİM	İ. YÖRDENİKLİ
KONTROL	M. SELÇOK

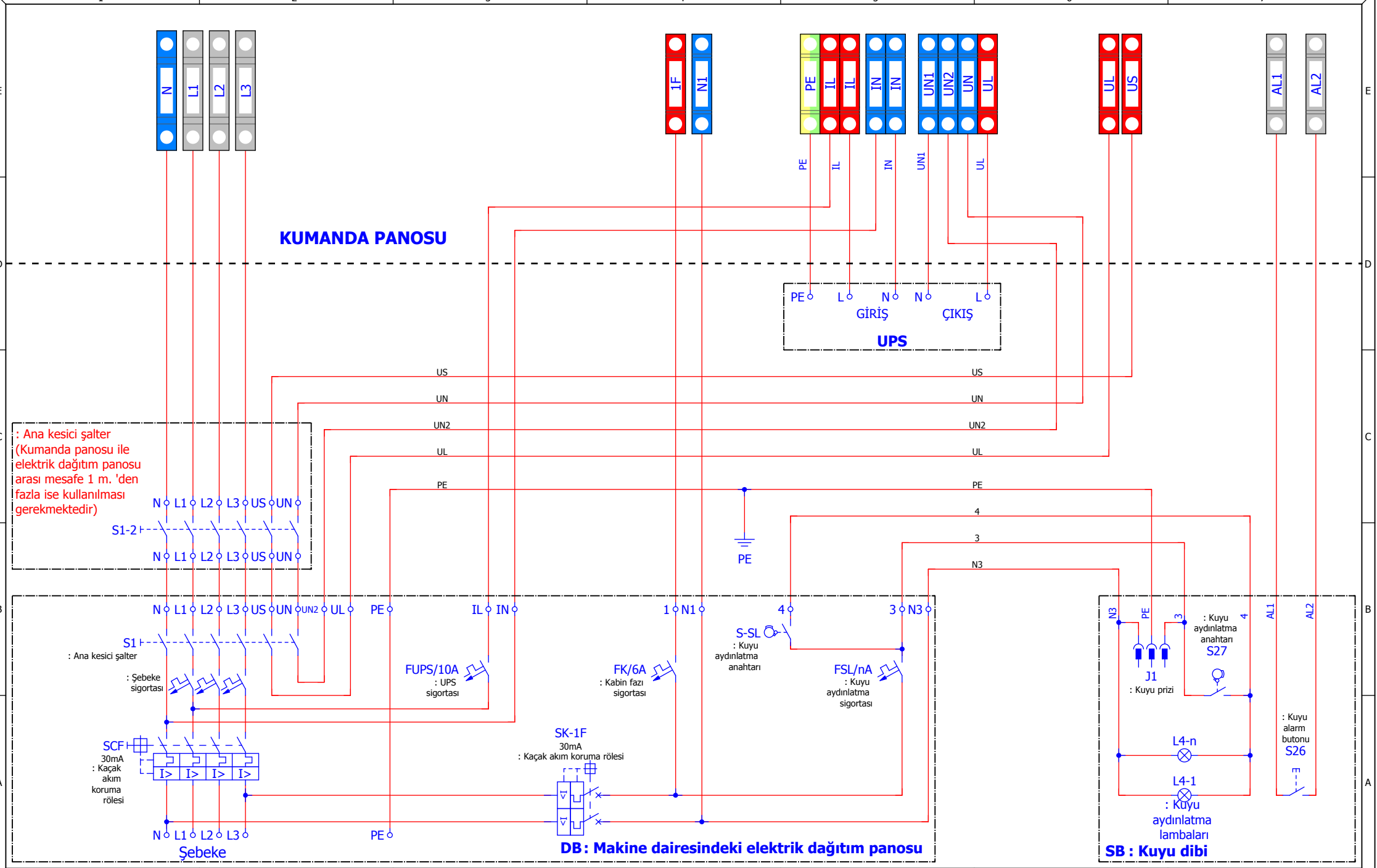

mik-el	ÇİZİM	İ. YÖRDENİKLİ	TARİH	20.02.2015	Hidrolik Blain EV100 (Kleemann, Doppler) / SOFT START İLE DOĞRUDAN YOL VERME	ELEKTRİK DAĞITIM KUTUSU BAĞLANTILARI	SAYFA
	KONTROL	M. SELÇOK	ŞEMA NO	A3-5525-2-P / P			2/12
			DOSYA	SXP-A3-KL-SS-P-V1			

BAĞLANTI	KUMANDA PANOSU BAĞLANTI ŞEMASI
KAPI AÇIK SEVİYELEME	VAR
ERKEN KAPI AÇMA	VAR
GÜVENLİK DEVRESİ GERİLİMİ	220VAC
GERİ ALMA KUMANDA	YOK

Bu belge, uygulamalar için öneri niteliğindedir. Mik-el Elektronik San. Tic. Ltd. Şti. önceden haber vermeksizin belgenin içerik veya görünümünde değişiklik yapma hakkını saklı tutar. Belgede yeralabilecek olası hata ve eksikliklerden Mik-el Elektronik San. Tic. Ltd. Şti. sorumlu tutulamaz.
© Bu belge Mik-el Elektronik San. Tic. Ltd. Şti. 'nin malıdır. Her türlü kullanım hakkı Mik-el Elektronik San. Tic. Ltd. Şti. 'ne aittir ve telif hakları yasasınca koruma altındadır. Mik-el Elektronik San. Tic. Ltd. Şti. 'nin yazılı izni olmadan hiçbir şekilde çoğaltılamaz ve üzerinde değişiklik yapılamaz.

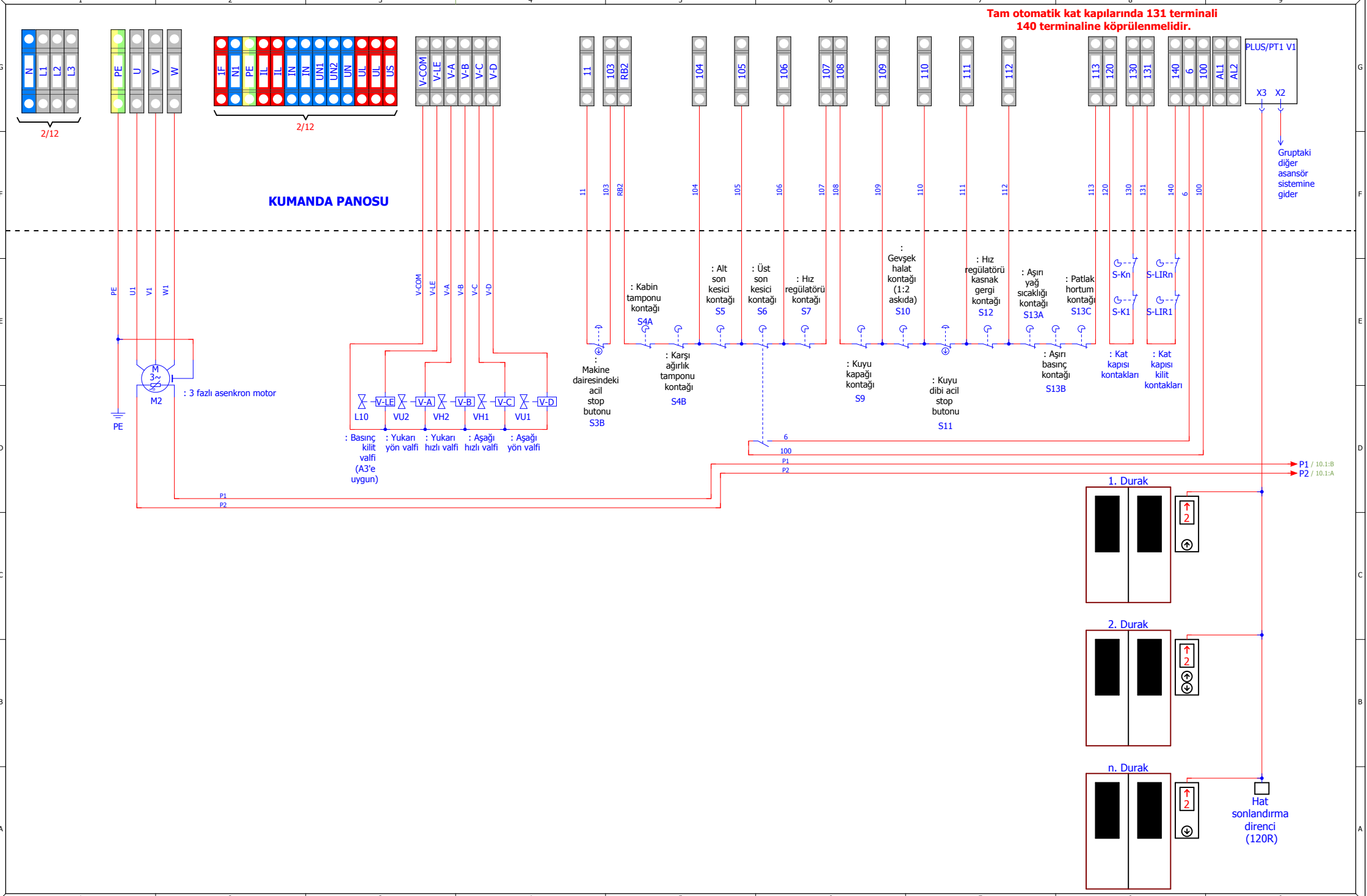

mik-el	ÇİZİM	İ. YÖRDENİKLİ	TARİH	20.02.2015	Hidrolik Blain EV100 (Kleemann, Doppler) / SOFT START İLE DOĞRUDAN YOL VERME	KUMANDA PANOSUNUN KLEMENSLERİ VE DIŞ BAĞLANTILAR	SAYFA
	KONTROL	M. SELÇOK	ŞEMA NO	A3-5525-2-P / P			3 / 12
			DOSYA	SXP-A3-KL-SS-P-V1			

BAĞLANTI	KUMANDA PANOSU BAĞLANTI ŞEMASI
KAPI AÇIK SEVİYELEME	VAR
ERKEN KAPI AÇMA	VAR
GÜVENLİK DEVRESİ GERİLİMİ	220VAC
GERİ ALMA KUMANDA	YOK

Bu belge, uygulamalar için öneri niteliğindedir. Mik-el Elektronik San. Tic. Ltd. Şti. önceden haber vermeksizin belgenin içerik veya görünümünde değişiklik yapma hakkını saklı tutar. Belgede yeralabilecek olası hata ve eksikliklerden Mik-el Elektronik San. Tic. Ltd. Şti. sorumlu tutulamaz.
© Bu belge Mik-el Elektronik San. Tic. Ltd. Şti. 'nin malıdır. Her türlü kullanım hakkı Mik-el Elektronik San. Tic. Ltd. Şti. 'ne aittir ve telif hakları yasasınca koruma altındadır. Mik-el Elektronik San. Tic. Ltd. Şti. 'nin yazılı izni olmadan hiçbir şekilde çoğaltılamaz ve üzerinde değişiklik yapılamaz.

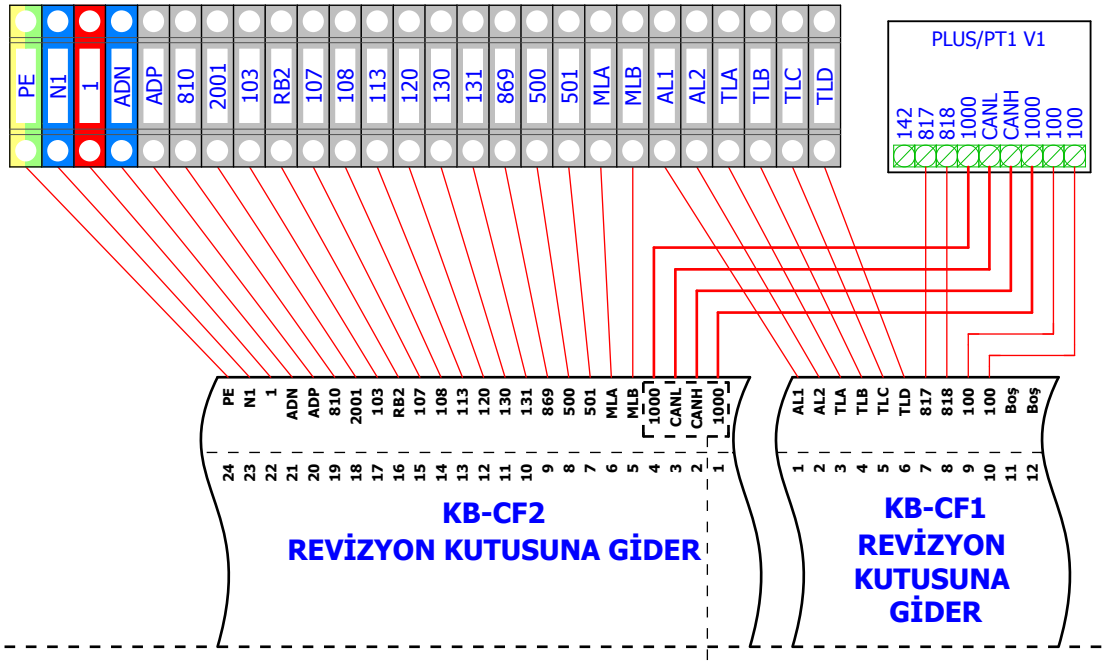

KUMANDA PANOSU

UYARI !
Sistem haberleşmesinin sağlıklı çalışabilmesi için bu terminal grubunun gösterilen sırada ve birarada olması gerekmektedir.

mik-el	ÇİZİM	İ. YÖRDENİKLİ	TARİH	20.02.2015	Hidrolik Blain EV100 (Kleemann, Doppler) / SOFT START İLE DOĞRUDAN YOL VERME	KUMANDA PANOSUNUN KLEMENSLERİ	SAYFA
	KONTROL	M. SELÇOK	ŞEMA NO	A3-5525-2-P / P			4/12
			DOSYA	SXP-A3-KL-SS-P-V1			

BAĞLANTI	KUMANDA PANOSU BAĞLANTI ŞEMASI
KAPI AÇIK SEVİYELEME	VAR
ERKEN KAPI AÇMA	VAR
GÜVENLİK DEVRESİ GERİLİMİ	220VAC
GERİ ALMA KUMANDA	YOK

Bu belge, uygulamalar için öneri niteliğindedir. Mik-el Elektronik San. Tic. Ltd. Şti. önceden haber vermeksizin belgenin içerik veya görünümünde değişiklik yapma hakkını saklı tutar. Belgede yeralabilecek olası hata ve eksikliklerden Mik-el Elektronik San. Tic. Ltd. Şti. sorumlu tutulamaz.
© Bu belge Mik-el Elektronik San. Tic. Ltd. Şti. 'nin malıdır. Her türlü kullanım hakkı Mik-el Elektronik San. Tic. Ltd. Şti. 'ne aittir ve telif hakları yasasınca koruma altındadır. Mik-el Elektronik San. Tic. Ltd. Şti. 'nin yazılı izni olmadan hiçbir şekilde çoğaltılamaz ve üzerinde değişiklik yapılamaz.

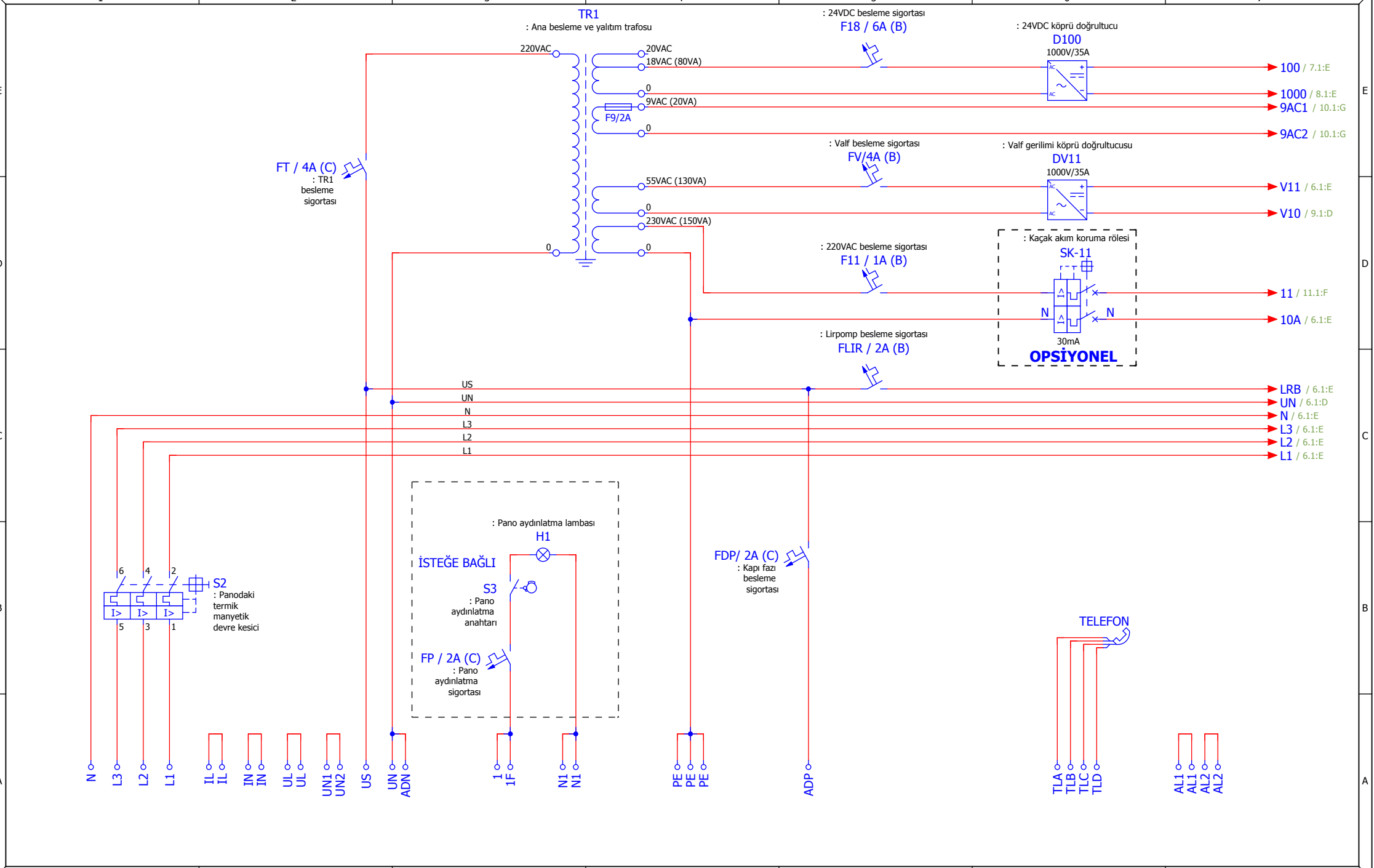

mik-el	ÇİZİM	İ. YÖRDENİKLİ	TARİH	20.02.2015	Hidrolik Blain EV100 (Kleemann, Doppler) / SOFT START İLE DOĞRUDAN YOL VERME	KUMANDA PANOSUNDAKİ BESLEME, AYDINLATMA VE FAN DEVRELERİ	BAĞLANTI: KUMANDA PANOSU BAĞLANTI ŞEMASI KAPI AÇIK SEVİYELEME: VAR ERKEN KAPI AÇMA: VAR GÜVENLİK DEVRESİ GERİLİMİ: 220VAC GERİ ALMA KUMANDA: YOK
	KONTROL	M. SELÇOK	ŞEMA NO	A3-5525-2-P / P			SAYFA 5/12
			DOSYA	SXP-A3-KL-SS-P-V1			

Bu belge, uygulamalar için öneri niteliğindedir. Mik-el Elektronik San. Tic. Ltd. Şti. önceden haber vermeksizin belgenin içerik veya görünümünde değişiklik yapma hakkını saklı tutar. Belgede yeralabilecek olası hata ve eksikliklerden Mik-el Elektronik San. Tic. Ltd. Şti. sorumlu tutulamaz.
© Bu belge Mik-el Elektronik San. Tic. Ltd. Şti. 'nin malıdır. Her türlü kullanım hakkı Mik-el Elektronik San. Tic. Ltd. Şti. 'ne aittir ve telif hakları yasasınca koruma altındadır. Mik-el Elektronik San. Tic. Ltd. Şti. 'nin yazılı izni olmadan hiçbir şekilde çoğaltılamaz ve üzerinde değişiklik yapılamaz.

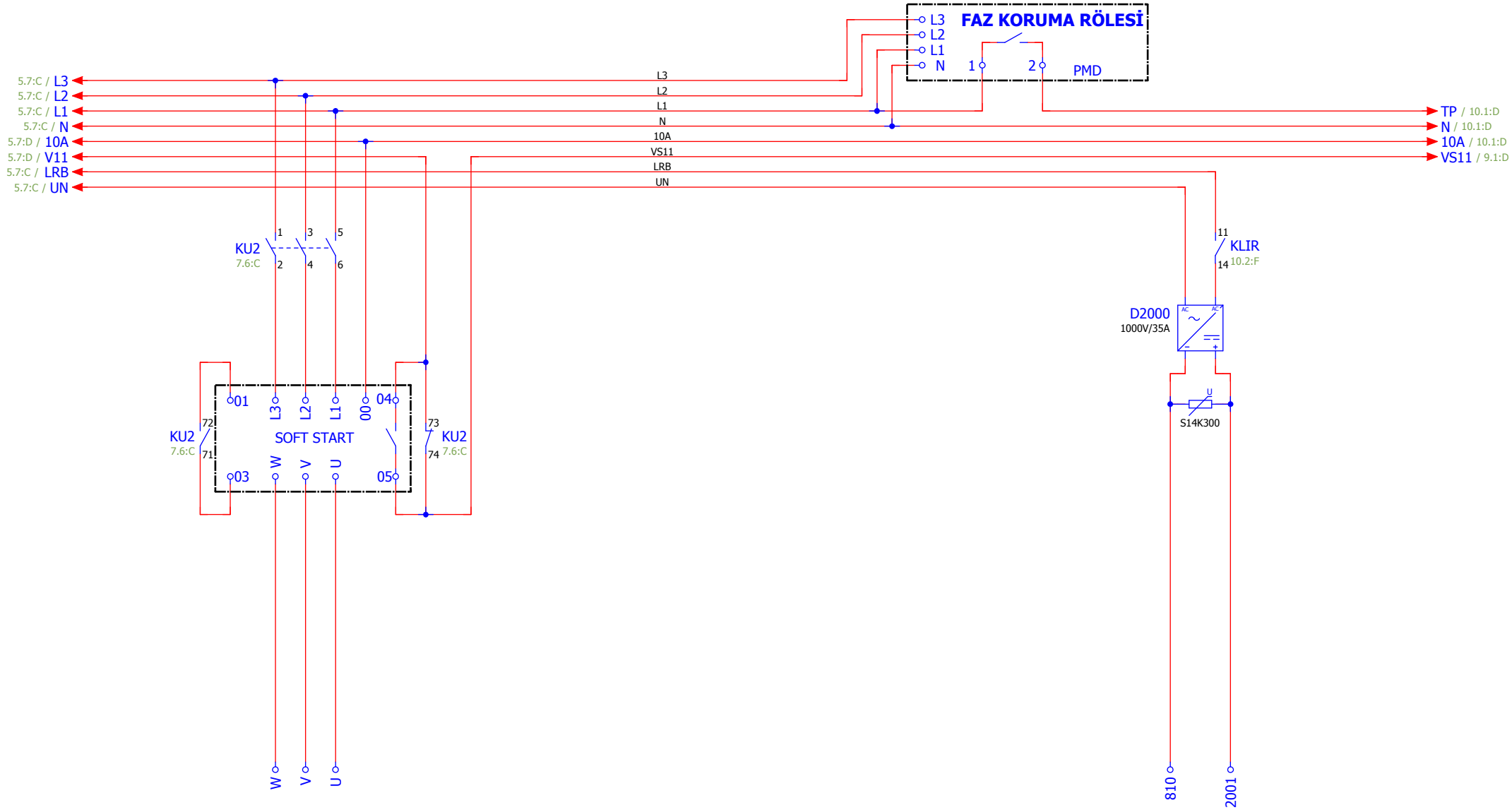

mik-el	ÇİZİM	İ. YÖRDENİKLİ	TARİH	20.02.2015	Hidrolik Blain EV100 (Kleemann, Doppler) / SOFT START İLE DOĞRUDAN YOL VERME	MOTOR BAĞLANTILARI	SAYFA
	KONTROL	M. SELÇOK	ŞEMA NO	A3-5525-2-P / P			6/12
			DOSYA	SXP-A3-KL-SS-P-V1			

BAĞLANTI	KUMANDA PANOSU BAĞLANTI ŞEMASI
KAPI AÇIK SEVİYELEME	VAR
ERKEN KAPI AÇMA	VAR
GÜVENLİK DEVRESİ GERİLİMİ	220VAC
GERİ ALMA KUMANDA	YOK

Bu belge, uygulamalar için öneri niteliğindedir. Mik-el Elektronik San. Tic. Ltd. Şti. önceden haber vermeksizin belgenin içerik veya görünümünde değişiklik yapma hakkını saklı tutar. Belgede yeralabilecek olası hata ve eksikliklerden Mik-el Elektronik San. Tic. Ltd. Şti. sorumlu tutulamaz.
© Bu belge Mik-el Elektronik San. Tic. Ltd. Şti. 'nin malıdır. Her türlü kullanım hakkı Mik-el Elektronik San. Tic. Ltd. Şti. 'ne aittir ve telif hakları yasasınca koruma altındadır. Mik-el Elektronik San. Tic. Ltd. Şti. 'nin yazılı izni olmadan hiçbir şekilde çoğaltılamaz ve üzerinde değişiklik yapılamaz.

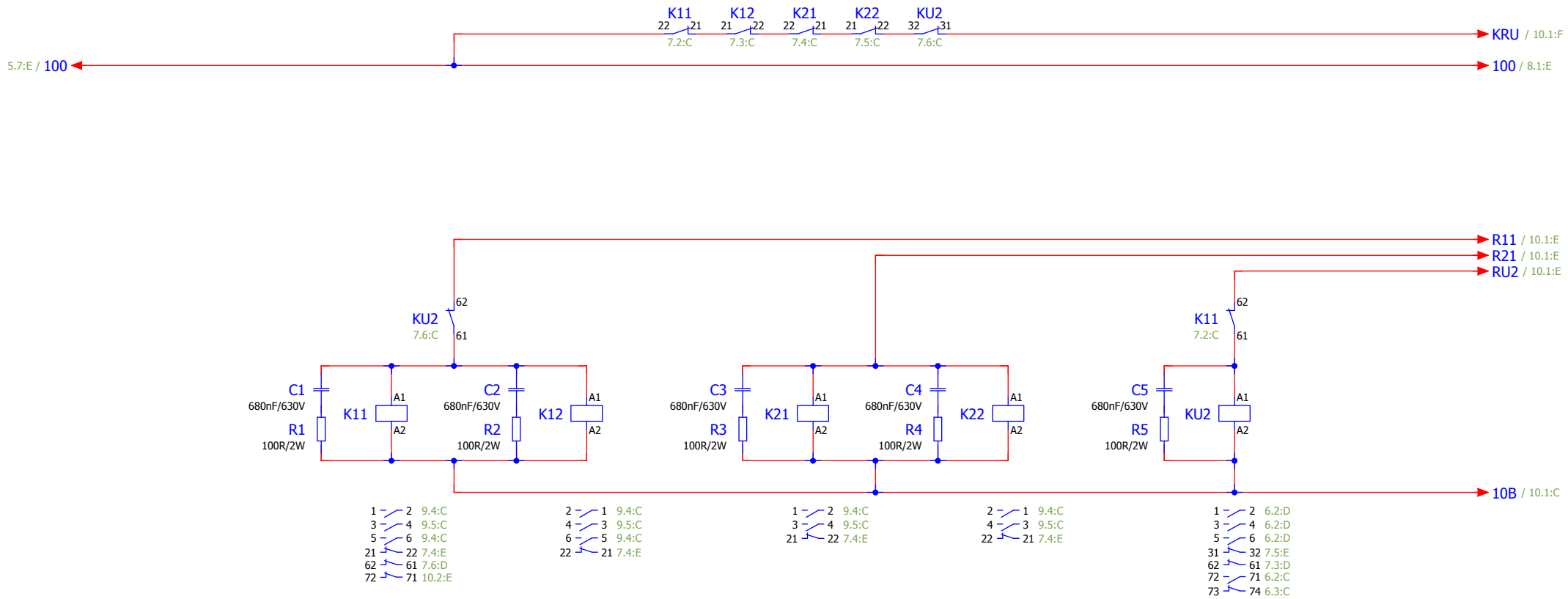

K11 : Aşağı yön kontaktörü (EN 60947-4-1 'e uygun kontaktör)
K12 : Aşağı yön kontaktörü (EN 60947-4-1 'e uygun kontaktör)
K21 : Yukarı yön kontaktörü (EN 60947-4-1 'e uygun kontaktör)
K22 : Yukarı yön kontaktörü (EN 60947-4-1 'e uygun kontaktör)
KU2: Yukarı yön kontaktörü (Motor gücüne göre EN 60947-4-1 'e uygun kontaktör)

mik-el	ÇİZİM	İ. YÖRDENİKLİ	TARİH	20.02.2015	Hidrolik Blain EV100 (Kleemann, Doppler) / SOFT START İLE DOĞRUDAN YOL VERME	KUMANDA PANOSUNDAKİ KONTAKTÖR DEVRELERİ	SAYFA
	KONTROL	M. SELÇOK	ŞEMA NO	A3-5525-2-P / P			7/12
			DOSYA	SXP-A3-KL-SS-P-V1			

BAĞLANTI	KUMANDA PANOSU BAĞLANTI ŞEMASI
KAPI AÇIK SEVİYELEME	VAR
ERKEN KAPI AÇMA	VAR
GÜVENLİK DEVRESİ GERİLİMİ	220VAC
GERİ ALMA KUMANDA	YOK

Bu belge, uygulamalar için öneri niteliğindedir. Mik-el Elektronik San. Tic. Ltd. Şti. önceden haber vermeksizin belgenin içerik veya görünümünde değişiklik yapma hakkını saklı tutar. Belgede yeralabilecek olası hata ve eksikliklerden Mik-el Elektronik San. Tic. Ltd. Şti. sorumlu tutulamaz.
© Bu belge Mik-el Elektronik San. Tic. Ltd. Şti. 'nin malıdır. Her türlü kullanım hakkı Mik-el Elektronik San. Tic. Ltd. Şti. 'ne aittir ve telif hakları yasasınca koruma altındadır. Mik-el Elektronik San. Tic. Ltd. Şti. 'nin yazılı izni olmadan hiçbir şekilde çoğaltılamaz ve üzerinde değişiklik yapılamaz.

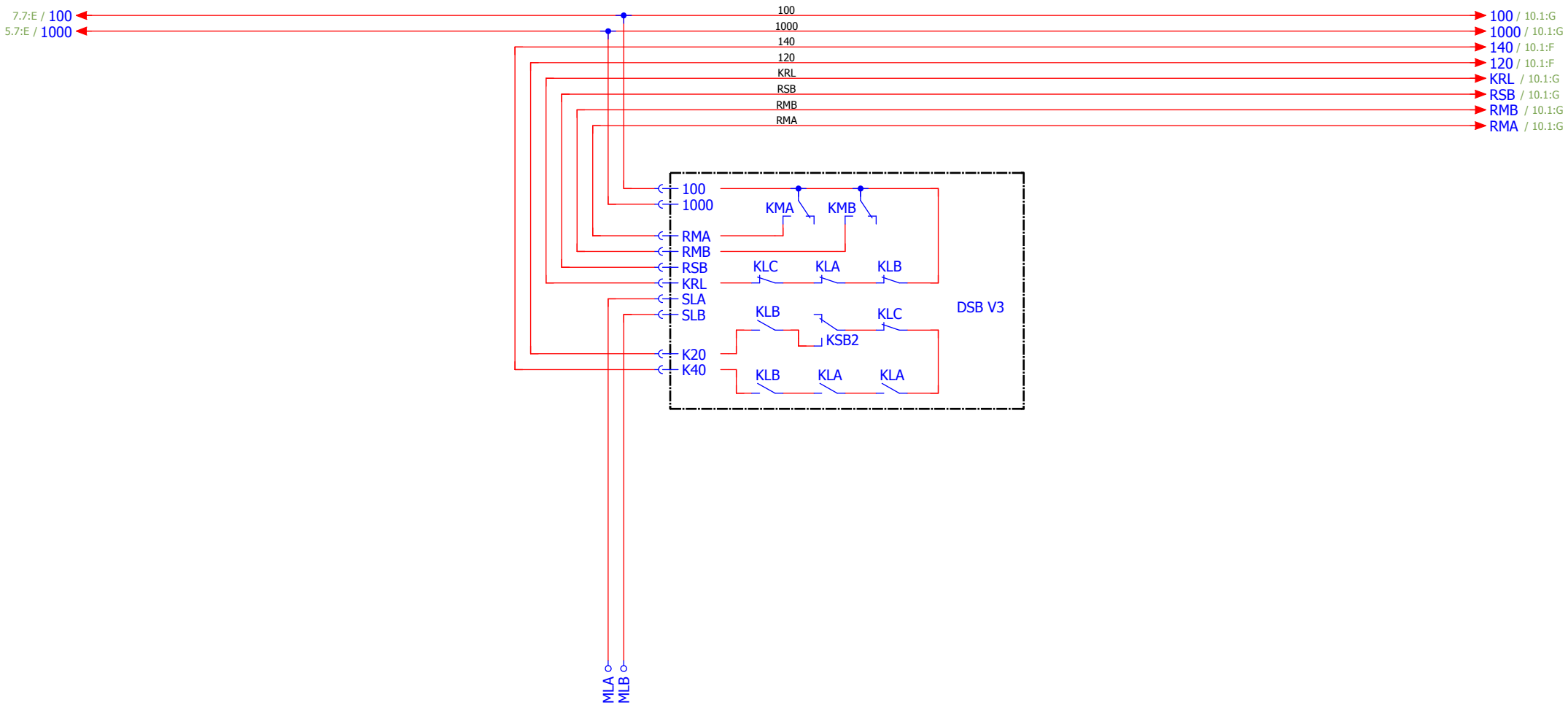

mik-el	ÇİZİM	İ. YÖRDENİKLİ	TARİH	20.02.2015	Hidrolik Blain EV100 (Kleemann, Doppler) / SOFT START İLE DOĞRUDAN YOL VERME	DSB KARTININ BAĞLANTILARI	SAYFA
	KONTROL	M. SELÇOK	ŞEMA NO	A3-5525-2-P / P			8/12
			DOSYA	SXP-A3-KL-SS-P-V1			

BAĞLANTI	KUMANDA PANOSU BAĞLANTI ŞEMASI
KAPI AÇIK SEVİYELEME	VAR
ERKEN KAPI AÇMA	VAR
GÜVENLİK DEVRESİ GERİLİMİ	220VAC
GERİ ALMA KUMANDA	YOK

Bu belge, uygulamalar için öneri niteliğindedir. Mik-el Elektronik San. Tic. Ltd. Şti. önceden haber vermeksizin belgenin içerik veya görünümünde değişiklik yapma hakkını saklı tutar. Belgede yeralabilecek olası hata ve eksikliklerden Mik-el Elektronik San. Tic. Ltd. Şti. sorumlu tutulamaz.
© Bu belge Mik-el Elektronik San. Tic. Ltd. Şti. 'nin malıdır. Her türlü kullanım hakkı Mik-el Elektronik San. Tic. Ltd. Şti. 'ne aittir ve telif hakları yasasınca koruma altındadır. Mik-el Elektronik San. Tic. Ltd. Şti. 'nin yazılı izni olmadan hiçbir şekilde çoğaltılamaz ve üzerinde değişiklik yapılamaz.

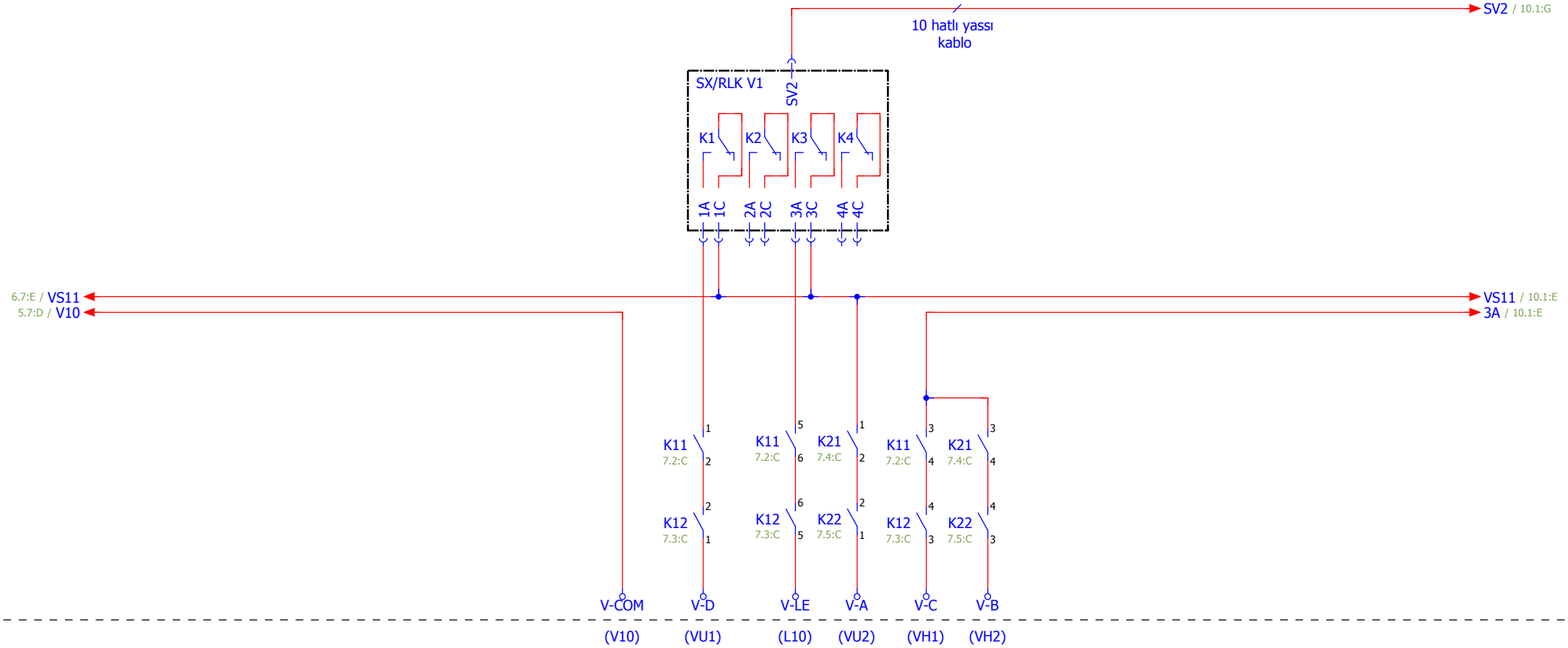

V-COM (V10) : Valflerin (-) ucu
V-LE (L10) : Basınç kilit valfi (A3'e uygun)
V-A (VU2) : Yukarı yön valfi
V-B (VH2) : Yukarı hızlı valfi
V-C (VH1) : Aşağı hızlı valfi
V-D (VU1) : Aşağı yön valfi

mik-el	ÇİZİM	İ. YÖRDENİKLİ	TARİH	20.02.2015	Hidrolik Blain EV100 (Kleemann, Doppler) / SOFT START İLE DOĞRUDAN YOL VERME	RLK KARTININ BAĞLANTILARI	SAYFA
	KONTROL	M. SELÇOK	ŞEMA NO	A3-5525-2-P / P			9/12
			DOSYA	SXP-A3-KL-SS-P-V1			

BAĞLANTI	KUMANDA PANOSU BAĞLANTI ŞEMASI
KAPI AÇIK SEVİYELEME	VAR
ERKEN KAPI AÇMA	VAR
GÜVENLİK DEVRESİ GERİLİMİ	220VAC
GERİ ALMA KUMANDA	YOK

Bu belge, uygulamalar için öneri niteliğindedir. Mik-el Elektronik San. Tic. Ltd. Şti. önceden haber vermeksizin belgenin içerik veya görünümünde değişiklik yapma hakkını saklı tutar. Belgede yeralabilecek olası hata ve eksikliklerden Mik-el Elektronik San. Tic. Ltd. Şti. sorumlu tutulamaz.
© Bu belge Mik-el Elektronik San. Tic. Ltd. Şti. 'nin malıdır. Her türlü kullanım hakkı Mik-el Elektronik San. Tic. Ltd. Şti. 'ne aittir ve telif hakları yasasınca koruma altındadır. Mik-el Elektronik San. Tic. Ltd. Şti. 'nin yazılı izni olmadan hiçbir şekilde çoğaltılamaz ve üzerinde değişiklik yapılamaz.

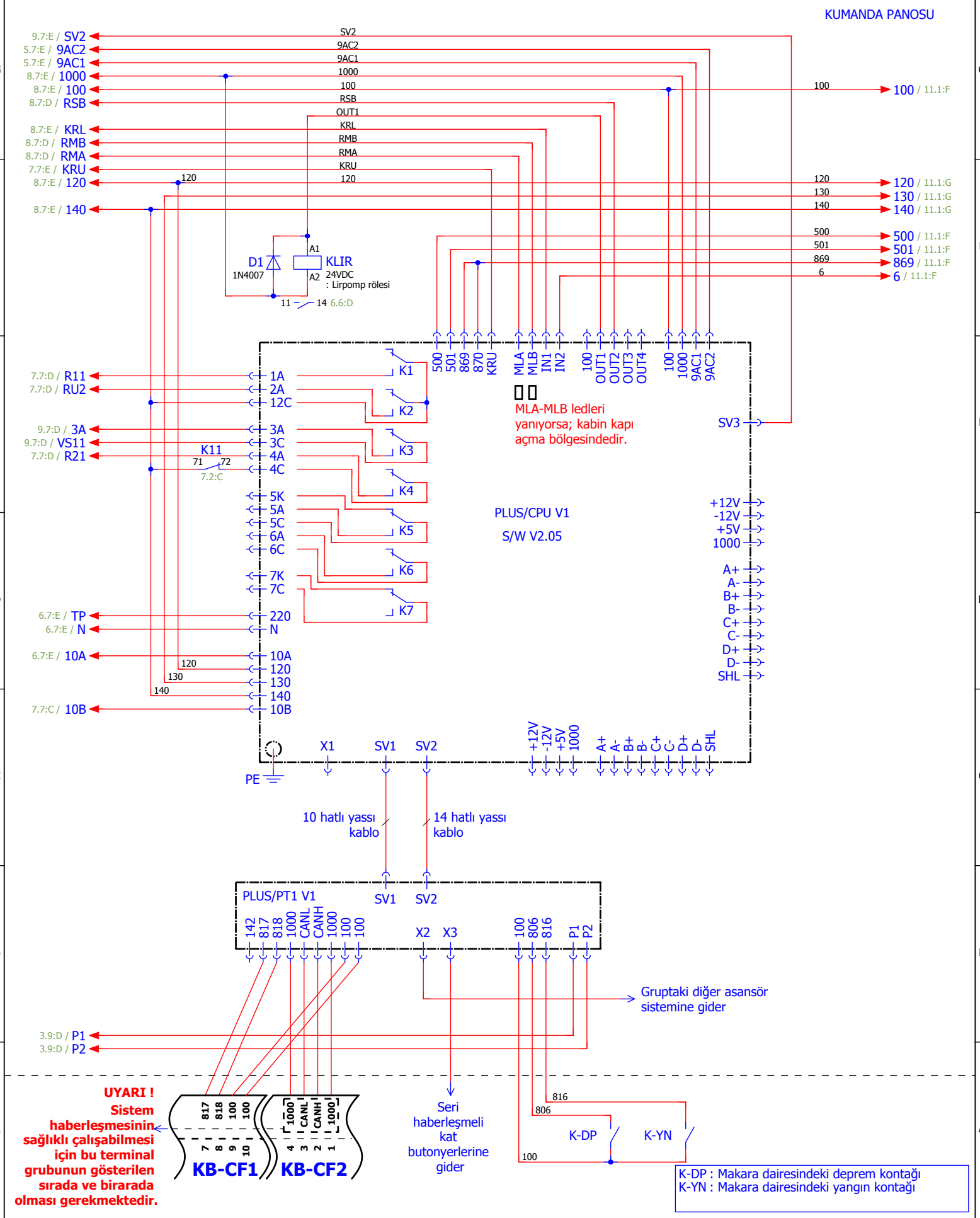

Hidrolik Blain EV100 (Kleemann, Doppler) / SOFT START İLE DOĞRUDAN YOL VERME

PLUS/CPU KARTININ BAĞLANTILARI

mik-el	ÇİZİM	İ. YÖRDENİKLİ	TARİH	20.02.2015	BAĞLANTI	KUMANDA PANOSU BAĞLANTI ŞEMASI
			ŞEMA NO	A3-5525-2-P / P	KAPI AÇIK SEVİYELEME	VAR
	KONTROL	M. SELÇOK			ERKEN KAPI AÇMA	VAR
			DOSYA	SXP-A3-KL-SS-P-V1	GÜVENLİK DEVRESİ GERİLİMİ	220VAC
					GERİ ALMA KUMANDA	YOK

SAYFA 10/12

Bu belge, uygulamalar için öneri niteliğindedir. Mik-el Elektronik San. Tic. Ltd. Şti. önceden haber vermeksizin belgenin içerik veya görünümünde değişiklik yapma hakkını saklı tutar. Belgede yeralabilecek olası hata ve eksikliklerden Mik-el Elektronik San. Tic. Ltd. Şti. sorumlu tutulamaz.
© Bu belge Mik-el Elektronik San. Tic. Ltd. Şti. 'nin malıdır. Her türlü kullanım hakkı Mik-el Elektronik San. Tic. Ltd. Şti. 'ne aittir ve telif hakları yasasınca koruma altındadır. Mik-el Elektronik San. Tic. Ltd. Şti. 'nin yazılı izni olmadan hiçbir şekilde çoğaltılamaz ve üzerinde değişiklik yapılamaz.

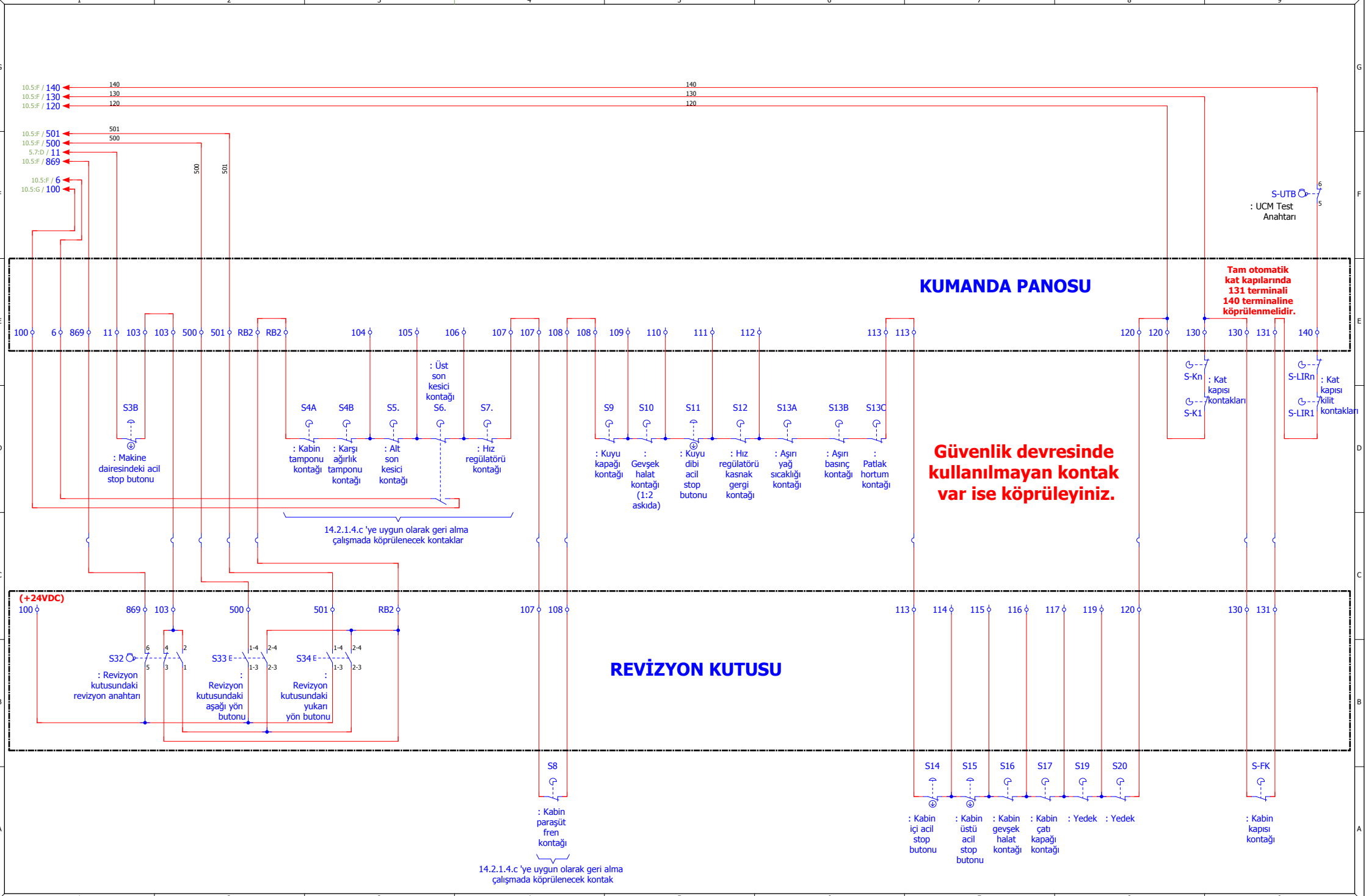

mik-el	ÇİZİM	İ. YÖRDENİKLİ	TARİH	20.02.2015	Hidrolik Blain EV100 (Kleemann, Doppler) / SOFT START İLE DOĞRUDAN YOL VERME	GÜVENLİK DEVRELERİ, REVİZYON (BAKIM) BAĞLANTILARI	SAYFA
	KONTROL	M. SELÇOK	ŞEMA NO	A3-5525-2-P / P			11 / 12
			DOSYA	SXP-A3-KL-SS-P-V1			

BAĞLANTI	KUMANDA PANOSU BAĞLANTI ŞEMASI
KAPI AÇIK SEVİYELEME	VAR
ERKEN KAPI AÇMA	VAR
GÜVENLİK DEVRESİ GERİLİMİ	220VAC
GERİ ALMA KUMANDA	YOK

Bu belge, uygulamalar için öneri niteliğindedir. Mik-el Elektronik San. Tic. Ltd. Şti. önceden haber vermeksizin belgenin içerik veya görünümünde değişiklik yapma hakkını saklı tutar. Belgede yeralabilecek olası hata ve eksikliklerden Mik-el Elektronik San. Tic. Ltd. Şti. sorumlu tutulamaz.
© Bu belge Mik-el Elektronik San. Tic. Ltd. Şti. 'nin malıdır. Her türlü kullanım hakkı Mik-el Elektronik San. Tic. Ltd. Şti. 'ne aittir ve telif hakları yasasınca koruma altındadır. Mik-el Elektronik San. Tic. Ltd. Şti. 'nin yazılı izni olmadan hiçbir şekilde çoğaltılamaz ve üzerinde değişiklik yapılamaz.

1	: Kabin ve kabin lambası besleme fazı	(220VAC)
1F	: Bağımsız sigortadan geçen kabin fazı	(220VAC)
3	: Kuyu prizi fazı	(220VAC)
3N	: Kuyu nötrü	
4	: Kuyu aydınlatma fazı	(220VAC)
N	: Nötr	
N1	: Bağımsız sigortadan geçen kabin nötrü	
11	: Kumanda panosundaki trafo fazı	(220VAC)
103	: Makine dairesindeki acil stop buton dönüşü	(220VAC)
104	: Kabin tamponu kontağı ve karşı ağırlık tamponu kontağı dönüşü	(220VAC)
105	: Alt son kesici kontağı dönüşü	(220VAC)
106	: Üst son kesici kontağı dönüşü	(220VAC)
107	: Hız regülatörü kontağı dönüşü	(220VAC)
108	: Kabin paraşüt fren kontağı dönüşü	(220VAC)
109	: Kuyu kapağı kontağı dönüşü	(220VAC)
110	: Gevşek halat kontağı dönüşü	(220VAC)
111	: Kuyu dibi acil stop buton dönüşü	(220VAC)
112	: Hız regülatörü kasnak gergi kontağı dönüşü	(220VAC)
113	: Yedek	(220VAC)
120	: Seri bağlı stop kontakları dönüşü	(220VAC)
130	: Kat kapısı kontakları dönüşü	(220VAC)
131	: Kabin kapısı kontakları dönüşü	(220VAC)
140	: Kat kapısı kilit kontakları dönüşü	(220VAC)
RB2	: Revizyon ve Geri Alma anahtarları üzerindeki güvenlik (stop) devresi kontakları dönüşü	(220VAC)
ADN	: Otomatik kapı nötrü	(220VAC)
ADP	: Otomatik kapı fazı	(220VAC)
L1, L2, L3	: Şebeke girişleri	(380VAC)
U, V, W	: Motor sargı çıkışları	(380VAC)

IL	: UPS giriş fazı	(220VAC)
IN	: UPS giriş nötrü	(220VAC)
UL	: UPS çıkış fazı	(220VAC)
UN1	: UPS çıkış nötrü	(220VAC)
UN	: Ana kesici şalter kontağından geçen UPS çıkış nötrü	(220VAC)
US	: Ana kesici şalter kontağından geçen UPS çıkış fazı	(220VAC)
810	: Lirpomp bobini (-) ucu	(-180VDC)
2001	: Lirpomp bobini (+) ucu	(+180VDC)
V-COM (V10)	: Valflerin (-) ucu	(-48VDC)
V-LE (L10)	: Basınç kilit valfi (A3'e uygun)	(+48VDC)
V-A (VU2)	: Yukarı yön valfinin (+) ucu	(+48VDC)
V-B (VH2)	: Yukarı hızlı valfinin (+) ucu	(+48VDC)
V-C (VH1)	: Aşağı hızlı valfinin (+) ucu	(+48VDC)
V-D (VU1)	: Aşağı yön valfinin (+) ucu	(+48VDC)
100	: Gösterge ve kontrol devreleri müştereği (+) ucu	(+24VDC)
1000	: Gösterge ve kontrol devreleri dönüşü (-) ucu	(-24VDC)
500	: Revizyonda çalışma aşağı yön sinyal girişi	(+24VDC)
501	: Revizyonda çalışma yukarı yön sinyal girişi	(+24VDC)
869	: Revizyona alma anahtarından gelen normal çalışma sinyal girişi	(+24VDC)
6	: Kuyu üst limiti aşıldı sinyal girişi	(+24VDC)
MLA	: Kilit açma bölgesi şalteri sinyal girişi (Darbeye ve titreşime dayanıklı)	(+24VDC)
MLB	: Kilit açma bölgesi şalteri sinyal girişi (Darbeye ve titreşime dayanıklı)	(+24VDC)
AL1, AL2	: Alarm sinyal girişleri	
CANH, CANL	: Seri haberleşme sinyalleri	
P1, P2	: Motor termistör sinyal girişleri	
PE	: Topraklama	
TLA, TLB, TLC, TLD	: Telefon hattı bağlantı girişleri	

FT	: TR1 besleme sigortası
F18	: 24VDC besleme sigortası
F11	: 220VAC besleme sigortası
FP	: Pano aydınlatma sigortası
FDP	: Kapı fazı besleme sigortası
FLIR	: Lirpomp sigortası
FP	: Pano aydınlatma sigortası
TR1	: Ana besleme ve yalıtım trafosu
D100	: 24VDC köprü doğrultucu
D2000	: Lirpomp köprü doğrultucu

KD	: Üçgen kontaktörü (EN 60947-4-1 'e uygun kontaktör)
KS	: Yıldız kontaktörü (EN 60947-4-1 'e uygun kontaktör)
K11	: Aşağı yön kontaktörü (EN 60947-4-1 'e uygun kontaktör)
K12	: Aşağı yön kontaktörü (EN 60947-4-1 'e uygun kontaktör)
K21	: Yukarı yön kontaktörü (EN 60947-4-1 'e uygun kontaktör)
KU2	: Yukarı yön kontaktörü (Motor gücüne göre EN 60947-4-1 'e uygun kontaktör)

Bu belge, uygulamalar için öneri niteliğindedir. Mik-el Elektronik San. Tic. Ltd. Şti. önceden haber vermeksizin belgenin içerik veya görünümünde değişiklik yapma hakkını saklı tutar. Belgede yeralabilecek olası hata ve eksikliklerden Mik-el Elektronik San. Tic. Ltd. Şti. sorumlu tutulamaz.
© Bu belge Mik-el Elektronik San. Tic. Ltd. Şti. 'nin malıdır. Her türlü kullanım hakkı Mik-el Elektronik San. Tic. Ltd. Şti. 'ne aittir ve telif hakları yasasınca koruma altındadır. Mik-el Elektronik San. Tic. Ltd. Şti. 'nin yazılı izni olmadan hiçbir şekilde çoğaltılamaz ve üzerinde değişiklik yapılamaz.

MİK-EL ELEKTRONİK SAN. TİC. LTD. ŞTİ.

YÜZYIL MAH. MATBAACILAR SİTESİ YOLU NO:56 34200 BAĞCILAR / İSTANBUL / TÜRKİYE

TELEFON	+90.212. 629 10 08 pbx	FAKS	+90.212. 629 11 35
	+90.216. 314 00 57-67	WEB	www.mik-el.com
T. DESTEK	+90.542. 591 30 80	E-mail	destek@mik-el.com

FİRMA	MİK-EL ELEKTRONİK SAN. TİC. LTD. ŞTİ.
KUMANDA SİSTEMİ	MİKRONİK SX / PLUS
PROJE TANIMI	HİDROLİK ASANSÖRLERDE KULLANIMI
BAĞLANTI	REVİZYON KUTUSU VE MIKNATIS DİZİLİMİ ŞEMASI
KAPI AÇIK SEVİYELEME	VAR
ERKEN KAPI AÇMA	VAR
GÜVENLİK DEVRESİ GERİLİMİ	220VAC
GERİ ALMA KUMANDA	VAR
H/W	PLUS/CPU : V1, CAB : V1
S/W	PLUS/CPU : V2.05, CAB: V1.02
TARİH	20.02.2015
ŞEMA NUMARASI	5500-2-R / P
DOSYA İSMİ	SXP-A3-HD-GAK-R-V1
SAYFA SAYISI	8
ÇİZİM	İ. YÖRDENİKLİ
KONTROL	M. SELÇOK

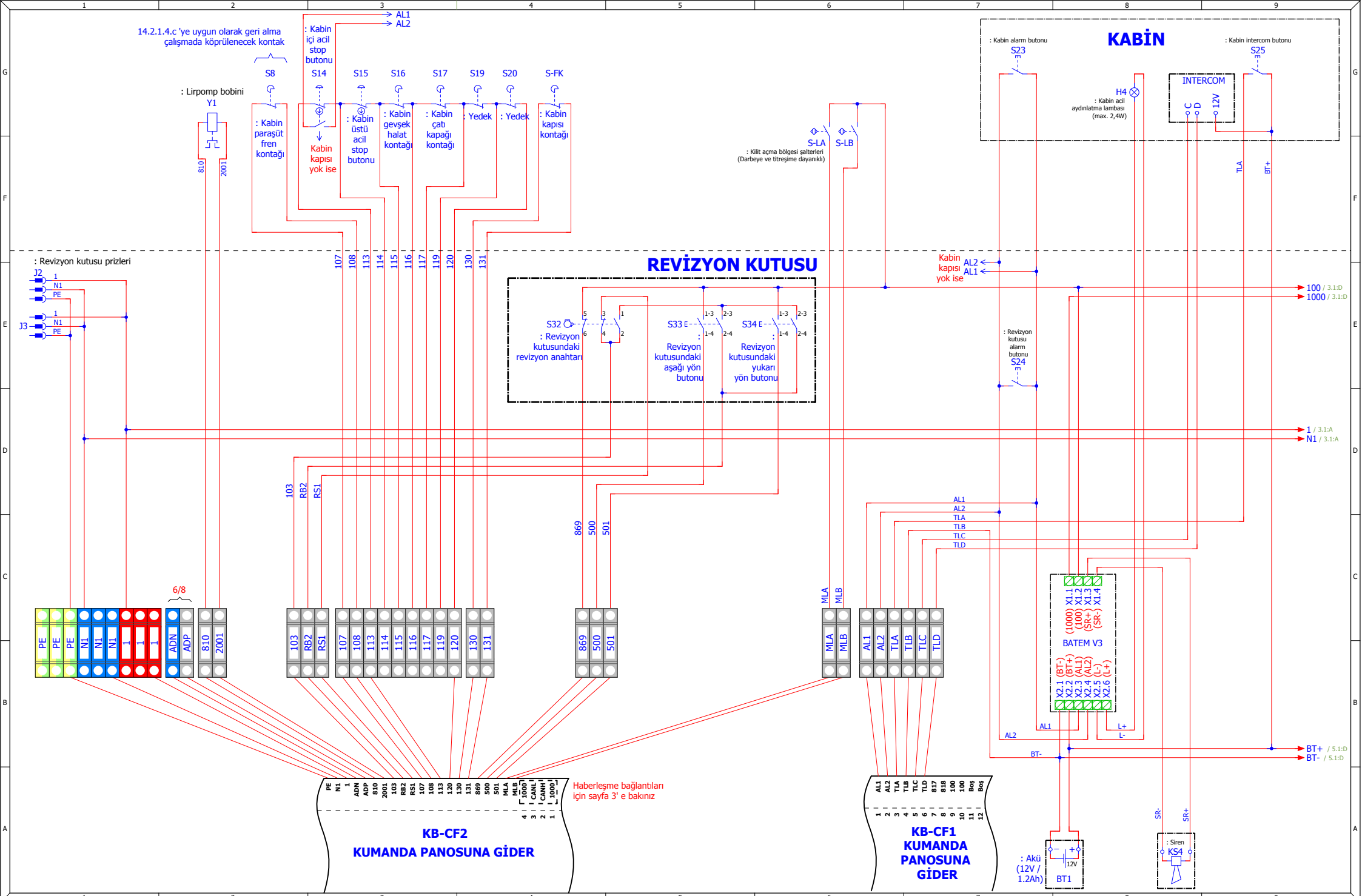

mik-el	ÇİZİM	İ. YÖRDENİKLİ	TARİH	20.02.2015	HİDROLİK ASANSÖRLERDE KULLANIMI	REVİZYON KUTUSUNUN KLEMENSLERİ VE DIŞ BAĞLANTILAR	SAYFA
	KONTROL	M. SELÇOK	ŞEMA NO	5500-2-R / P			2/8
			DOSYA	SXP-A3-HD-GAK-R-V1			

BAĞLANTI	REVİZYON KUTUSU VE MIKNATIS DİZİLİMİ ŞEMASI
KAPI AÇIK SEVİYELEME	VAR
ERKEN KAPI AÇMA	VAR
GÜVENLİK DEVRESİ GERİLİMİ	220VAC
GERİ ALMA KUMANDA	VAR

Bu belge, uygulamalar için öneri niteliğindedir. Mik-el Elektronik San. Tic. Ltd. Şti. önceden haber vermeksizin belgenin içerik veya görünümünde değişiklik yapma hakkını saklı tutar. Belgede yeralabilecek olası hata ve eksikliklerden Mik-el Elektronik San. Tic. Ltd. Şti. sorumlu tutulamaz.
© Bu belge Mik-el Elektronik San. Tic. Ltd. Şti. 'nin malıdır. Her türlü kullanım hakkı Mik-el Elektronik San. Tic. Ltd. Şti. 'ne aittir ve telif hakları yasasınca koruma altındadır. Mik-el Elektronik San. Tic. Ltd. Şti. 'nin yazılı izni olmadan hiçbir şekilde çoğaltılamaz ve üzerinde değişiklik yapılamaz.

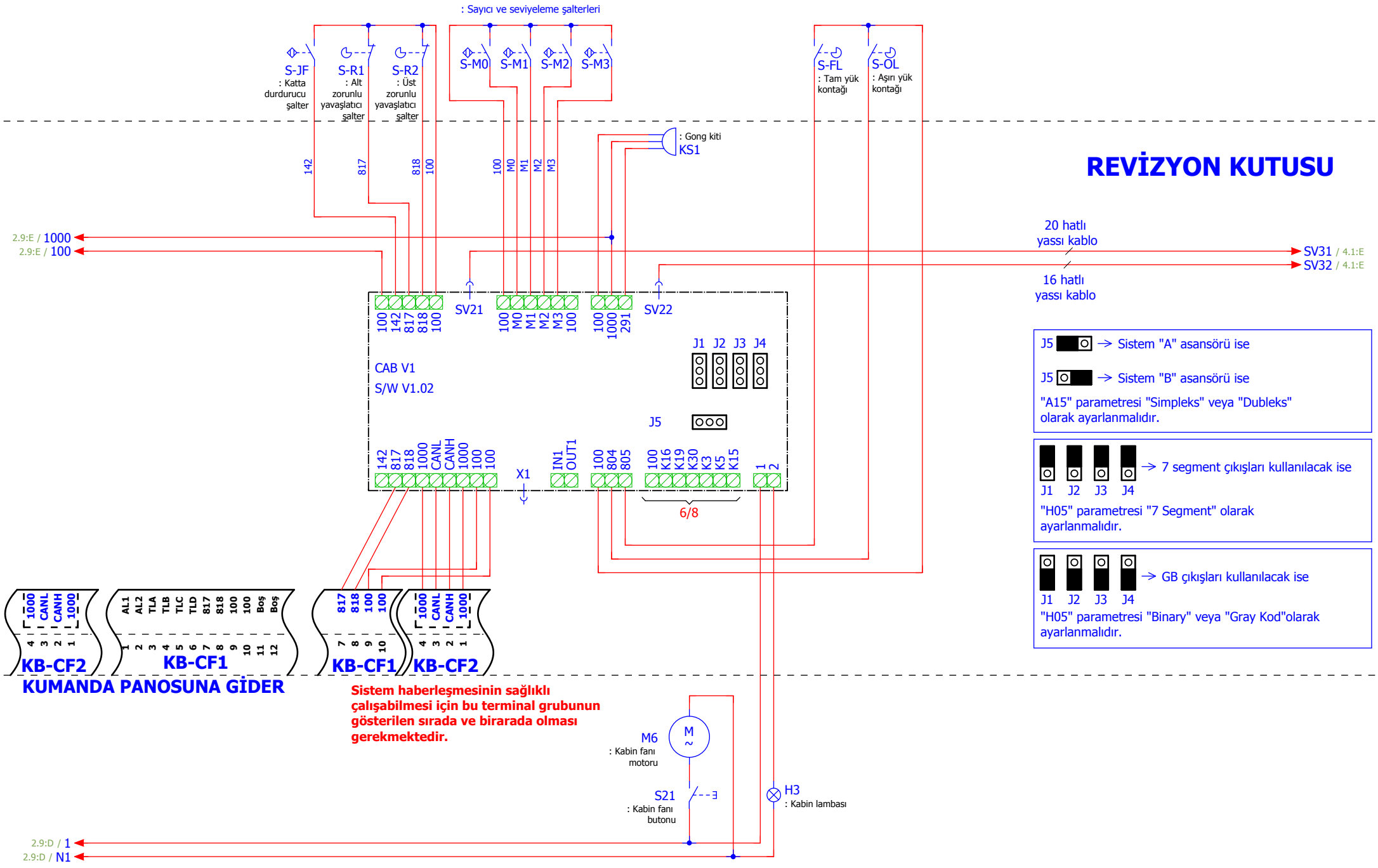

mik-el	ÇİZİM	İ. YÖRDENİKLİ	TARİH	20.02.2015	HİDROLİK ASANSÖRLERDE KULLANIMI	CAB KARTININ BAĞLANTILARI	SAYFA
	KONTROL	M. SELÇOK	ŞEMA NO	5500-2-R / P			3/8
			DOSYA	SXP-A3-HD-GAK-R-V1			

BAĞLANTI	REVİZYON KUTUSU VE MIKNATIS DİZİLİMİ ŞEMASI
KAPI AÇIK SEVİYELEME	VAR
ERKEN KAPI AÇMA	VAR
GÜVENLİK DEVRESİ GERİLİMİ	220VAC
GERİ ALMA KUMANDA	VAR

Bu belge, uygulamalar için öneri niteliğindedir. Mik-el Elektronik San. Tic. Ltd. Şti. önceden haber vermeksizin belgenin içerik veya görünümünde değişiklik yapma hakkını saklı tutar. Belgede yeralabilecek olası hata ve eksikliklerden Mik-el Elektronik San. Tic. Ltd. Şti. sorumlu tutulamaz.
© Bu belge Mik-el Elektronik San. Tic. Ltd. Şti. 'nin malıdır. Her türlü kullanım hakkı Mik-el Elektronik San. Tic. Ltd. Şti. 'ne aittir ve telif hakları yasasınca koruma altındadır. Mik-el Elektronik San. Tic. Ltd. Şti. 'nin yazılı izni olmadan hiçbir şekilde çoğaltılamaz ve üzerinde değişiklik yapılamaz.

TRM KARTININ REVİZYON KUTUSUNDA KULLANILMASI

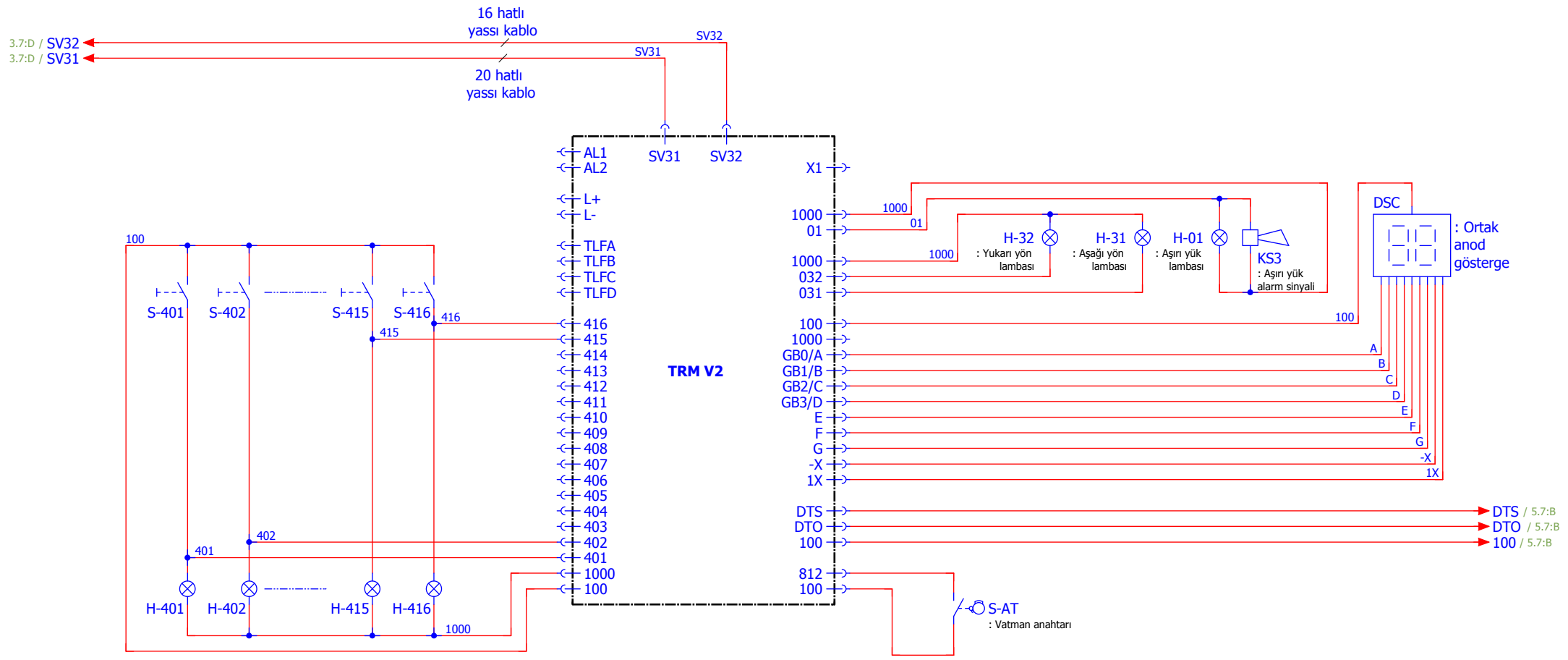

S-401,S-402,...,S-415,S-416 : İç kumanda girişleri
H-401,H-402,...,H-415,H-416 : İç kumanda kayıt lambaları

mik-el	ÇİZİM	İ. YÖRDENİKLİ	TARİH	20.02.2015	HİDROLİK ASANSÖRLERDE KULLANIMI	TRM KARTININ BAĞLANTILARI	SAYFA
	KONTROL	M. SELÇOK	ŞEMA NO	5500-2-R / P			4/8
			DOSYA	SXP-A3-HD-GAK-R-V1			

BAĞLANTI	REVİZYON KUTUSU VE MIKNATIS DİZİLİMİ ŞEMASI
KAPI AÇIK SEVİYELEME	VAR
ERKEN KAPI AÇMA	VAR
GÜVENLİK DEVRESİ GERİLİMİ	220VAC
GERİ ALMA KUMANDA	VAR

Bu belge, uygulamalar için öneri niteliğindedir. Mik-el Elektronik San. Tic. Ltd. Şti. önceden haber vermeksizin belgenin içerik veya görünümünde değişiklik yapma hakkını saklı tutar. Belgede yeralabilecek olası hata ve eksikliklerden Mik-el Elektronik San. Tic. Ltd. Şti. sorumlu tutulamaz.
© Bu belge Mik-el Elektronik San. Tic. Ltd. Şti. 'nin malıdır. Her türlü kullanım hakkı Mik-el Elektronik San. Tic. Ltd. Şti. 'ne aittir ve telif hakları yasasınca koruma altındadır. Mik-el Elektronik San. Tic. Ltd. Şti. 'nin yazılı izni olmadan hiçbir şekilde çoğaltılamaz ve üzerinde değişiklik yapılamaz.

TRM KARTININ KABİN BUTONYERİNDE KULLANILMASI

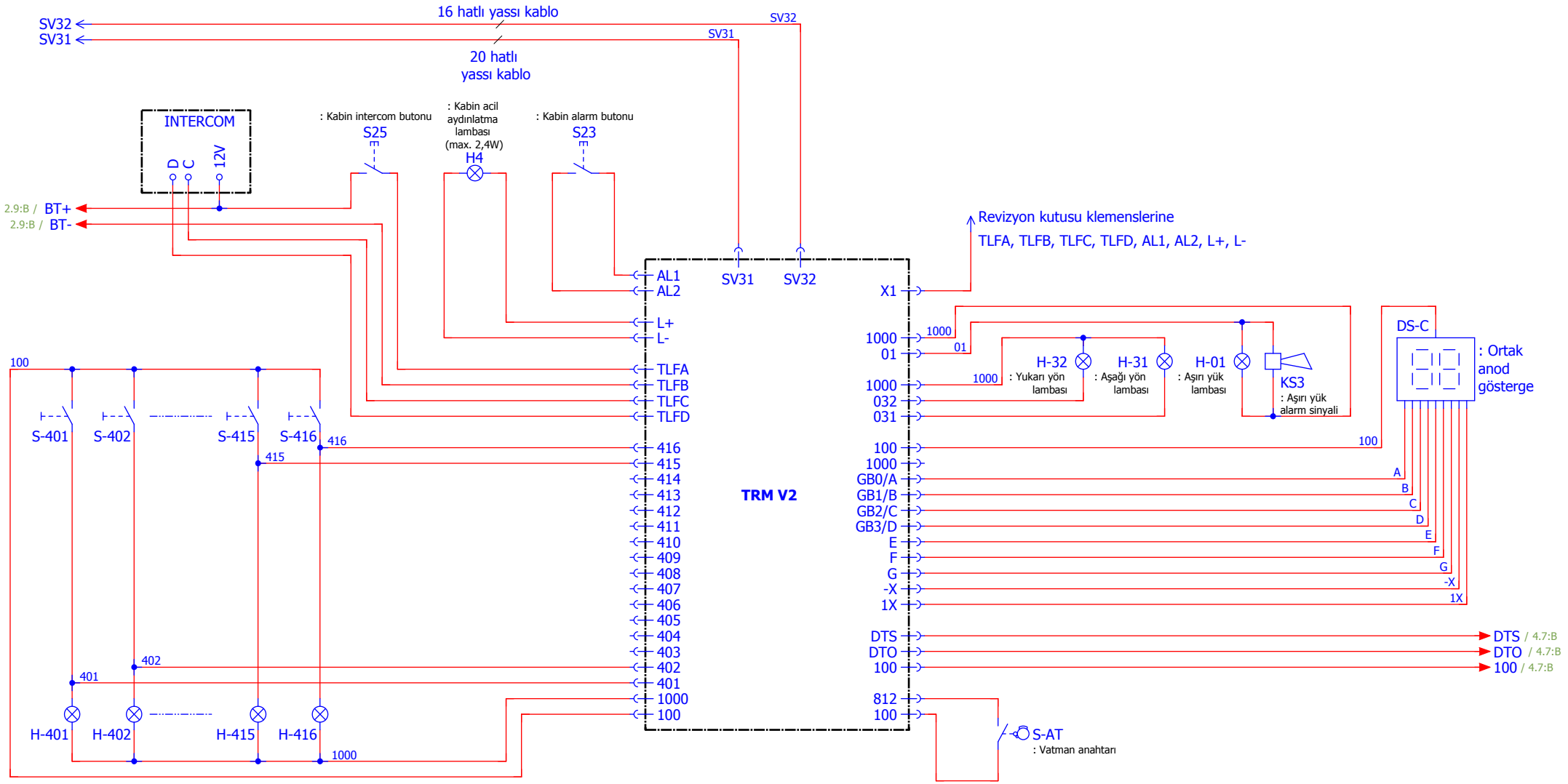

mik-el	ÇİZİM	İ. YÖRDENİKLİ	TARİH	20.02.2015	HİDROLİK ASANSÖRLERDE KULLANIMI	KABİN TESİSATI + TRM V2	SAYFA
	KONTROL	M. SELÇOK	ŞEMA NO	5500-2-R / P			5/8
			DOSYA	SXP-A3-HD-GAK-R-V1			

BAĞLANTI	REVİZYON KUTUSU VE MIKNATIS DİZİLİMİ ŞEMASI
KAPI AÇIK SEVİYELEME	VAR
ERKEN KAPI AÇMA	VAR
GÜVENLİK DEVRESİ GERİLİMİ	220VAC
GERİ ALMA KUMANDA	VAR

Bu belge, uygulamalar için öneri niteliğindedir. Mik-el Elektronik San. Tic. Ltd. Şti. önceden haber vermeksizin belgenin içerik veya görünümünde değişiklik yapma hakkını saklı tutar. Belgede yeralabilecek olası hata ve eksikliklerden Mik-el Elektronik San. Tic. Ltd. Şti. sorumlu tutulamaz.
© Bu belge Mik-el Elektronik San. Tic. Ltd. Şti. 'nin malıdır. Her türlü kullanım hakkı Mik-el Elektronik San. Tic. Ltd. Şti. 'ne aittir ve telif hakları yasasınca koruma altındadır. Mik-el Elektronik San. Tic. Ltd. Şti. 'nin yazılı izni olmadan hiçbir şekilde çoğaltılamaz ve üzerinde değişiklik yapılamaz.

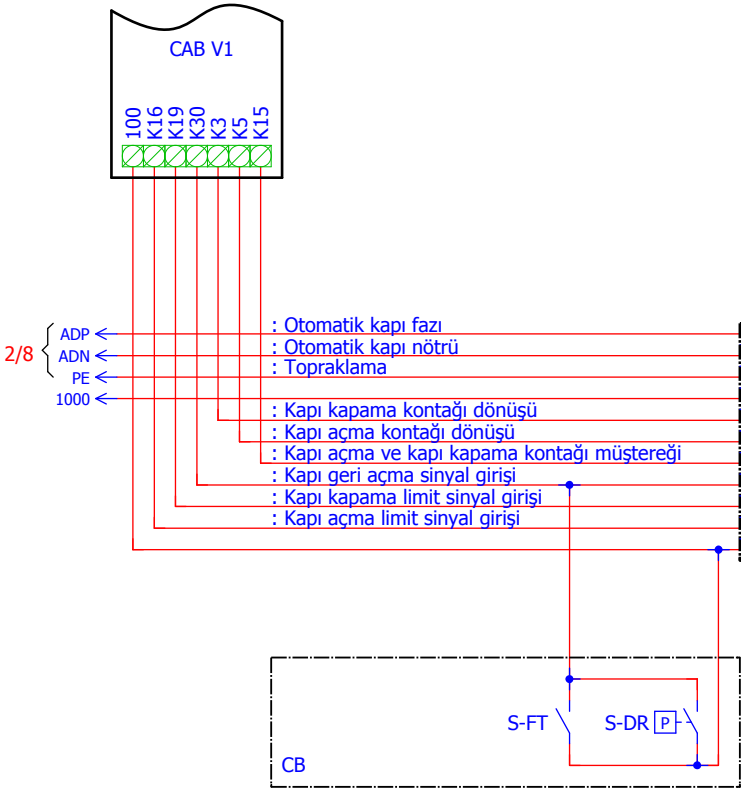

	AKE ATK V2	AKE OSMA	FERMATOR 40/10 220VAC	FERMATOR VVVF-4	KAT KAPILARI OTOMATİK OLMAYAN VE KABİN KAPISI KARTLI TELESKOPİK VEYA KATLANIR TİP OLAN	KLEFER VVVF-4	WITTUR HYDRA PLUS	SELCOM RCRE 24 / RC 48	SEMATIC 2000	SIEMENS AT18	SIEMENS AT25	PRISMA VVVF (FOX)	PRISMA VVVF (JAGUAR)
ADP	NOT5	19	-	7	220VAC	7	L1	TB1	8	-	5	220VAC	220VAC
ADN	NOT5	20	1	5	220VAC	5	N	TB4	7	-	6	220VAC	220VAC
PE	-	-	-	6	-	6	PE	⏚	-	-	-	-	-
1000	-	25	-	10	-	10	-	10	-	X6/4, X6/6	26, 28	-	-
K3	KPS	31	3	8	-	8	I2	1	3	X6/2	24	3 / J3	8 / X4
K5	ACS	33	2	12	-	12	I1	2	5	X6/1	25	4 / J3	9 / X4
K15	NOT4	6	NOT1	NOT2	-	NOT3	COM	4	15	NOT3	NOT3	5 / J3	10 / X4
K30	1A	-	-	36	-	36	-	-	-	X12-1	-	7 / J2	7 / X3
K19	3A	34	8	33	-	33	NC / 02	7	19	X11-1	10	6 / J2	6 / X3
K16	2A	32	5	30	-	30	NC / 01	5	16	X13-1	14	12 / J2	12 / X3
100	23C, 1C	37	6, 7	31, 34, 37	-	31, 34, 37	01, 02, 03	6, 8	17, 18	X6/5, X11-12-13/3	11, 13, 27	5, 8, 11 / J2	5, 8, 11 / X3

NOT1 : Fermator 40/10 220VAC kapılarda K15 hattı ADP hattına köprülenmelidir
NOT2 : Tam otomatik Fermator VVVF-4 kapılarda K15 hattı 100 hattına, yarı otomatik Fermator VVVF-4 kapılarda K15 hattı ADP hattına köprülenmelidir
NOT3 : Klefer VVVF-4, Siemens AT25 ve Siemens AT18 kapılarda K15 hattı 100 hattına köprülenmelidir

NOT4 : Ake ATK V2 kapılarda K15 hattı +12V hattına köprülenmelidir
NOT5 : Ake ATK V2 kapılarda AC1, AC2 klemensleri 0/220-0/30VAC trafo ile beslenecektir.

CB : Kabin

S36 : Kapı kapama butonu
S37 : Kapı açma butonu
S-FT : Fotosel kontağı
S-DR : Kapı sıkışma kontağı

Yukarıdaki tablodan kapı tipine göre bağlantı uçlarını seçiniz

mik-el	ÇİZİM	İ. YÖRDENİKLİ	TARİH	20.02.2015	HİDROLİK ASANSÖRLERDE KULLANIMI	OTOMATİK KAPI BAĞLANTILARI	SAYFA
	KONTROL	M. SELÇOK	ŞEMA NO	5500-2-R / P			6/8
			DOSYA	SXP-A3-HD-GAK-R-V1			

BAĞLANTI	REVİZYON KUTUSU VE MIKNATIS DİZİLİMİ ŞEMASI
KAPI AÇIK SEVİYELEME	VAR
ERKEN KAPI AÇMA	VAR
GÜVENLİK DEVRESİ GERİLİMİ	220VAC
GERİ ALMA KUMANDA	VAR

Bu belge, uygulamalar için öneri niteliğindedir. Mik-el Elektronik San. Tic. Ltd. Şti. önceden haber vermeksizin belgenin içerik veya görünümünde değişiklik yapma hakkını saklı tutar. Belgede yeralabilecek olası hata ve eksikliklerden Mik-el Elektronik San. Tic. Ltd. Şti. sorumlu tutulamaz.
© Bu belge Mik-el Elektronik San. Tic. Ltd. Şti. 'nin malıdır. Her türlü kullanım hakkı Mik-el Elektronik San. Tic. Ltd. Şti. 'ne aittir ve telif hakları yasasınca koruma altındadır. Mik-el Elektronik San. Tic. Ltd. Şti. 'nin yazılı izni olmadan hiçbir şekilde çoğaltılamaz ve üzerinde değişiklik yapılamaz.

A3/PAKET 2 (SAYICI + SEVİYE DÜZELTME)

"B05" parametresi : SAYICI+SEV.DUZ

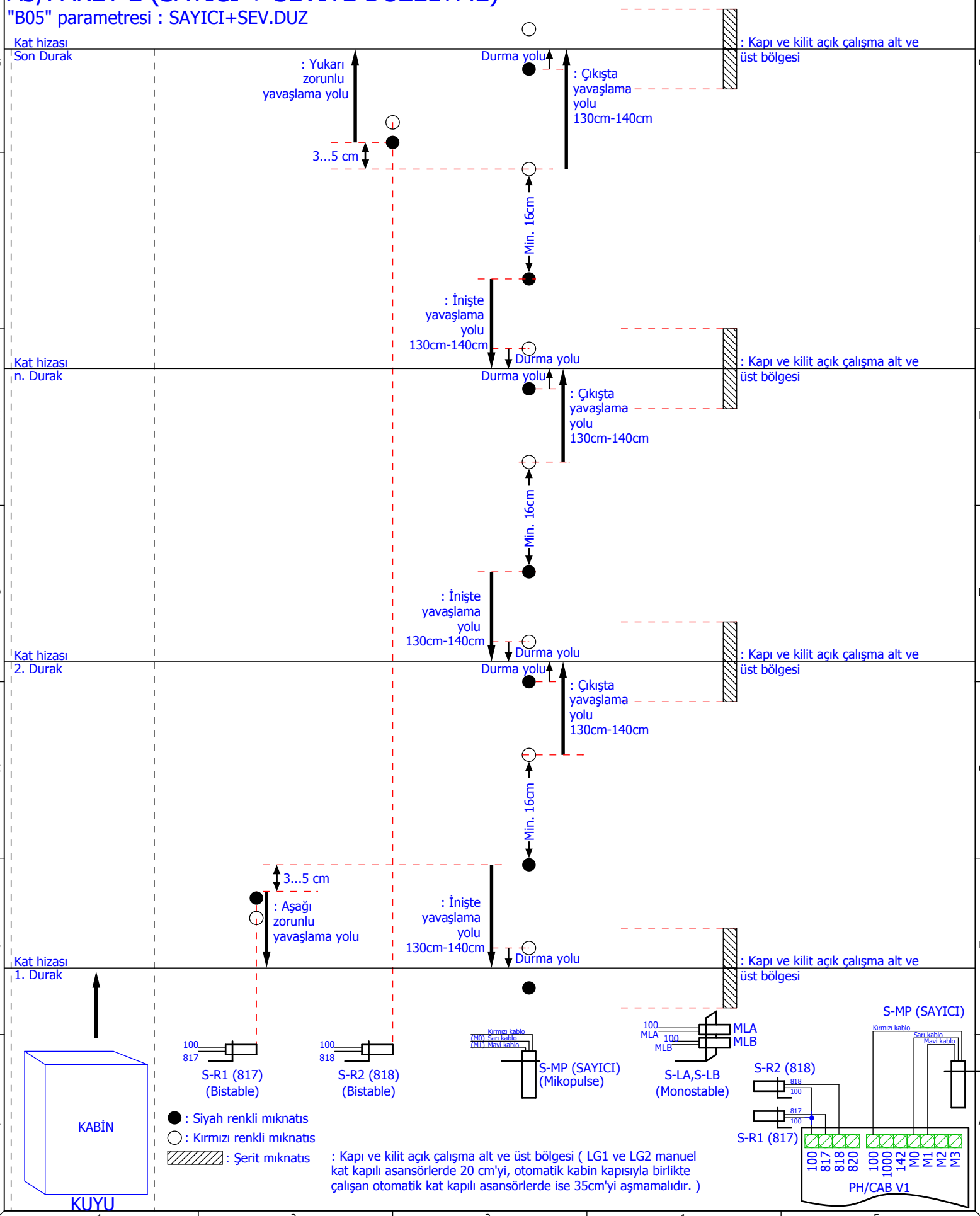

HİDROLİK ASANSÖRLERDE KULLANIMI

MANYETİK ŞALTER VE ŞERİT MIKNATISLARIN YERLEŞTİRİLMESİ

mik-el	ÇİZİM	İ. YÖRDENİKLİ	TARİH	20.02.2015	BAĞLANTI	REVİZYON KUTUSU VE MIKNATIS DİZİLİMİ ŞEMASI
			ŞEMA NO	5500-2-R / P	KAPI AÇIK SEVİYELEME	VAR
	KONTROL	M. SELÇOK	DOSYA	SXP-A3-HD-GAK-R-V1	ERKEN KAPI AÇMA	VAR
					GÜVENLİK DEVRESİ GERİLİMİ	220VAC
					GERİ ALMA KUMANDA	VAR

SAYFA 7/8

Bu belge, uygulamalar için öneri niteliğindedir. Mik-el Elektronik San. Tic. Ltd. Şti. önceden haber vermeksizin belgenin içerik veya görünümünde değişiklik yapma hakkını saklı tutar. Belgede yeralabilecek olası hata ve eksikliklerden Mik-el Elektronik San. Tic. Ltd. Şti. sorumlu tutulamaz.
© Bu belge Mik-el Elektronik San. Tic. Ltd. Şti. 'nin malıdır. Her türlü kullanım hakkı Mik-el Elektronik San. Tic. Ltd. Şti. 'ne aittir ve telif hakları yasasınca koruma altındadır. Mik-el Elektronik San. Tic. Ltd. Şti. 'nin yazılı izni olmadan hiçbir şekilde çoğaltılamaz ve üzerinde değişiklik yapılamaz.

1	: Kabin ve kabin lambası besleme fazı	(220VAC)
N1	: Bağımsız sigortadan geçen kabin nötrü	
1F	: Bağımsız sigortadan geçen kabin fazı	(220VAC)
2	: Kabin lambası fazı	(220VAC)
103	: Makine dairesindeki acil stop buton dönüşü	(220VAC)
107	: Hız regülatörü kontağı dönüşü	(220VAC)
108	: Kabin paraşüt fren kontağı dönüşü	(220VAC)
113	: Patlak hortum kontağı dönüşü	(220VAC)
114	: Kabin içi acil stop buton dönüşü	(220VAC)
115	: Kabin üstü acil stop buton dönüşü	(220VAC)
116	: Kabin gevşek halat kontağı dönüşü	(220VAC)
117	: Kabin çatı kapağı kontağı dönüşü	(220VAC)
119	: Yedek	(220VAC)
120	: Seri bağlı stop kontakları dönüşü	(220VAC)
130	: Kat kapısı kilit kontakları dönüşü	(220VAC)
131	: Kabin kapısı kontağı dönüşü	(220VAC)
RB2	: Revizyon ve Geri Alma anahtarları üzerindeki güvenlik (stop) devresi kontakları dönüşü	(220VAC)
RS1	: Revizyon anahtarı üzerindeki güvenlik (stop) devresi kontakları dönüşü	(220VAC)
ADN	: Otomatik kapı nötrü	(220VAC)
ADP	: Otomatik kapı fazı	(220VAC)
810	: Lirpomp bobini (-) ucu	(-180VDC)
2001	: Lirpomp bobini (+) ucu	(+180VDC)

OUT1R	: Lirpomp rölesi (RLIR) besleme ucu	(+24VDC)
100	: Gösterge ve kontrol devreleri müştereği (+) ucu	(+24VDC)
1000	: Gösterge ve kontrol devreleri dönüşü (-) ucu	(-24VDC)
142	: Katta durdurucu şalter dönüşü	(+24VDC)
291	: Gong sinyal çıkışı	(+24VDC)
500	: Revizyonda çalışma aşağı yön sinyal girişi	(+24VDC)
501	: Revizyonda çalışma yukarı yön sinyal girişi	(+24VDC)
869	: Revizyona alma anahtarından gelen normal çalışma sinyal girişi	(+24VDC)
802	: Tam yük kontağı dönüşü	(+24VDC)
804	: Aşırı yük kontağı dönüşü	(+24VDC)
805	: Tam yük kontağı dönüşü	(+24VDC)
817	: Alt zorunlu yavaşlatıcı kontak dönüşü	(+24VDC)
818	: Üst zorunlu yavaşlatıcı kontak dönüşü	(+24VDC)
AL1, AL2	: Alarm sinyal girişi	
MLA, MLB	: Kilit açma bölgesi şalterleri sinyal girişi	(+24VDC)
M0, M1, M2, M3	: Sayıcı ve seviyeleme şalterleri dönüşü	(+24VDC)
K3	: Kapı kapama kontağı dönüşü	**(*)**
K5	: Kapı açma kontağı dönüşü	**(*)**
K15	: Kapı açma ve kapı kapama kontağı müştereği	**(*)**
K16	: Kapı açma limit sinyal girişi	(+24VDC)
K19	: Kapı kapama limit sinyal girişi	(+24VDC)
K30	: Kapı geri açma sinyal girişi	(+24VDC)
TLA, TLB, TLC, TLD	: Telefon hattı bağlantı girişleri	
CANH, CANL	: Seri haberleşme sinyalleri	
PE	: Topraklama	

(*) : Kullanılan otomatik kapıya göre değişir

mik-el	ÇİZİM	İ. YÖRDENİKLİ	TARİH	20.02.2015	HİDROLİK ASANSÖRLERDE KULLANIMI	KLEMENS İSİMLERİ VE AÇIKLAMALARI	BAĞLANTI	REVİZYON KUTUSU VE MIKNATIS DİZİLİMİ ŞEMASI	SAYFA
	KONTROL	M. SELÇOK	ŞEMA NO	5500-2-R / P			KAPI AÇIK SEVİYELEME	VAR	
			DOSYA	SXP-A3-HD-GAK-R-V1			ERKEN KAPI AÇMA	VAR	8/8
							GÜVENLİK DEVRESİ GERİLİMİ	220VAC	
							GERİ ALMA KUMANDA	VAR	

Bu belge, uygulamalar için öneri niteliğindedir. Mik-el Elektronik San. Tic. Ltd. Şti. önceden haber vermeksizin belgenin içerik veya görünümünde değişiklik yapma hakkını saklı tutar. Belgede yeralabilecek olası hata ve eksikliklerden Mik-el Elektronik San. Tic. Ltd. Şti. sorumlu tutulamaz.
© Bu belge Mik-el Elektronik San. Tic. Ltd. Şti. 'nin malıdır. Her türlü kullanım hakkı Mik-el Elektronik San. Tic. Ltd. Şti. 'ne aittir ve telif hakları yasasınca koruma altındadır. Mik-el Elektronik San. Tic. Ltd. Şti. 'nin yazılı izni olmadan hiçbir şekilde çoğaltılamaz ve üzerinde değişiklik yapılamaz.

MİK-EL ELEKTRONİK SAN. TİC. LTD. ŞTİ.

YÜZYIL MAH. MATBAACILAR SİTESİ YOLU NO:56 34200 BAĞCILAR / İSTANBUL / TÜRKİYE

TELEFON	+90.212. 629 10 08 pbx	FAKS	+90.212. 629 11 35
	+90.216. 314 00 57-67	WEB	www.mik-el.com
T. DESTEK	+90.542. 591 30 80	E-mail	destek@mik-el.com

FİRMA	MİK-EL ELEKTRONİK SAN. TİC. LTD. ŞTİ.
KUMANDA SİSTEMİ	MİKRONİK SX / PLUS
PROJE TANIMI	HİDROLİK ASANSÖRLERDE KULLANIMI
BAĞLANTI	REVİZYON KUTUSU VE MIKNATIS DİZİLİMİ ŞEMASI
KAPI AÇIK SEVİYELEME	VAR
ERKEN KAPI AÇMA	VAR
GÜVENLİK DEVRESİ GERİLİMİ	220VAC
GERİ ALMA KUMANDA	-
H/W	PLUS/CPU : V1, CAB : V1
S/W	PLUS/CPU : V2.05, CAB: V1.02
TARİH	20.02.2015
ŞEMA NUMARASI	5505-2-R / P
DOSYA İSMİ	SXP-A3-HD-R-V1
SAYFA SAYISI	8
ÇİZİM	İ. YÖRDENİKLİ
KONTROL	M. SELÇOK

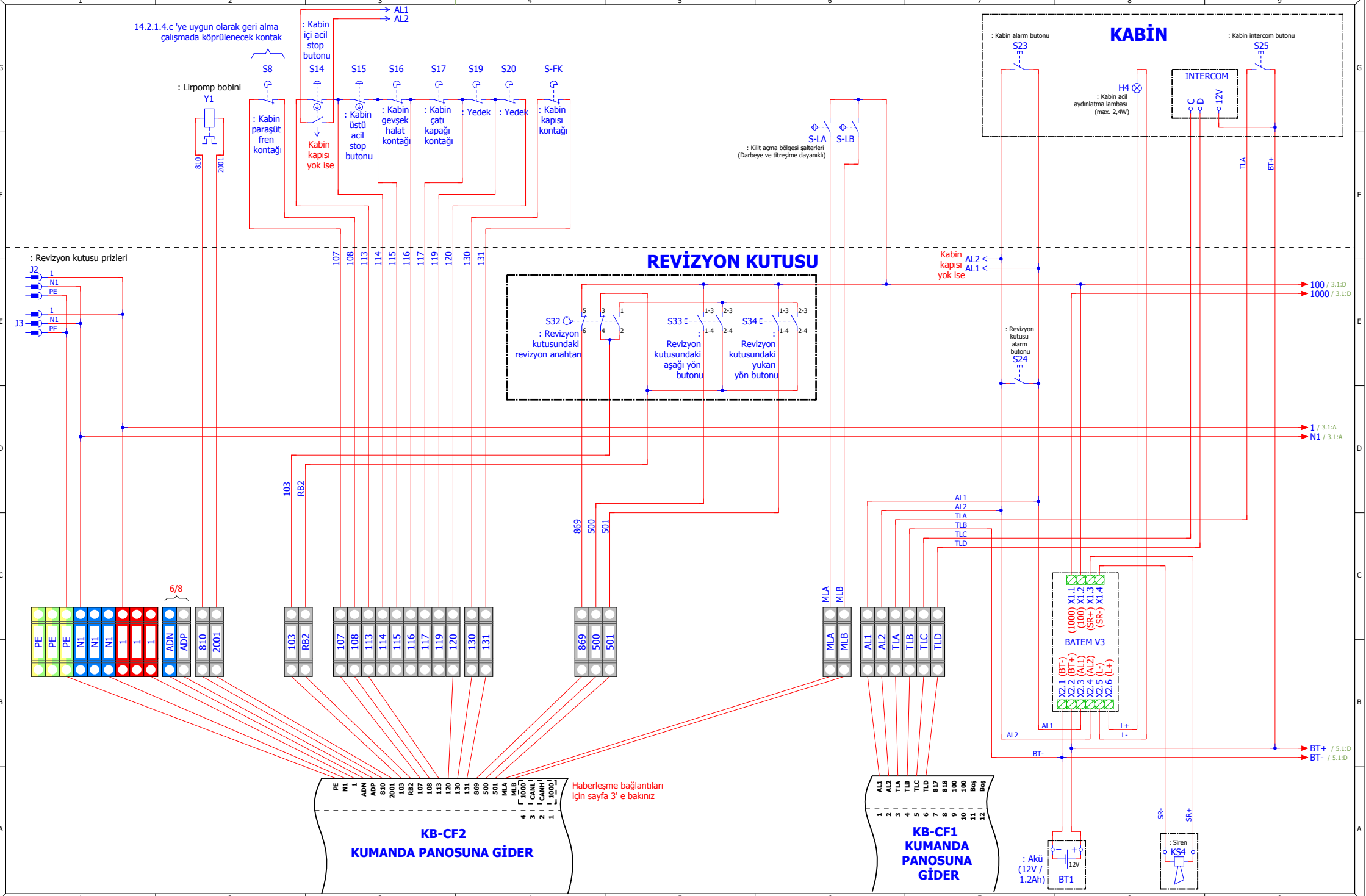

mik-el	ÇİZİM	İ. YÖRDENİKLİ	TARİH	20.02.2015	HİDROLİK ASANSÖRLERDE KULLANIMI	REVİZYON KUTUSUNUN KLEMENSLERİ VE DIŞ BAĞLANTILAR	SAYFA
	KONTROL	M. SELÇOK	ŞEMA NO	5505-2-R / P			2/8
			DOSYA	SXP-A3-HD-R-V1			

BAĞLANTI	REVİZYON KUTUSU VE MIKNATIS DİZİLİMİ ŞEMASI
KAPI AÇIK SEVİYELEME	VAR
ERKEN KAPI AÇMA	VAR
GÜVENLİK DEVRESİ GERİLİMİ	220VAC
GERİ ALMA KUMANDA	-

Bu belge, uygulamalar için öneri niteliğindedir. Mik-el Elektronik San. Tic. Ltd. Şti. önceden haber vermeksizin belgenin içerik veya görünümünde değişiklik yapma hakkını saklı tutar. Belgede yeralabilecek olası hata ve eksikliklerden Mik-el Elektronik San. Tic. Ltd. Şti. sorumlu tutulamaz.
© Bu belge Mik-el Elektronik San. Tic. Ltd. Şti. 'nin malıdır. Her türlü kullanım hakkı Mik-el Elektronik San. Tic. Ltd. Şti. 'ne aittir ve telif hakları yasasınca koruma altındadır. Mik-el Elektronik San. Tic. Ltd. Şti. 'nin yazılı izni olmadan hiçbir şekilde çoğaltılamaz ve üzerinde değişiklik yapılamaz.

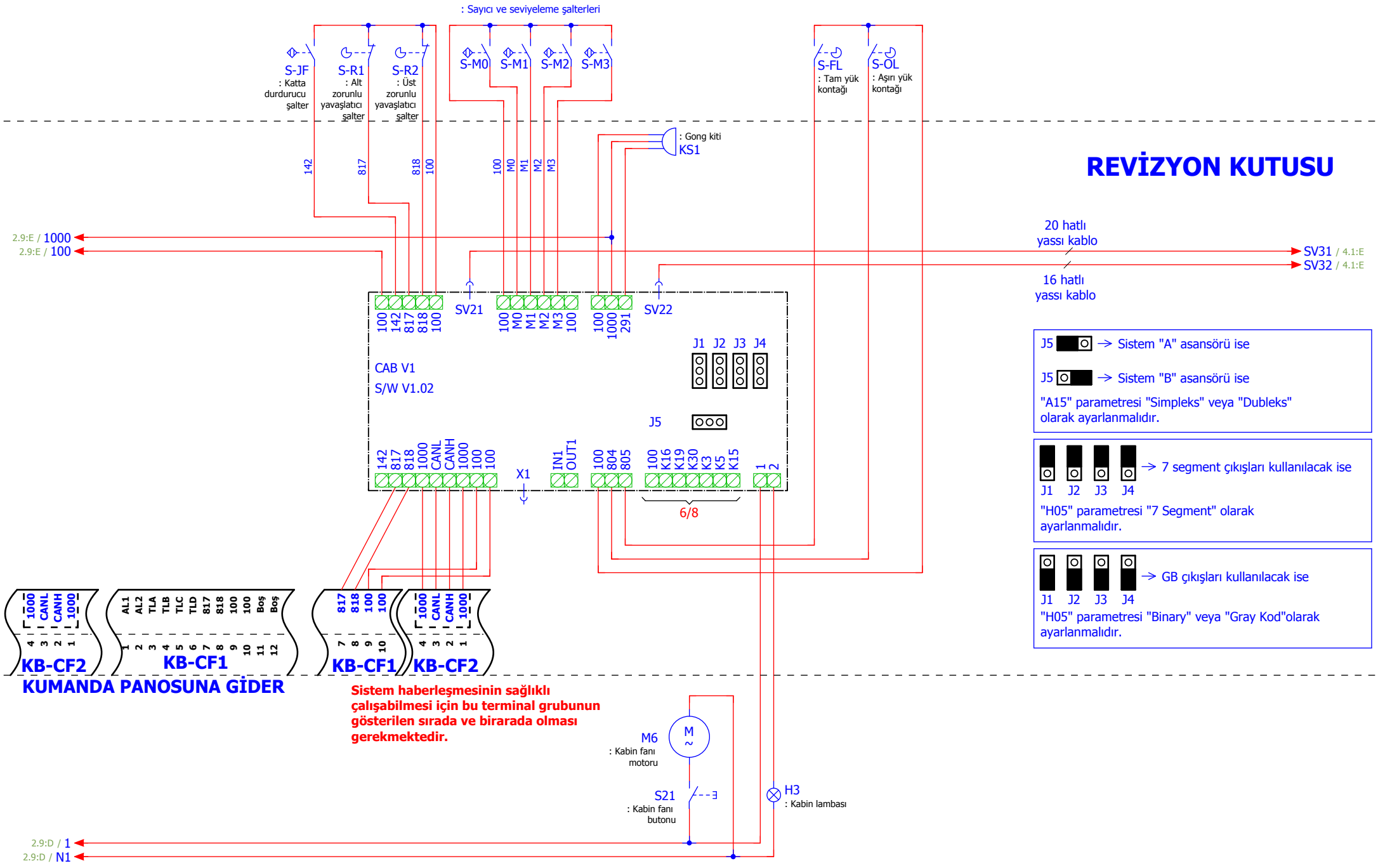

mik-el	ÇİZİM	İ. YÖRDENİKLİ	TARİH	20.02.2015	HİDROLİK ASANSÖRLERDE KULLANIMI	CAB KARTININ BAĞLANTILARI	SAYFA
	KONTROL	M. SELÇOK	ŞEMA NO	5505-2-R / P			3/8
			DOSYA	SXP-A3-HD-R-V1			

BAĞLANTI	REVİZYON KUTUSU VE MIKNATIS DİZİLİMİ ŞEMASI
KAPI AÇIK SEVİYELEME	VAR
ERKEN KAPI AÇMA	VAR
GÜVENLİK DEVRESİ GERİLİMİ	220VAC
GERİ ALMA KUMANDA	-

Bu belge, uygulamalar için öneri niteliğindedir. Mik-el Elektronik San. Tic. Ltd. Şti. önceden haber vermeksizin belgenin içerik veya görünümünde değişiklik yapma hakkını saklı tutar. Belgede yeralabilecek olası hata ve eksikliklerden Mik-el Elektronik San. Tic. Ltd. Şti. sorumlu tutulamaz.
© Bu belge Mik-el Elektronik San. Tic. Ltd. Şti. 'nin malıdır. Her türlü kullanım hakkı Mik-el Elektronik San. Tic. Ltd. Şti. 'ne aittir ve telif hakları yasasınca koruma altındadır. Mik-el Elektronik San. Tic. Ltd. Şti. 'nin yazılı izni olmadan hiçbir şekilde çoğaltılamaz ve üzerinde değişiklik yapılamaz.

TRM KARTININ REVİZYON KUTUSUNDA KULLANILMASI

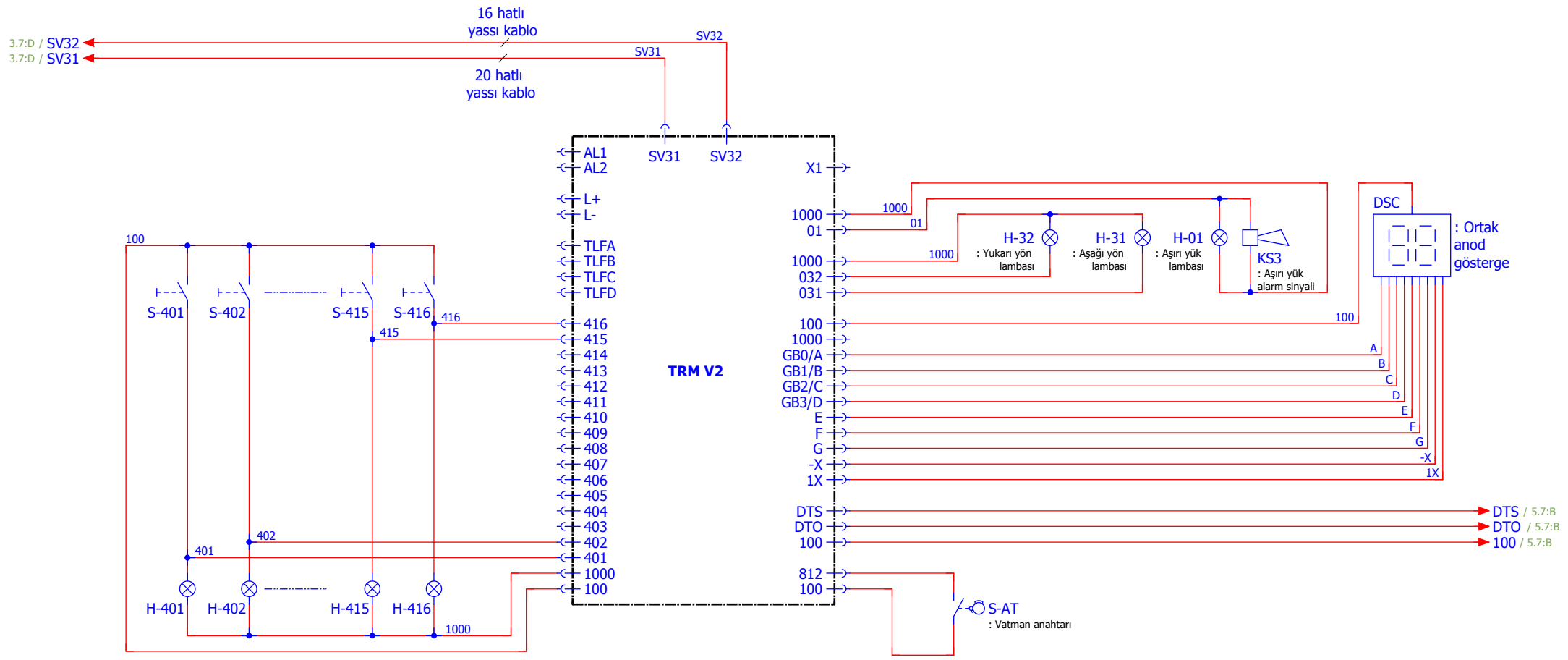

S-401,S-402,...,S-415,S-416 : İç kumanda girişleri
H-401,H-402,...,H-415,H-416 : İç kumanda kayıt lambaları

mik-el	ÇİZİM	İ. YÖRDENİKLİ	TARİH	20.02.2015	HİDROLİK ASANSÖRLERDE KULLANIMI	TRM KARTININ BAĞLANTILARI	SAYFA
	KONTROL	M. SELÇOK	ŞEMA NO	5505-2-R / P			4/8
			DOSYA	SXP-A3-HD-R-V1			

BAĞLANTI	REVİZYON KUTUSU VE MIKNATIS DİZİLİMİ ŞEMASI
KAPI AÇIK SEVİYELEME	VAR
ERKEN KAPI AÇMA	VAR
GÜVENLİK DEVRESİ GERİLİMİ	220VAC
GERİ ALMA KUMANDA	-

Bu belge, uygulamalar için öneri niteliğindedir. Mik-el Elektronik San. Tic. Ltd. Şti. önceden haber vermeksizin belgenin içerik veya görünümünde değişiklik yapma hakkını saklı tutar. Belgede yeralabilecek olası hata ve eksikliklerden Mik-el Elektronik San. Tic. Ltd. Şti. sorumlu tutulamaz.
© Bu belge Mik-el Elektronik San. Tic. Ltd. Şti. 'nin malıdır. Her türlü kullanım hakkı Mik-el Elektronik San. Tic. Ltd. Şti. 'ne aittir ve telif hakları yasasınca koruma altındadır. Mik-el Elektronik San. Tic. Ltd. Şti. 'nin yazılı izni olmadan hiçbir şekilde çoğaltılamaz ve üzerinde değişiklik yapılamaz.

TRM KARTININ KABİN BUTONYERİNDE KULLANILMASI

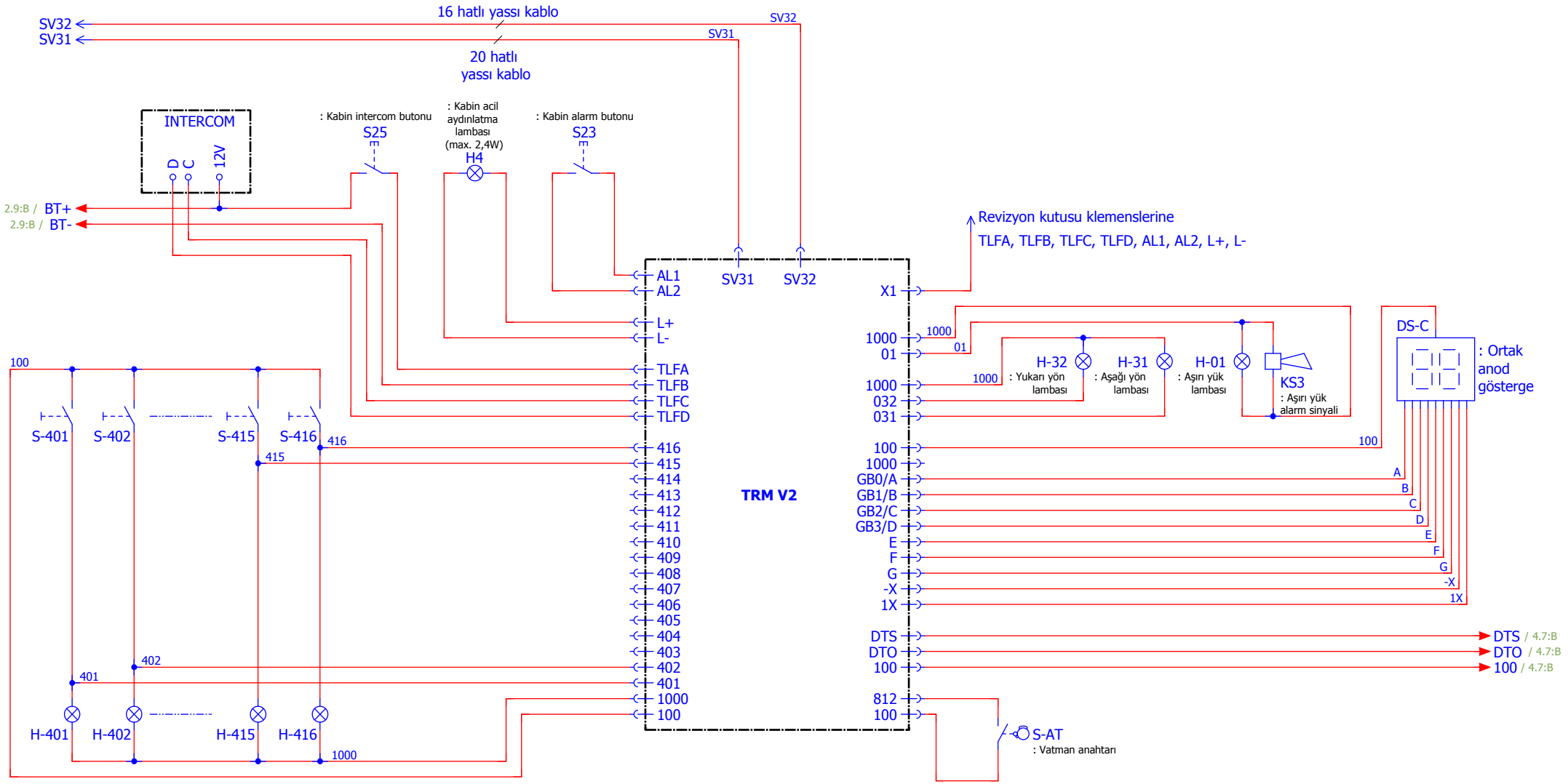

mik-el	ÇİZİM	İ. YÖRDENİKLİ	TARİH	20.02.2015	HİDROLİK ASANSÖRLERDE KULLANIMI	KABİN TESİSATI + TRM V2	SAYFA
	KONTROL	M. SELÇOK	ŞEMA NO	5505-2-R / P			5/8
			DOSYA	SXP-A3-HD-R-V1			

BAĞLANTI	REVİZYON KUTUSU VE MIKNATIS DİZİLİMİ ŞEMASI
KAPI AÇIK SEVİYELEME	VAR
ERKEN KAPI AÇMA	VAR
GÜVENLİK DEVRESİ GERİLİMİ	220VAC
GERİ ALMA KUMANDA	-

Bu belge, uygulamalar için öneri niteliğindedir. Mik-el Elektronik San. Tic. Ltd. Şti. önceden haber vermeksizin belgenin içerik veya görünümünde değişiklik yapma hakkını saklı tutar. Belgede yeralabilecek olası hata ve eksikliklerden Mik-el Elektronik San. Tic. Ltd. Şti. sorumlu tutulamaz.
© Bu belge Mik-el Elektronik San. Tic. Ltd. Şti. 'nin malıdır. Her türlü kullanım hakkı Mik-el Elektronik San. Tic. Ltd. Şti. 'ne aittir ve telif hakları yasasınca koruma altındadır. Mik-el Elektronik San. Tic. Ltd. Şti. 'nin yazılı izni olmadan hiçbir şekilde çoğaltılamaz ve üzerinde değişiklik yapılamaz.

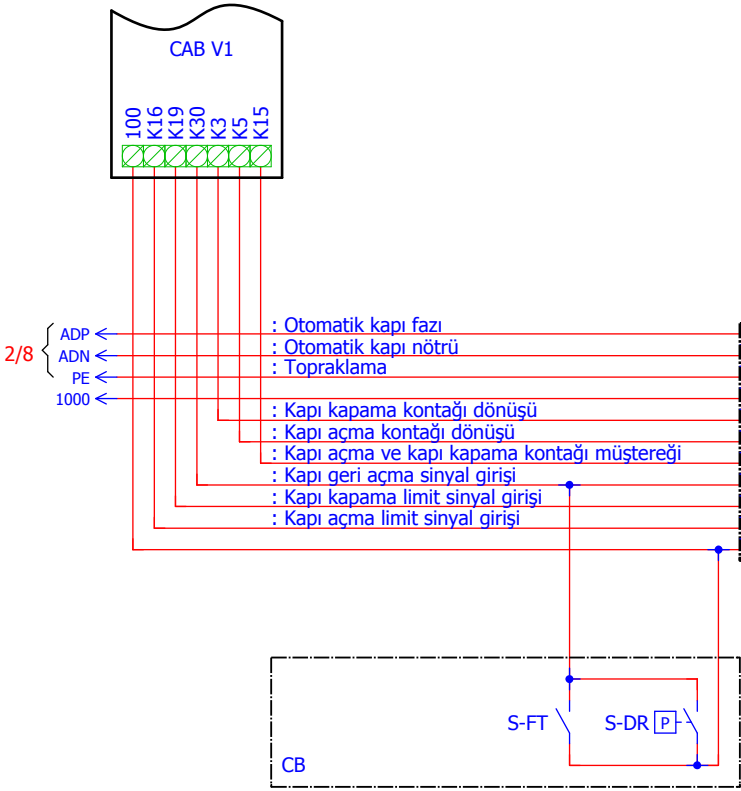

	AKE ATK V2	AKE OSMA	FERMATOR 40/10 220VAC	FERMATOR VVVF-4	KAT KAPILARI OTOMATİK OLMAYAN VE KABİN KAPISI KARTLI TELESKOPİK VEYA KATLANIR TİP OLAN	KLEFER VVVF-4	WITTUR HYDRA PLUS	SELCOM RCRE 24 / RC 48	SEMATIC 2000	SIEMENS AT18	SIEMENS AT25	PRISMA VVVF (FOX)	PRISMA VVVF (JAGUAR)
ADP	NOT5	19	-	7	220VAC	7	L1	TB1	8	-	5	220VAC	220VAC
ADN	NOT5	20	1	5	220VAC	5	N	TB4	7	-	6	220VAC	220VAC
PE	-	-	-	6	-	6	PE	⏚	-	-	-	-	-
1000	-	25	-	10	-	10	-	10	-	X6/4, X6/6	26, 28	-	-
K3	KPS	31	3	8	-	8	I2	1	3	X6/2	24	3 / J3	8 / X4
K5	ACS	33	2	12	-	12	I1	2	5	X6/1	25	4 / J3	9 / X4
K15	NOT4	6	NOT1	NOT2	-	NOT3	COM	4	15	NOT3	NOT3	5 / J3	10 / X4
K30	1A	-	-	36	-	36	-	-	-	X12-1	-	7 / J2	7 / X3
K19	3A	34	8	33	-	33	NC / 02	7	19	X11-1	10	6 / J2	6 / X3
K16	2A	32	5	30	-	30	NC / 01	5	16	X13-1	14	12 / J2	12 / X3
100	23C, 1C	37	6, 7	31, 34, 37	-	31, 34, 37	01, 02, 03	6, 8	17, 18	X6/5, X11-12-13/3	11, 13, 27	5, 8, 11 / J2	5, 8, 11 / X3

NOT1 : Fermator 40/10 220VAC kapılarda K15 hattı ADP hattına köprülenmelidir
NOT2 : Tam otomatik Fermator VVVF-4 kapılarda K15 hattı 100 hattına, yarı otomatik Fermator VVVF-4 kapılarda K15 hattı ADP hattına köprülenmelidir
NOT3 : Klefer VVVF-4, Siemens AT25 ve Siemens AT18 kapılarda K15 hattı 100 hattına köprülenmelidir

NOT4 : Ake ATK V2 kapılarda K15 hattı +12V hattına köprülenmelidir
NOT5 : Ake ATK V2 kapılarda AC1, AC2 klemensleri 0/220-0/30VAC trafo ile beslenecektir.

CB : Kabin

S36 : Kapı kapama butonu
S37 : Kapı açma butonu
S-FT : Fotosel kontağı
S-DR : Kapı sıkışma kontağı

Yukarıdaki tablodan kapı tipine göre bağlantı uçlarını seçiniz

mik-el	ÇİZİM	İ. YÖRDENİKLİ	TARİH	20.02.2015	HİDROLİK ASANSÖRLERDE KULLANIMI	OTOMATİK KAPI BAĞLANTILARI	SAYFA
	KONTROL	M. SELÇOK	ŞEMA NO	5505-2-R / P			6/8
			DOSYA	SXP-A3-HD-R-V1			

BAĞLANTI	REVİZYON KUTUSU VE MIKNATIS DİZİLİMİ ŞEMASI
KAPI AÇIK SEVİYELEME	VAR
ERKEN KAPI AÇMA	VAR
GÜVENLİK DEVRESİ GERİLİMİ	220VAC
GERİ ALMA KUMANDA	-

Bu belge, uygulamalar için öneri niteliğindedir. Mik-el Elektronik San. Tic. Ltd. Şti. önceden haber vermeksizin belgenin içerik veya görünümünde değişiklik yapma hakkını saklı tutar. Belgede yeralabilecek olası hata ve eksikliklerden Mik-el Elektronik San. Tic. Ltd. Şti. sorumlu tutulamaz.
© Bu belge Mik-el Elektronik San. Tic. Ltd. Şti. 'nin malıdır. Her türlü kullanım hakkı Mik-el Elektronik San. Tic. Ltd. Şti. 'ne aittir ve telif hakları yasasınca koruma altındadır. Mik-el Elektronik San. Tic. Ltd. Şti. 'nin yazılı izni olmadan hiçbir şekilde çoğaltılamaz ve üzerinde değişiklik yapılamaz.

A3/PAKET 2 (SAYICI + SEVİYE DÜZELTME)

"B05" parametresi : SAYICI+SEV.DUZ

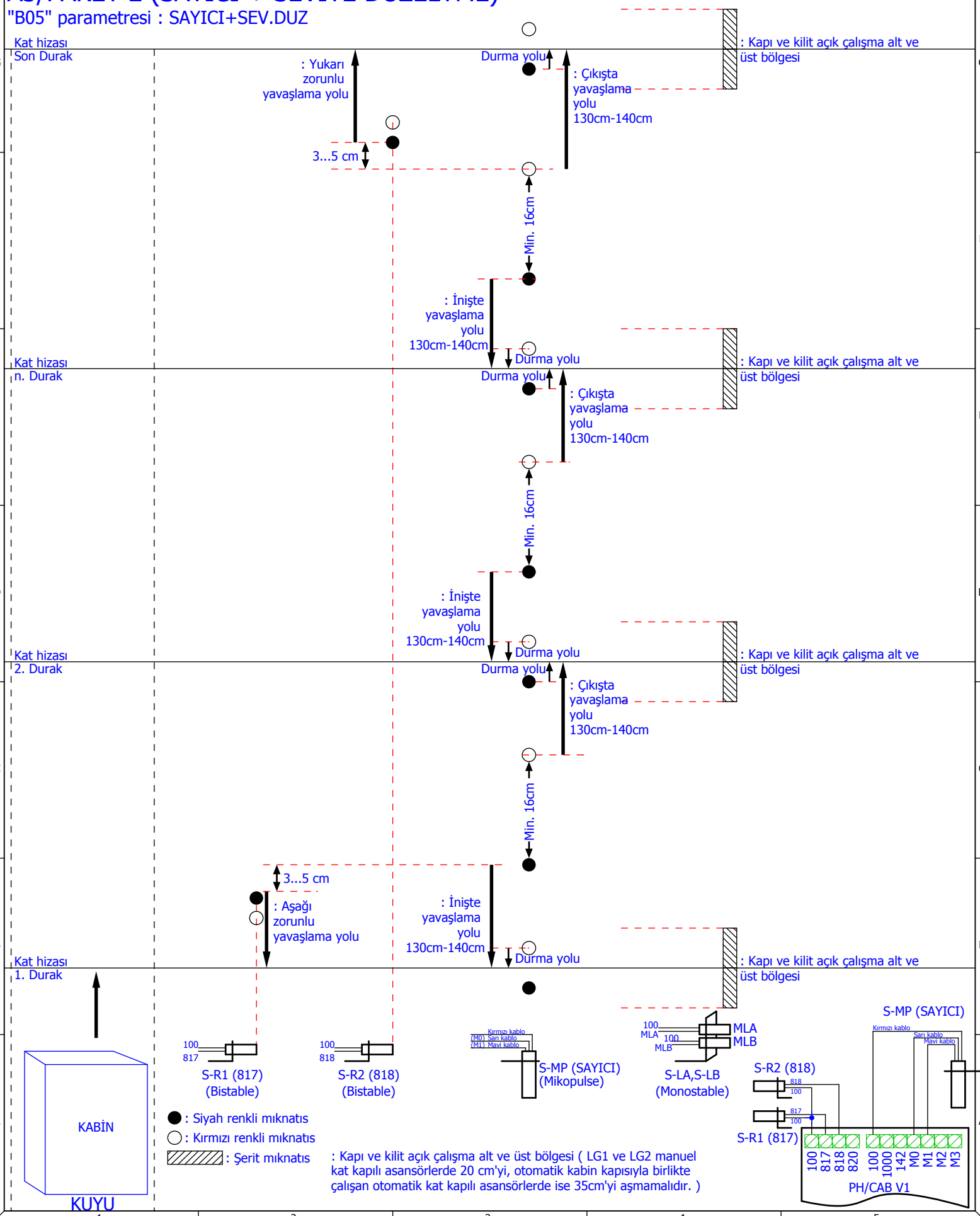

HİDROLİK ASANSÖRLERDE KULLANIMI

MANYETİK ŞALTER VE ŞERİT MIKNATISLARIN YERLEŞTİRİLMESİ

mik-el	ÇİZİM	İ. YÖRDENİKLİ	TARİH	20.02.2015	BAĞLANTI	REVİZYON KUTUSU VE MIKNATIS DİZİLİMİ ŞEMASI
			ŞEMA NO	5505-2-R / P	KAPI AÇIK SEVİYELEME	VAR
	KONTROL	M. SELÇOK	DOSYA	SXP-A3-HD-R-V1	ERKEN KAPI AÇMA	VAR
					GÜVENLİK DEVRESİ GERİLİMİ	220VAC
					GERİ ALMA KUMANDA	-

SAYFA 7/8

Bu belge, uygulamalar için öneri niteliğindedir. Mik-el Elektronik San. Tic. Ltd. Şti. önceden haber vermeksizin belgenin içerik veya görünümünde değişiklik yapma hakkını saklı tutar. Belgede yeralabilecek olası hata ve eksikliklerden Mik-el Elektronik San. Tic. Ltd. Şti. sorumlu tutulamaz.
© Bu belge Mik-el Elektronik San. Tic. Ltd. Şti. 'nin malıdır. Her türlü kullanım hakkı Mik-el Elektronik San. Tic. Ltd. Şti. 'ne aittir ve telif hakları yasasınca koruma altındadır. Mik-el Elektronik San. Tic. Ltd. Şti. 'nin yazılı izni olmadan hiçbir şekilde çoğaltılamaz ve üzerinde değişiklik yapılamaz.

1	: Kabin ve kabin lambası besleme fazı	(220VAC)
N1	: Bağımsız sigortadan geçen kabin nötrü	
1F	: Bağımsız sigortadan geçen kabin fazı	(220VAC)
2	: Kabin lambası fazı	(220VAC)
103	: Makine dairesindeki acil stop buton dönüşü	(220VAC)
107	: Hız regülatörü kontağı dönüşü	(220VAC)
108	: Kabin paraşüt fren kontağı dönüşü	(220VAC)
113	: Patlak hortum kontağı dönüşü	(220VAC)
114	: Kabin içi acil stop buton dönüşü	(220VAC)
115	: Kabin üstü acil stop buton dönüşü	(220VAC)
116	: Kabin gevşek halat kontağı dönüşü	(220VAC)
117	: Kabin çatı kapağı kontağı dönüşü	(220VAC)
119	: Yedek	(220VAC)
120	: Seri bağlı stop kontakları dönüşü	(220VAC)
130	: Kat kapısı kilit kontakları dönüşü	(220VAC)
131	: Kabin kapısı kontağı dönüşü	(220VAC)
RB2	: Revizyon ve Geri Alma anahtarları üzerindeki güvenlik (stop) devresi kontakları dönüşü	(220VAC)
RS1	: Revizyon anahtarı üzerindeki güvenlik (stop) devresi kontakları dönüşü	(220VAC)
ADN	: Otomatik kapı nötrü	(220VAC)
ADP	: Otomatik kapı fazı	(220VAC)
810	: Lirpomp bobini (-) ucu	(-180VDC)
2001	: Lirpomp bobini (+) ucu	(+180VDC)

OUT1R	: Lirpomp rölesi (RLIR) besleme ucu	(+24VDC)
100	: Gösterge ve kontrol devreleri müştereği (+) ucu	(+24VDC)
1000	: Gösterge ve kontrol devreleri dönüşü (-) ucu	(-24VDC)
142	: Katta durdurucu şalter dönüşü	(+24VDC)
291	: Gong sinyal çıkışı	(+24VDC)
500	: Revizyonda çalışma aşağı yön sinyal girişi	(+24VDC)
501	: Revizyonda çalışma yukarı yön sinyal girişi	(+24VDC)
869	: Revizyona alma anahtarından gelen normal çalışma sinyal girişi	(+24VDC)
802	: Tam yük kontağı dönüşü	(+24VDC)
804	: Aşırı yük kontağı dönüşü	(+24VDC)
805	: Tam yük kontağı dönüşü	(+24VDC)
817	: Alt zorunlu yavaşlatıcı kontak dönüşü	(+24VDC)
818	: Üst zorunlu yavaşlatıcı kontak dönüşü	(+24VDC)
AL1, AL2	: Alarm sinyal girişi	
MLA, MLB	: Kilit açma bölgesi şalterleri sinyal girişi	(+24VDC)
M0, M1, M2, M3	: Sayıcı ve seviyeleme şalterleri dönüşü	(+24VDC)
K3	: Kapı kapama kontağı dönüşü	**(*)**
K5	: Kapı açma kontağı dönüşü	**(*)**
K15	: Kapı açma ve kapı kapama kontağı müştereği	**(*)**
K16	: Kapı açma limit sinyal girişi	(+24VDC)
K19	: Kapı kapama limit sinyal girişi	(+24VDC)
K30	: Kapı geri açma sinyal girişi	(+24VDC)
TLA, TLB, TLC, TLD	: Telefon hattı bağlantı girişleri	
CANH, CANL	: Seri haberleşme sinyalleri	
PE	: Topraklama	

(*) : Kullanılan otomatik kapıya göre değişir

mik-el	ÇİZİM	İ. YÖRDENİKLİ	TARİH	20.02.2015	HİDROLİK ASANSÖRLERDE KULLANIMI	KLEMENS İSİMLERİ VE AÇIKLAMALARI	BAĞLANTI	REVİZYON KUTUSU VE MIKNATIS DİZİLİMİ ŞEMASI	SAYFA
	KONTROL	M. SELÇOK	ŞEMA NO	5505-2-R / P			KAPI AÇIK SEVİYELEME	VAR	
			DOSYA	SXP-A3-HD-R-V1			ERKEN KAPI AÇMA	VAR	8/8
							GÜVENLİK DEVRESİ GERİLİMİ	220VAC	
							GERİ ALMA KUMANDA	-	

Bu belge, uygulamalar için öneri niteliğindedir. Mik-el Elektronik San. Tic. Ltd. Şti. önceden haber vermeksizin belgenin içerik veya görünümünde değişiklik yapma hakkını saklı tutar. Belgede yeralabilecek olası hata ve eksikliklerden Mik-el Elektronik San. Tic. Ltd. Şti. sorumlu tutulamaz.
© Bu belge Mik-el Elektronik San. Tic. Ltd. Şti. 'nin malıdır. Her türlü kullanım hakkı Mik-el Elektronik San. Tic. Ltd. Şti. 'ne aittir ve telif hakları yasasınca koruma altındadır. Mik-el Elektronik San. Tic. Ltd. Şti. 'nin yazılı izni olmadan hiçbir şekilde çoğaltılamaz ve üzerinde değişiklik yapılamaz.